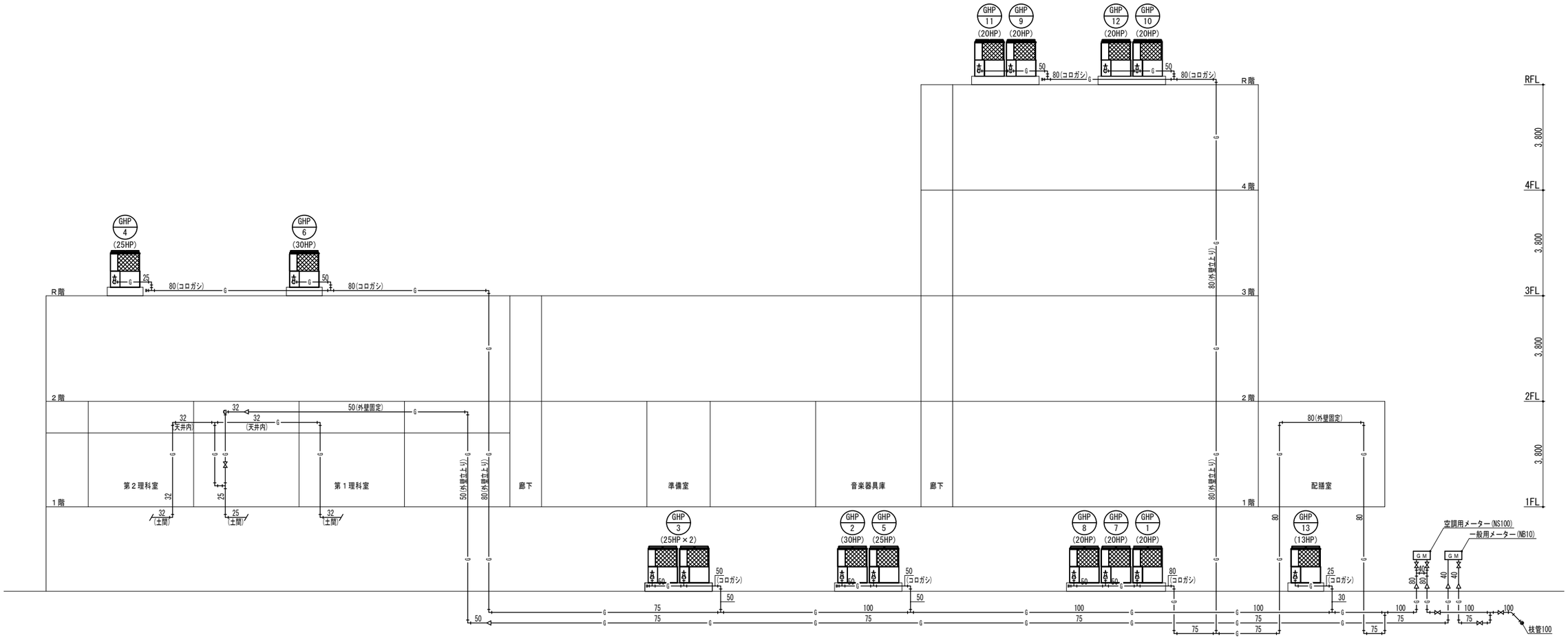

校舎棟 ガス設備 系統図

KUJI ARCHITECTS STUDIO
株式会社 久慈設計 埼玉事務所
埼玉県さいたま市桜区西堀8-20-27 サニーブレイス201号 TEL048-789-6033

一級建築士事務所 埼玉県(1)第11789号	承認	審査	検図	製図	特記
一級建築士登録 第３２３３２４号 千葉 聡					

業務番号	工事名称		
23110	鶴ヶ島中学校大規模改修工事（機械設備）		
	図面内容 校舎棟 ガス設備 系統図（改修後）	縮尺 A1: － A3: －	図面区分 機械設備 / 図面番号 M-27

〈区画凡例〉
――――：防火区画（令107条2項）
－－－－：防火上主要な間仕切り（令114条2項）
〈建築図凡例〉
室名 ：直天井の室名を示す。

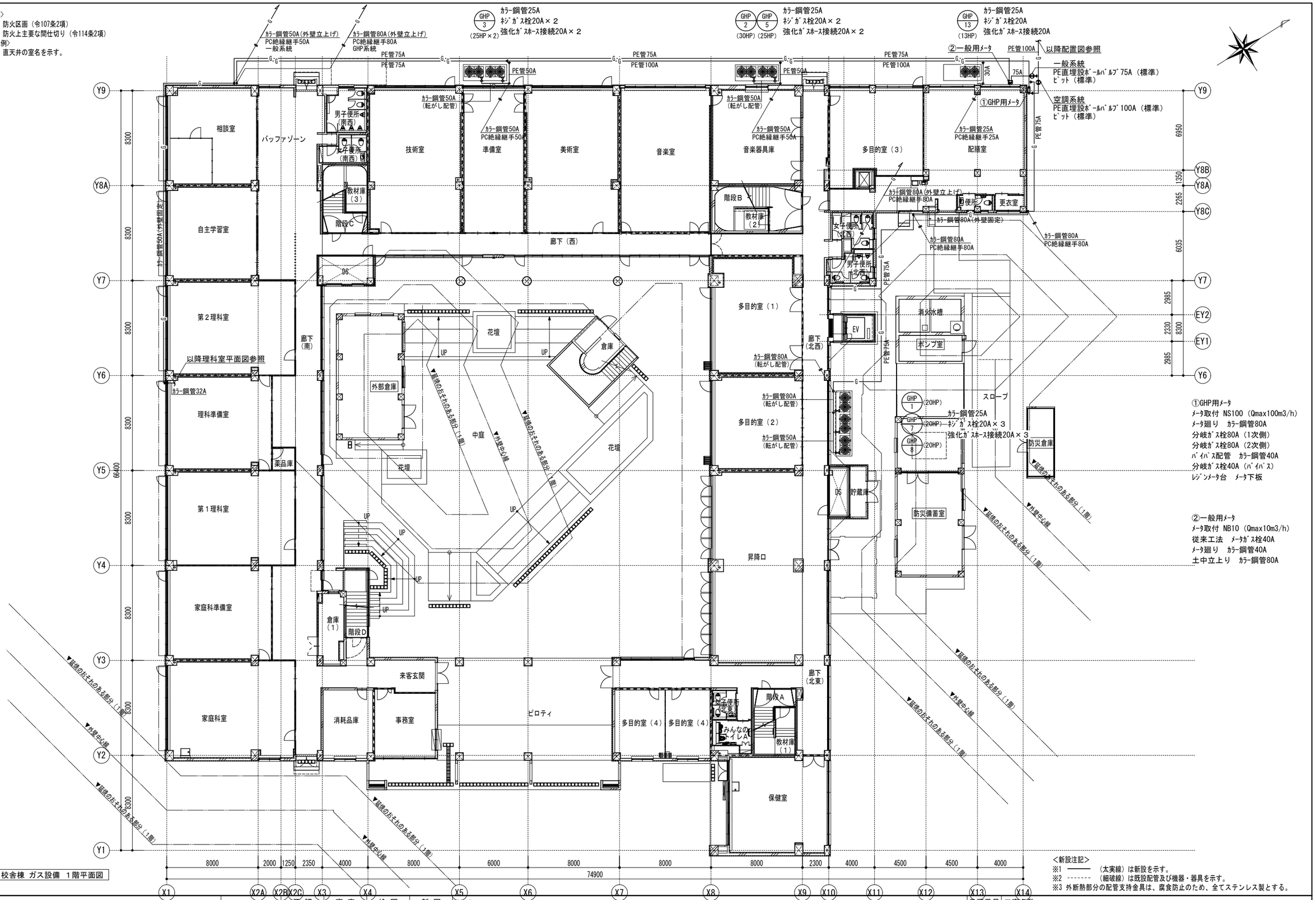

①GHP用メータ
メータ取付 NS100 (Qmax100m3/h)
メータ廻り カラー鋼管80A
分岐ガス栓80A（1次側）
分岐ガス栓80A（2次側）
バイパス配管 カラー鋼管40A
分岐ガス栓40A（バイパス）
レジンメータ台 メータ下板

②一般用メータ
メータ取付 NB10 (Qmax10m3/h)
従来工法 メータガス栓40A
メータ廻り カラー鋼管40A
土中立上り カラー鋼管80A

校舎棟 ガス設備 １階平面図

〈新設注記〉
※1 ――― （太実線）は新設を示す。
※2 ------- （細破線）は既設配管及び機器・器具を示す。
※3 外断熱部分の配管支持金具は、腐食防止のため、全てステンレス製とする。

KUJI ARCHITECTS STUDIO
株式会社 久慈設計 埼玉事務所
埼玉県さいたま市桜区西堀8-20-27 サニーブレイス201号 TEL048-789-6033
一級建築士事務所 埼玉県(1)第11789号
一級建築士登録 第３２３３２４号 千葉 聡

承認	審査	検図	製図	特記

業務番号	工事名称		
23110	鶴ヶ島中学校大規模改修工事（機械設備）		
	図面内容 校舎棟 ガス設備 1階平面図（改修後）	縮尺 A1:S=1/150 A3:S=1/300	図面区分 機械設備 図面番号 M-28

〈区画凡例〉
——— ：防火区画（令107条2項）
- - - - ：防火上主要な間仕切り（令114条2項）
〈建築図凡例〉
室名 ：直天井の室名を示す。

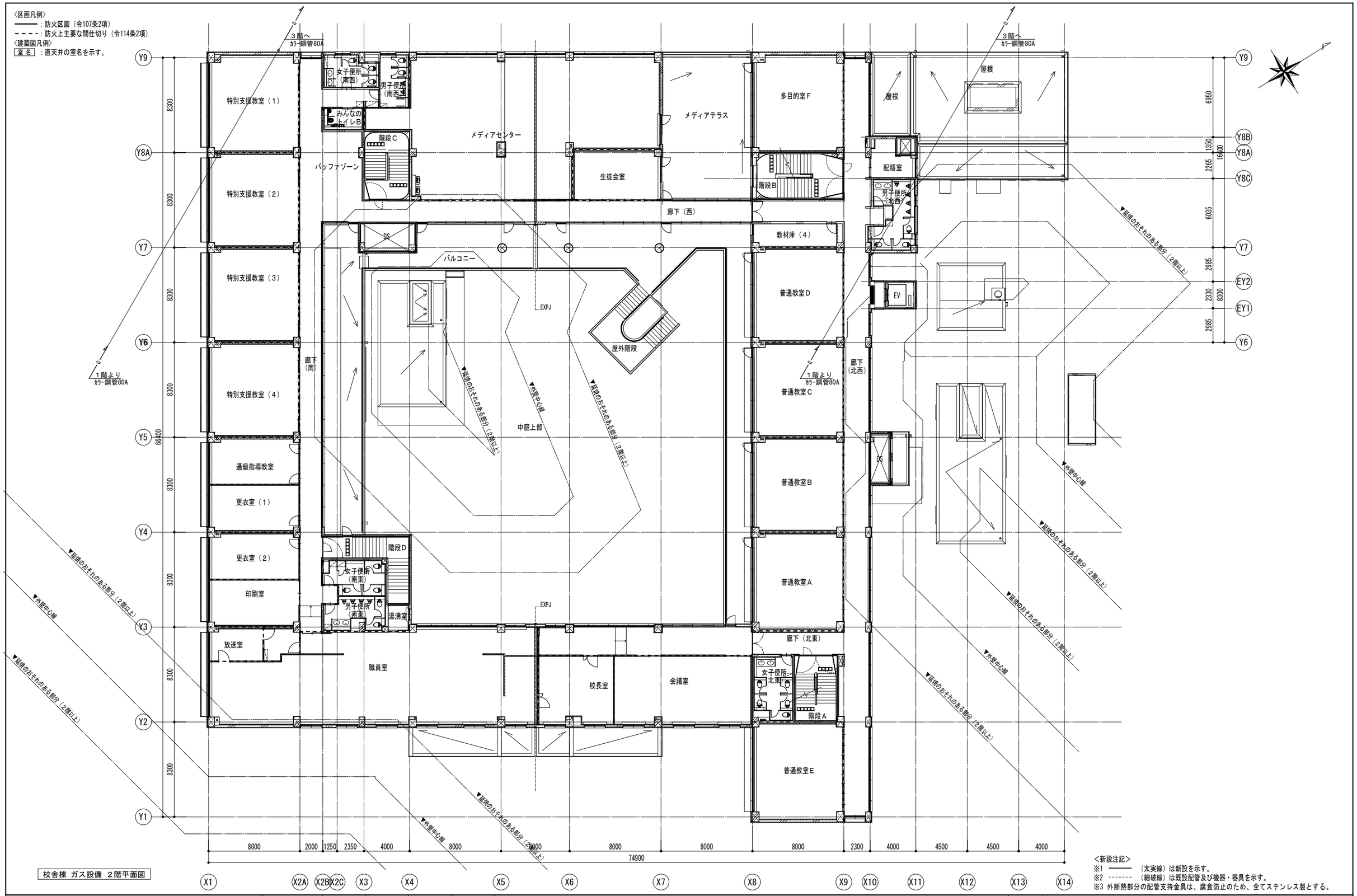

校舎棟 ガス設備 2階平面図

<新設注記>
※1 ——— （太実線）は新設を示す。
※2 - - - - - - （細破線）は既設配管及び機器・器具を示す。
※3 外断熱部分の配管支持金具は、腐食防止のため、全てステンレス製とする。

KUJI ARCHITECTS STUDIO
株式会社 久慈設計 埼玉事務所
埼玉県さいたま市桜区西堀8-20-27 サニーブレイス201号 TEL048-789-6033
一級建築士事務所 埼玉県(1)第11789号
一級建築士登録 第３２３３２４号 千葉 聡

承認	審査	検図	製図	特記

業務番号	工事名称	縮尺	図面区分
23110	鶴ヶ島中学校大規模改修工事（機械設備）	A1:S=1/150 A3:S=1/300	機械設備
	図面内容 校舎棟 ガス設備 2階平面図（改修後）		図面番号 M-29

〈区画凡例〉
——— ：防火区画（令107条2項）
- - - - ：防火上主要な間仕切り（令114条2項）
〈建築図凡例〉
室名 ：直天井の室名を示す。

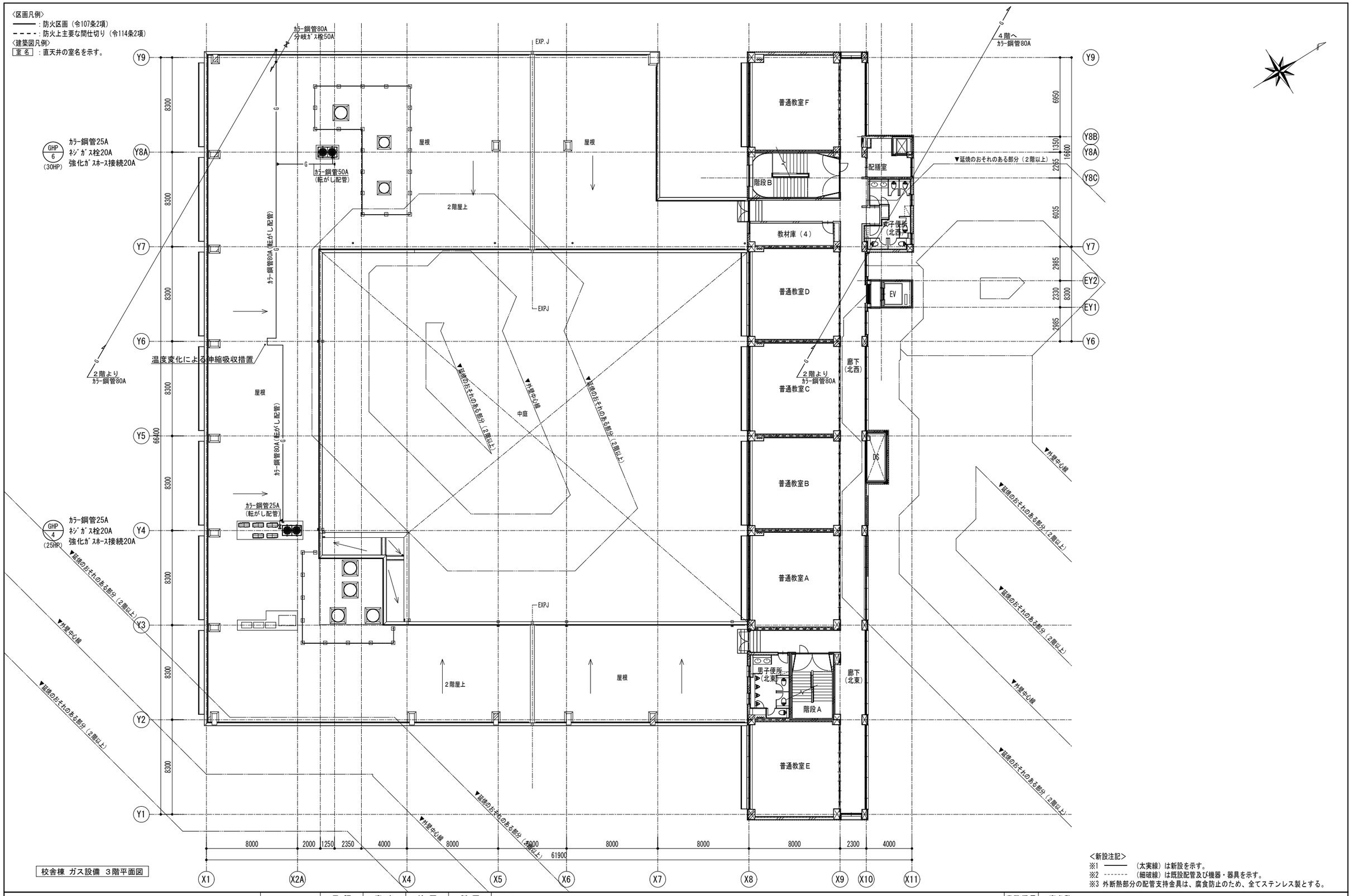

校舎棟 ガス設備 3階平面図

<新設注記>
※1 ——— （太実線）は新設を示す。
※2 - - - - - - （細破線）は既設配管及び機器・器具を示す。
※3 外断熱部分の配管支持金具は、腐食防止のため、全てステンレス製とする。

KUJI ARCHITECTS STUDIO
株式会社 久慈設計 埼玉事務所
埼玉県さいたま市桜区西堀8-20-27 サニーブレイス201号 TEL048-789-6033
一級建築士事務所 埼玉県(1)第11789号
一級建築士登録 第３２３３２４号 千葉 聡

承認	審査	検図	製図	特記

業務番号	工事名称		
23110	鶴ヶ島中学校大規模改修工事（機械設備）		
	図面内容：校舎棟 ガス設備 3階平面図（改修後）	縮尺 A1:S=1/150 A3:S=1/300	図面区分：機械設備 図面番号：M-30

〈区画凡例〉
——— : 防火区画（令107条2項）
- - - - : 防火上主要な間仕切り（令114条2項）
〈建築図凡例〉
室名 : 直天井の室名を示す。

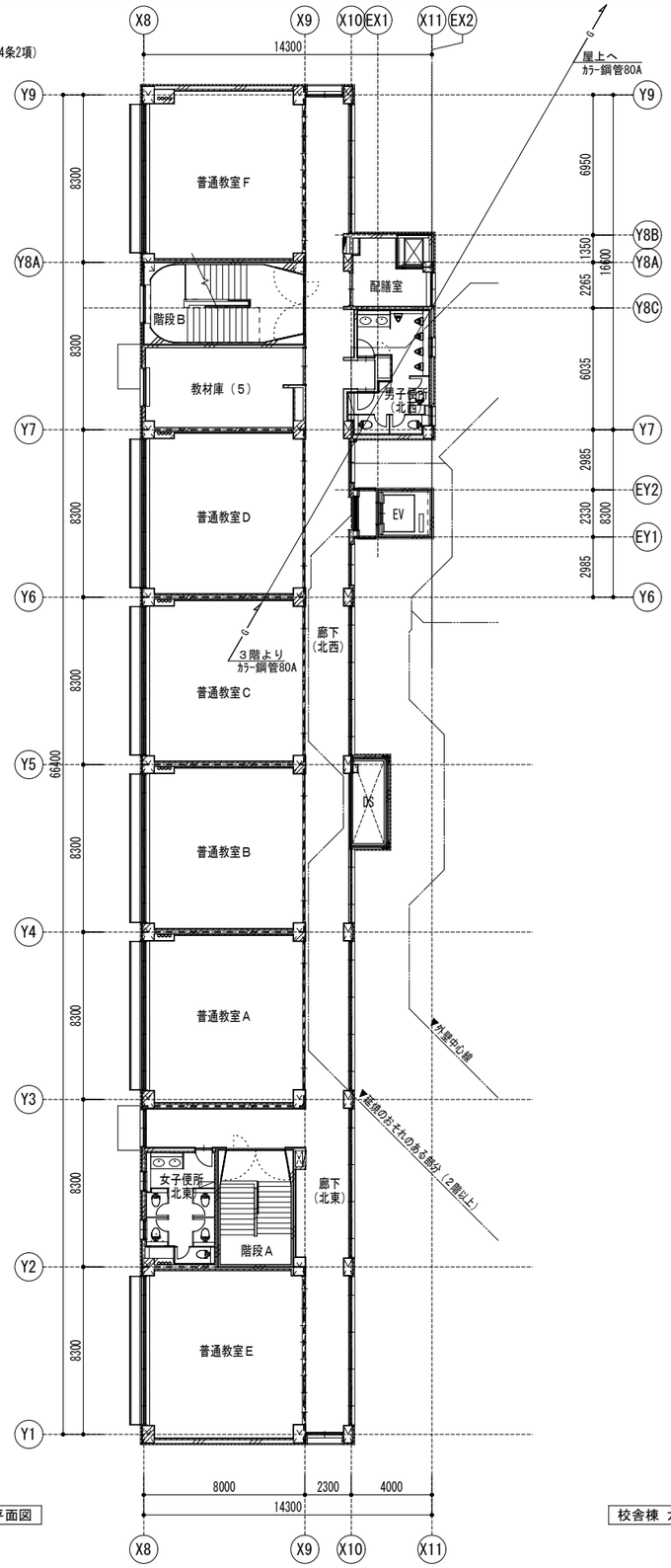

校舎棟 ガス設備 4階平面図

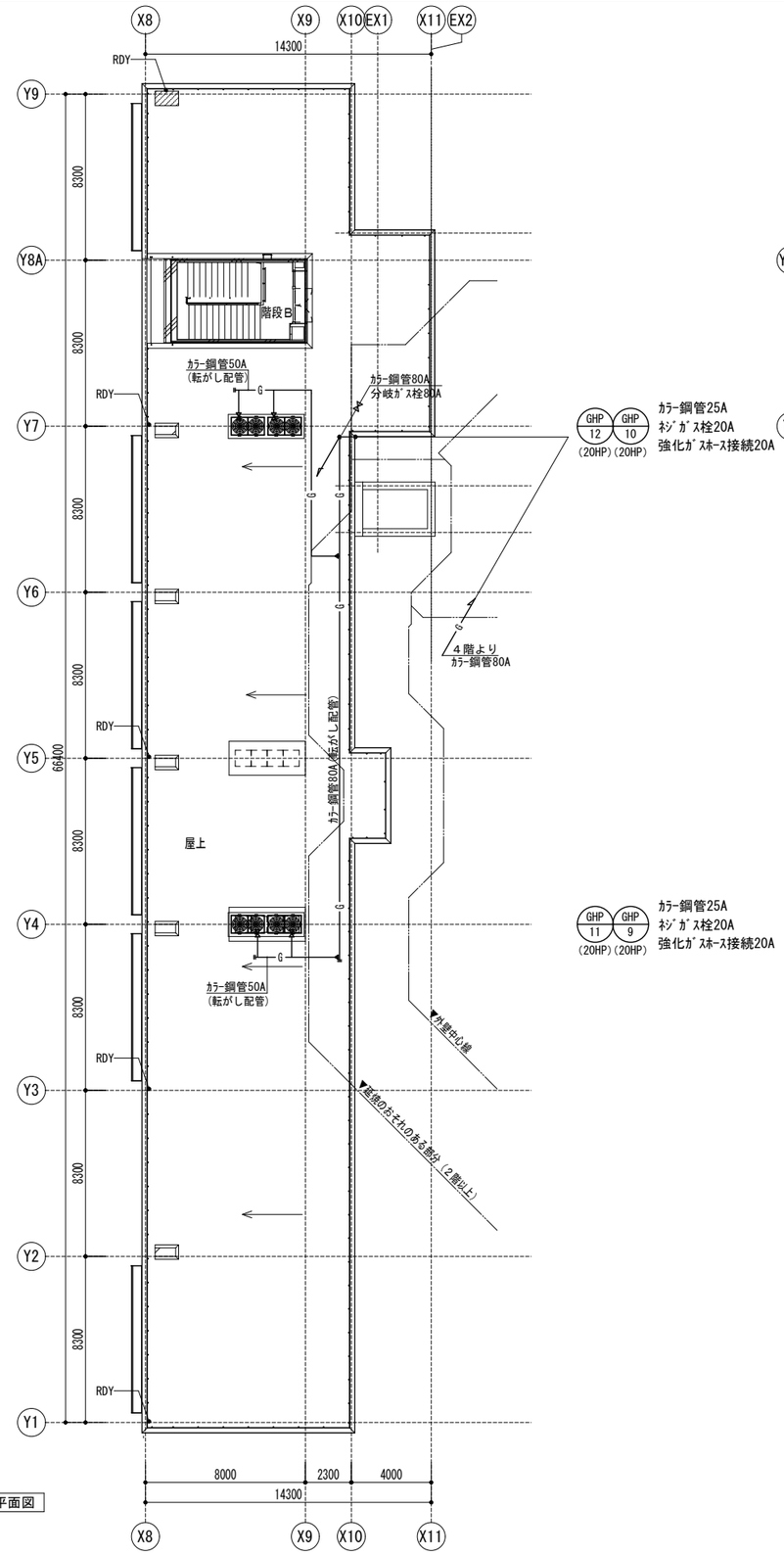

校舎棟 ガス設備 R階平面図

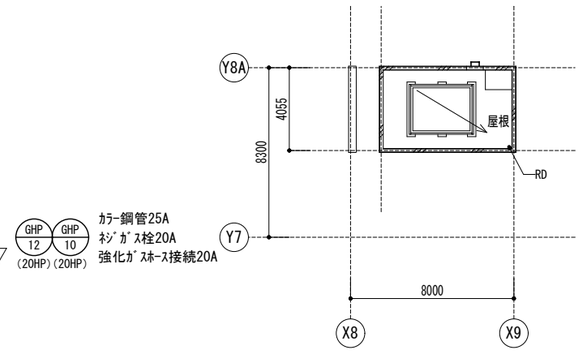

校舎棟 ガス設備 PH階平面図

GHP 12 (20HP) GHP 10 (20HP)
カラー鋼管25A
ネジガス栓20A
強化ガスホース接続20A

GHP 11 (20HP) GHP 9 (20HP)
カラー鋼管25A
ネジガス栓20A
強化ガスホース接続20A

<新設注記>
※1 ——— （太実線）は新設を示す。
※2 - - - - - - （細破線）は既設配管及び機器・器具を示す。
※3 外断熱部分の配管支持金具は、腐食防止のため、全てステンレス製とする。

KUJI ARCHITECTS STUDIO
株式会社 久慈設計 埼玉事務所
埼玉県さいたま市桜区西堀8-20-27 サニーブレイス201号 TEL048-789-6033
一級建築士事務所 埼玉県(1)第11789号
一級建築士登録 第３２３３２４号 千葉 聡

承認	審査	検図	製図

特記

業務番号	工事名称		
23110	鶴ヶ島中学校大規模改修工事（機械設備）		
	図面内容 校舎棟 ガス設備 4階・R階・PH階平面図	縮尺 A1:S=1/150 A3:S=1/300	図面区分 機械設備 / 図面番号 M-31

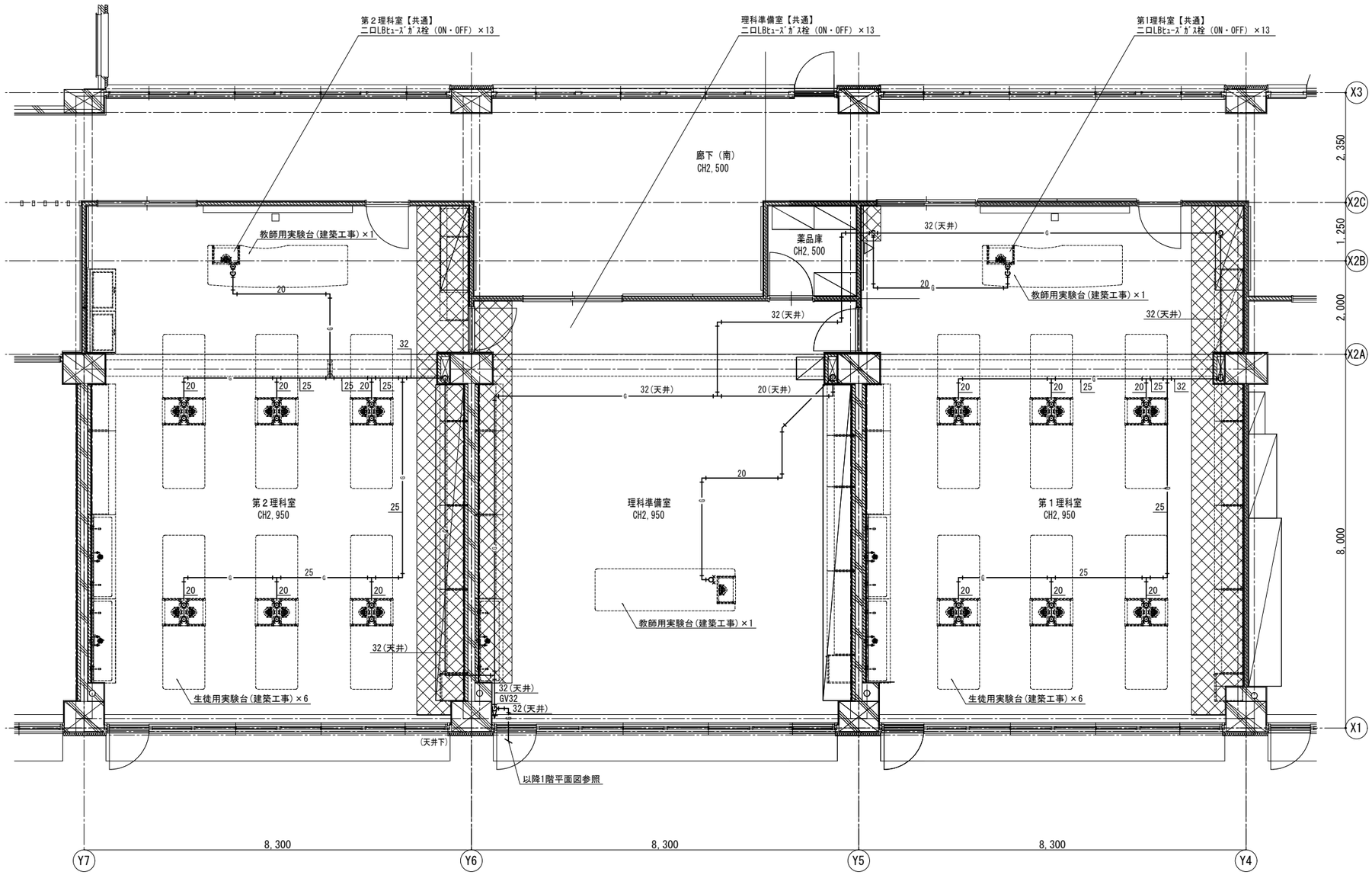

<新設注記>
※1　既設スリーブを貫通する配管については、現場で実際のスリーブ位置に合わせ配管すること。
※2　特記無い限り、ガス配管の分岐から器具の接続口径については配管用炭素鋼鋼管(白)20Aとし、屋内露出配管とする。
※3　特記無い限り、屋内ガス配管はポリエチレン管とし土間配管とする。
※4　天井内配管は配管用炭素鋼鋼管(白)とする。
※5　配管施工部の床は約W800はつり、土間部は約W800×H1000はつること。(建築工事)
※6　▨部分は下がり天井範囲を示す。(建築工事)

KUJI ARCHITECTS STUDIO
株式会社 久慈設計 埼玉事務所
埼玉県さいたま市桜区西堀8-20-27 サニーブレイス201号 TEL048-789-6033

一級建築士事務所 埼玉県(1)第11789号	承認	審査	検図	製図	特記
一級建築士登録 第３２３３２４号 千葉　聡					

業務番号	工事名称		
23110	鶴ヶ島中学校大規模改修工事（機械設備）		
	図面内容 校舎棟　ガス設備　詳細図(1)(1階理科室系統)	縮尺 A1:S=1/50 A3:S=1/100	図面区分 機械設備 / 図面番号 M-32

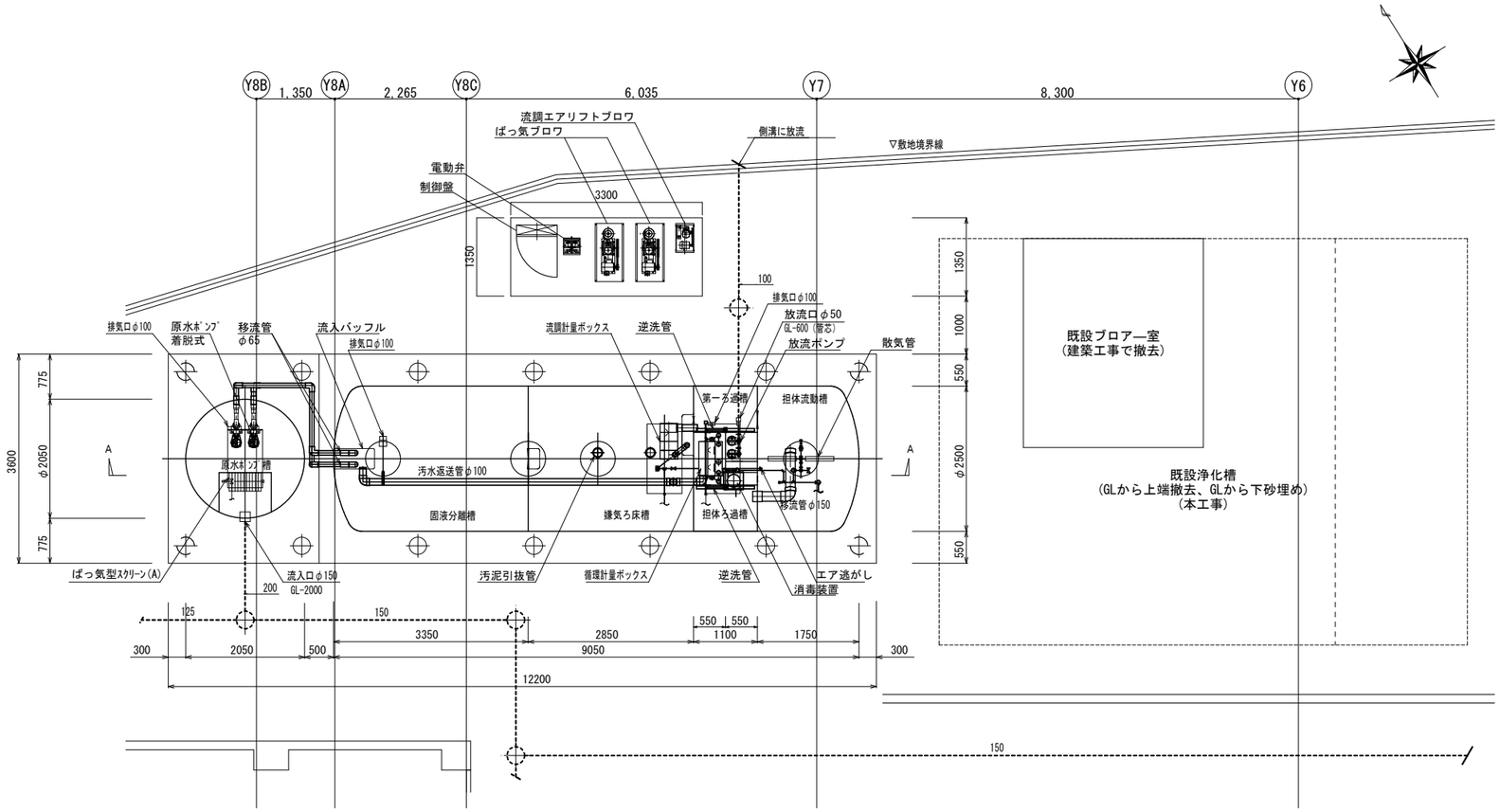

浄化槽平面詳細図

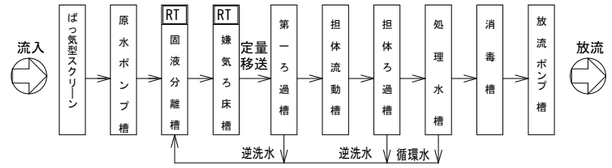

※ＲＴ ： 流量調整部

フローシート

浄化そう仕様表		
型式		ＮＴＺ－１Ａ
処理対象人員		１３５ 人
日平均汚水量		３３．６０ ㎥／日
流入ＢＯＤ量		６．０４８ ｋｇ／日
流入水質	ＢＯＤ	１８０ ｍｇ／ℓ
処理水質	ＢＯＤ	２０ ｍｇ／ℓ 以下
処理方式		担体流動ろ過循環方式
型式認定番号		３－２２－Ｈ－００２
型式適合認定番号		型０１Ｃａｆ０ａ１０１４７３７
有効容量	ばっ気型スクリーン	０．７００ ㎥
	原水ポンプ槽	２．５００ ㎥
	流量調整部	５．１０６ ㎥
	固液分離槽	１１．３５７ ㎥
	嫌気ろ床槽	１０．１３０ ㎥
	第一ろ過槽	１．３７５ ㎥
	担体流動槽	６．８５９ ㎥
	担体ろ過槽	１．３７５ ㎥
	処理水槽	０．９９３ ㎥
	消毒槽	０．３７４ ㎥
	放流ポンプ槽	０．３７１ ㎥
	総容量	４１．１４０ ㎥

製品重量（蓋・枠含む）目安		
原水槽：φ２０５０		１２００ ｋｇ
１	φ２５００×９０５０Ｌ	３２３０ ｋｇ

点検口蓋仕様（１５００Ｋ）ＦＲＰ	
φ６００	４
６００×１０００	１
６００×１２００	２

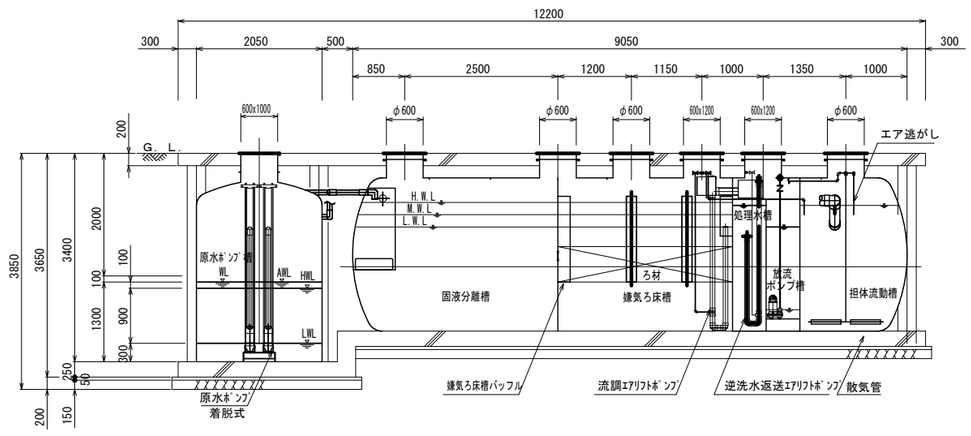

浄化槽A-A断面詳細図

機器表	
機器名	仕様 (50Hz/200V)
ばっ気ブロワ	0.94m³/min x 0.02MPa x 32A x 1.5kW x 2台
流調エアリフトブロワ	0.20m³/min x 0.02MPa x 20A x 0.25kW x 1台
原水ポンプ	0.14m³/min x 4.0m x φ50 x 0.25kW x 2台
放流ポンプ	0.08m³/min x 5.0m x φ40 x 0.15kW x 2台
レベルスイッチ	フロート式 ×3個
電動弁	電動三方弁 ×1台
操作盤	屋外自立型 ×1基

※本槽補強リングは、ＦＲＰ製とする。
※チェッカープレート枠は、溶融亜鉛メッキ仕上げとする。
※マンホール・チェッカープレートは、ボルトロック式、防臭パッキン付きとする。
※カサ上げ１００mm付

KUJI ARCHITECTS STUDIO
株式会社 久慈設計 埼玉事務所
埼玉県さいたま市桜区西堀8-20-27 サニーブレイス201号 TEL048-789-6033
一級建築士事務所 埼玉県(1)第11789号
一級建築士登録 第３２３３２４号 千葉 聡

承認	審査	検図	製図	特記

業務番号 23110

工事名称：鶴ヶ島中学校大規模改修工事（機械設備）

図面内容：校舎棟 排水処理設備 仕様表・機器表・フローシート・平面図・断面図（改修後）

縮尺：A1:S=1/50 A3:S=1/100

図面区分：機械設備

図面番号：M-33

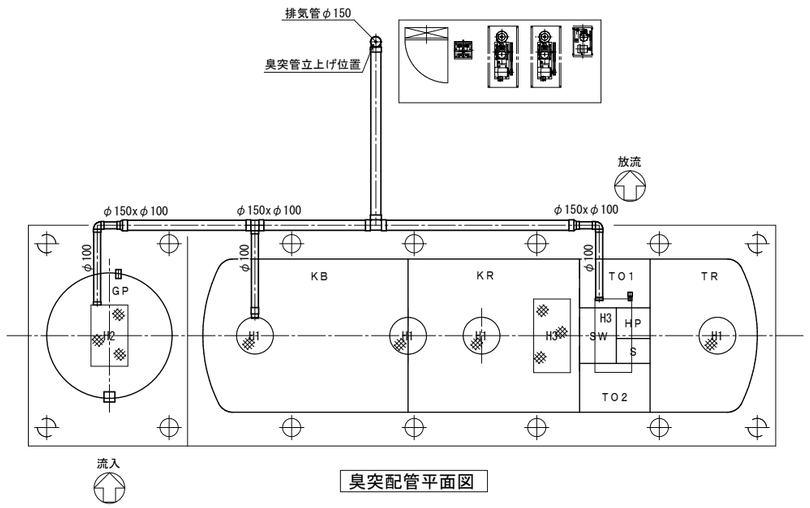

臭突配管平面図

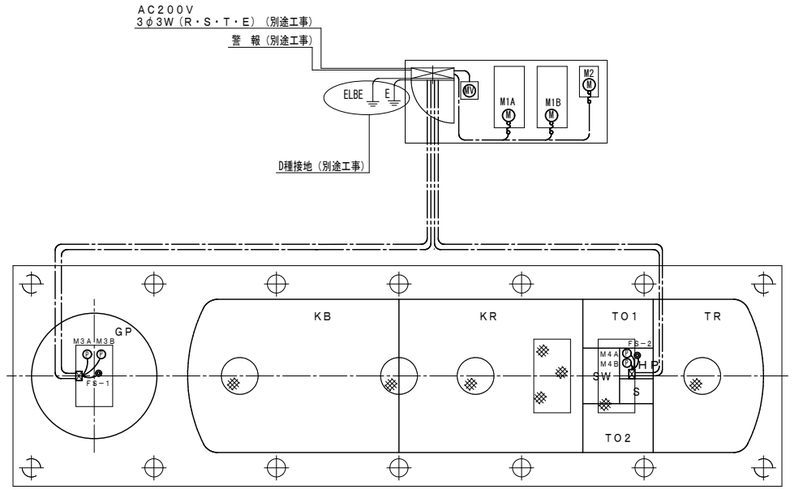

配線平面図

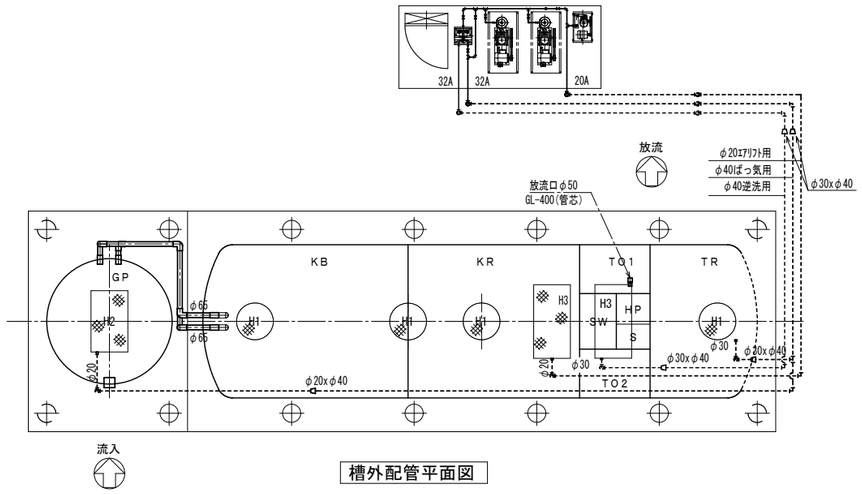

槽外配管平面図

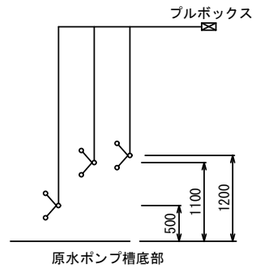

(FS-1)

原水ポンプ槽フロート図

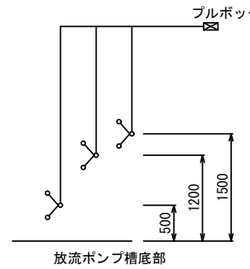

(FS-2)

放流ポンプ槽フロート図

外部配管仕様	
汚水配管	VU又はVP管
エアー配管（露出部）	SGP管
エアー配管（埋設部）	HIVP管
排気管	VU管

点検口蓋仕様（1500K）FRP		
H1	φ600	4
H2	600x1000	1
H3	600x1200	2

記号	槽名称
GP	原水ポンプ槽
KB	固液分離槽
KR	嫌気ろ床槽
TO1	第一ろ過槽
TR	担体流動槽
TO2	担体ろ過槽
SW	処理水槽
S	消毒槽
HP	放流ポンプ槽

記号	機器名称	出力	台数	電線	電線管径	プルボックス ☒
M1A	ばっ気ブロワ A	1.5kW	1	CV2°-4°	VE22	――
M1B	ばっ気ブロワ B	1.5kW	1	CV2°-4°	VE22	――
M2	流調エアリフトブロワ	0.25kW	1	CV2°-4°	VE22	――
M3A	原水ポンプ A	0.25kW	1	CV2°-4°	PF-D28	150x150x100(PVC)
M3B	原水ポンプ B	0.25kW	1	CV2°-4°		
M4A	放流ポンプ A	0.15kW	1	CV2°-4°	PF-D28	150x150x100(PVC)
M4B	放流ポンプ B	0.15kW	1	CV2°-4°		
MV	電動弁	――	1	CVV1.25°-4	VE22	――
FS-1 ◉	フロートスイッチ	――	3	CVV1.25°-4	PF-D22	――
FS-2 ◉	フロートスイッチ	――	3	CVV1.25°-4	PF-D22	――

※ポンプ圧送の場合、汚水配管はVP管とする。
※臭突管（排気管）工事について
・臭突管の立ち上げ位置は、近所の建物の窓の位置を配慮して決めて下さい。
・横引き配管はできるだけ短くして下さい。基礎コンクリート内は水平とし、
　基礎以降の配管は吐出口に向かって上り勾配となるようにして下さい。
・立ち上げ高さは、建物の軒下より1m以上高くして下さい。
・立ち上げ管は、風などで倒れないようにサポートを取り付けて下さい。

※ブルボックスは電気工事に含む。
※制御盤内へのガス（塩素ガス等）の流入を防止するため
　ブルボックス及び盤内への配線入口側をコーキング処理すること。
※接地（D種）は、確実に取ること。
※ブルボックスは排気口及び水中ポンプ引き上げ時等、干渉しない位置に設置すること。

KUJI ARCHITECTS STUDIO
株式会社 久慈設計 埼玉事務所
埼玉県さいたま市桜区西堀8-20-27 サニーブレイス201号 TEL048-789-6033
一級建築士事務所 埼玉県(1)第11789号
一級建築士登録 第32323号 千葉 聡

承認	審査	検図	製図

特記

業務番号 23110

工事名称
鶴ヶ島中学校大規模改修工事（機械設備）

図面内容
校舎棟 排水処理設備
浄化槽廻り配管平面図・配管配線平面図（改修後）

縮尺 A1:S=1/50 A3:S=1/100

図面区分 機械設備
図面番号 M-34

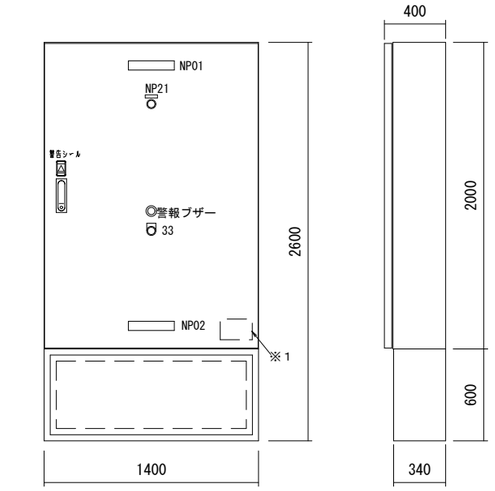

※1：指定のケーブル施工注意ラベル（扉裏側）

正面図

側面図

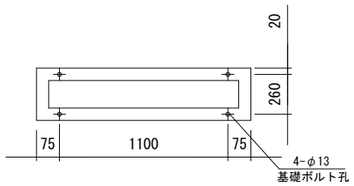

底面図

機器配置図（表示・操作部）

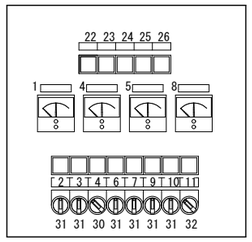

銘板表

記号	記入文字
NP01	汚水処理装置制御盤
02	社名板
NP 1	ばっ気ブロワ
2	ばっ気ブロワ　A
3	ばっ気ブロワ　B
4	流調エアリフトブロワ
5	原水ポンプ
6	原水ポンプ　A
7	原水ポンプ　B
8	放流ポンプ
9	放流ポンプ　A
10	放流ポンプ　B
11	電動弁
NP21	異常
22	電源
23	漏電
24	過負荷
25	原水槽　満水
26	放流槽　満水
NP30	切―入
31	手動ー切ー自動
32	手動逆洗ー自動
33	警報停止

制御盤仕様表

形式	屋内・屋外兼用　自立型

鋼板仕様	板厚	材質
ボックス	1.6mm	SPC
ド　ア	1.6mm	SPC
架　台	2.3mm	SPC

塗装仕様	色彩マンセル値）	つ　や
盤表面	5Y7/1	半つや
盤内面	5Y7/1	半つや
架　台	5Y7/1	半つや

タイムスイッチ設定		初期設定（工場出荷時）
TV11	時間設定	3回/日　開　AM2：00~10分間
		AM3：00~10分間
		AM4：00~10分間
	動作	出力1オン　電動弁逆洗側　開
		出力2オン　エアリフトブロワ　停止
TM1		ばっ気 A　AM0：00～12：00
		ばっ気 B　PM0：00～12：00

単線接続図

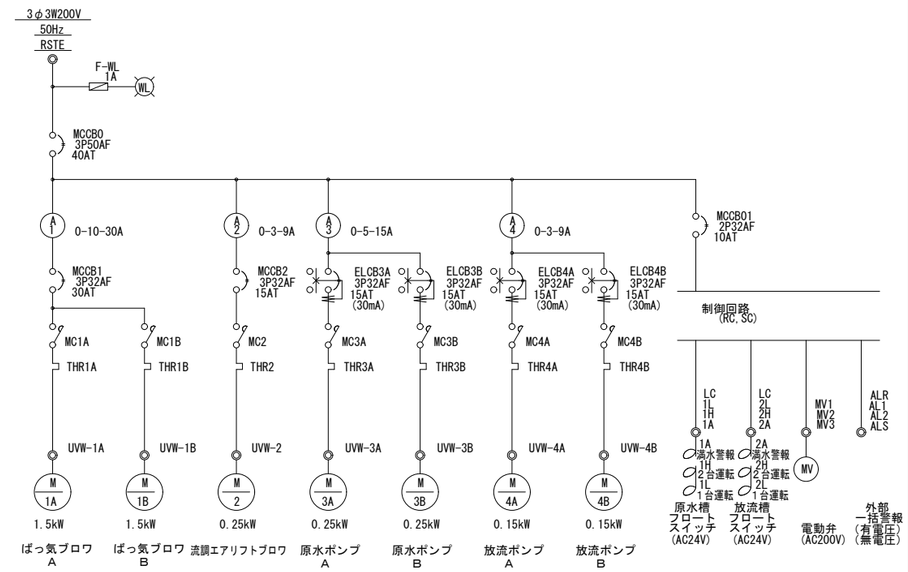

外部接続端子表

R	S	T	E
入力電源 (AC200V)			

ELBE
配線用アース

U1A	V1A	W1A	E	U1B	V1B	W1B	U2	V2	W2	E	U3A	V3A	W3A	ELBE	U3B	V3B	W3B	U4A	V4A	W4A	ELBE	U4B	V4B	W4B
ばっ気ブロワ A					B		流調エアリフトブロワ				原水ポンプ A					B		放流ポンプ A					B	

LC	1L	1H	1A	LC	2L	2H	2A	MV1	MV2	MV3	E	ALR	ALS	AL1	AL2				
原水槽フロートスイッチ				放流槽フロートスイッチ				1	2	3	FG	有電圧)(AC200V) 外部一括警報		無電圧) 外部一括警報		予備			
								電動弁											

※筐体アースは接地線Eに接続する。
※接地線EとELBEは制御盤内で共用しない事。

展開接続図

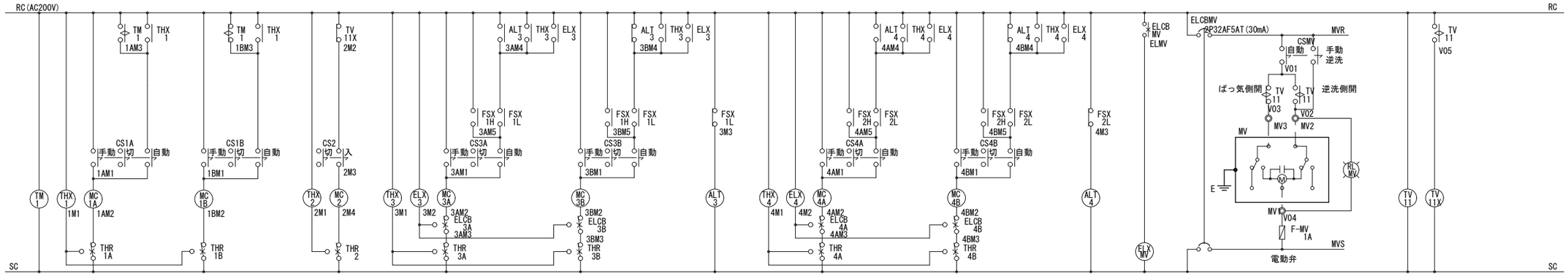

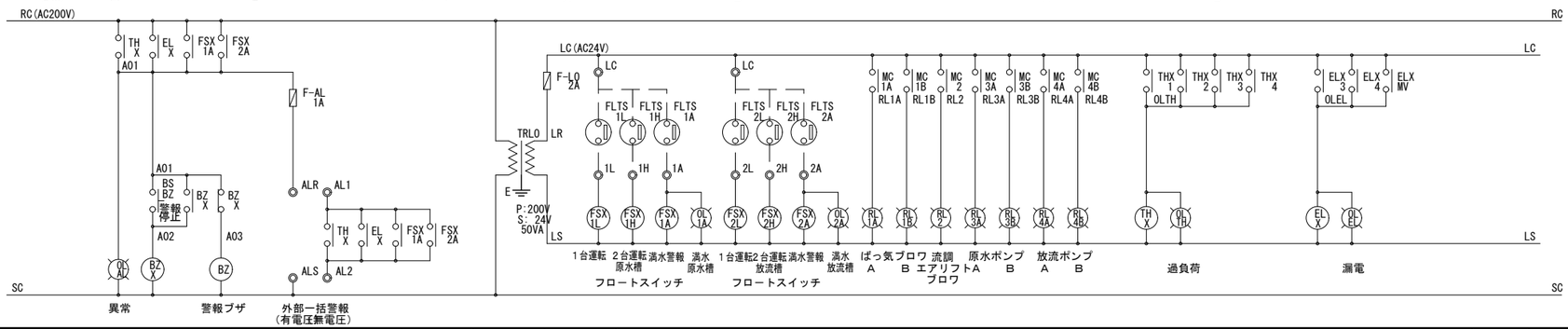

KUJI ARCHITECTS STUDIO
株式会社 久慈設計 埼玉事務所
埼玉県さいたま市桜区西堀8-20-27 サニーブレイス201号 TEL048-789-6033

一級建築士事務所 埼玉県(1)第11789号	承認	審査	検図	製図	特記
一級建築士登録 第３２３３２４号 千葉　聡					

業務番号	工事名称		
23110	鶴ヶ島中学校大規模改修工事（機械設備）		
	図面内容 校舎棟　排水処理設備 盤姿図・主回路図・展開接続図（改修後）	縮尺 A1:S=1/20 A3:S=1/40	図面区分 機械設備 / 図面番号 M-35

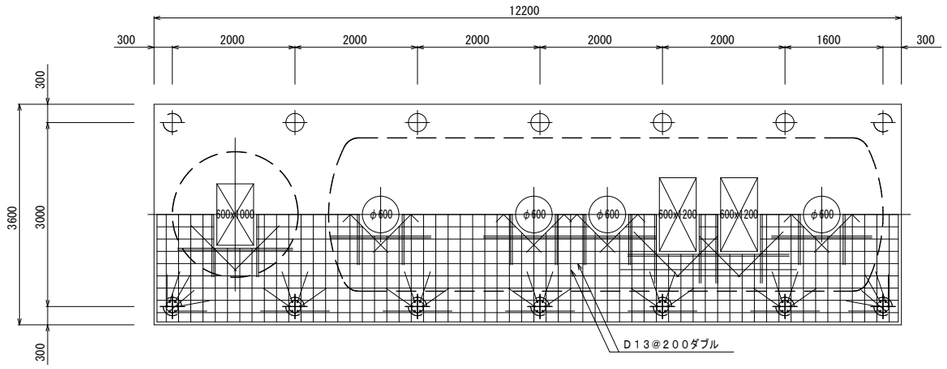

上版伏図

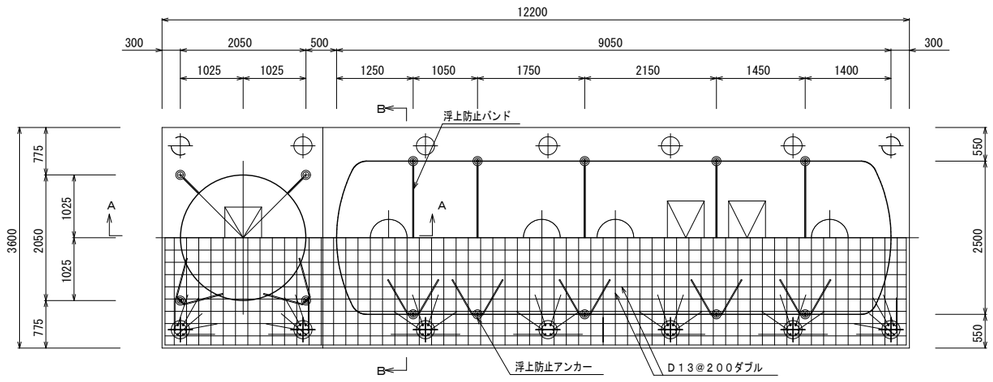

底盤伏図

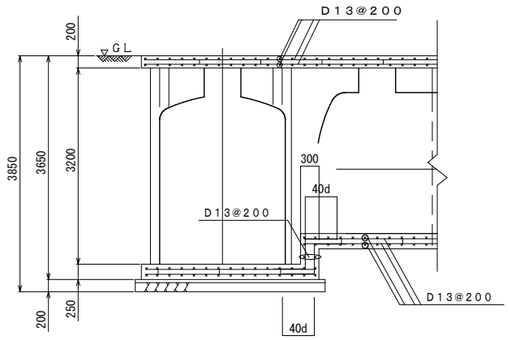

A－A断面配筋図

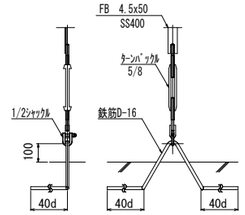

R部詳細図

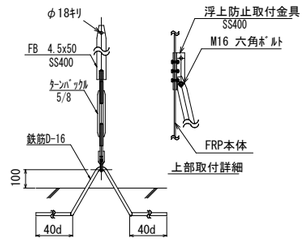

アンカー図（原水ポンプ槽用）

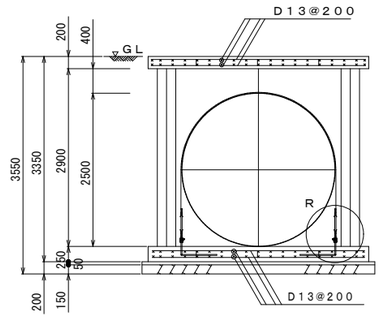

B－B断面配筋図

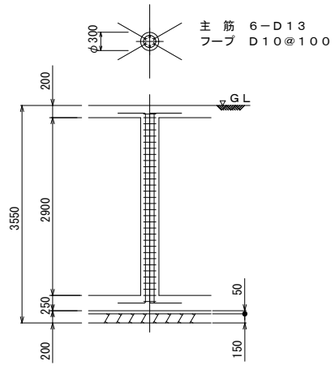

柱 断面図

スラブ開口補強筋要領図

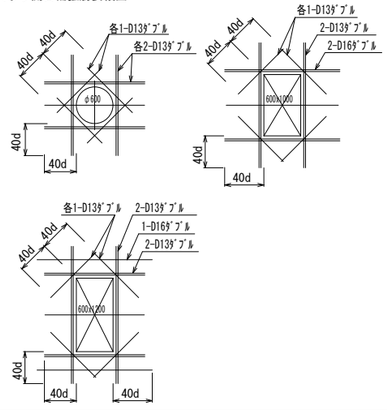

特記事項		
1．使用材料	コンクリート	FC＝21N／mm² 但し、捨てコン・無筋コンクリートはFC＝18N／mm²
	鉄筋	SD295A（規格品）
2．配筋事項	継ぎ手・定着長さ	全て40dとする
	巾止め筋	D10@1000
	その他	
3．鉄筋のかぶり厚さ	上床版	50
	柱	50
	底盤	70
4．地耐力その他	必要地耐力	60kN／m²以上
	施工時に地質、地下水位を調査し、地耐力を確認すること。	
	T－6仕様	

KUJI ARCHITECTS STUDIO
株式会社 久慈設計 埼玉事務所
埼玉県さいたま市桜区西堀8-20-27 サニーブレイス201号 TEL048-789-6033

一級建築士事務所	承認	審査	検図	製図
埼玉県(1)第11789号				
一級建築士登録 第32332号 千葉 聡				

特記

業務番号 23110

工事名称 鶴ヶ島中学校大規模改修工事（機械設備）

図面内容 校舎棟 排水処理設備 配筋図(参考)(改修後)

縮尺 A1:S=1/50 A3:S=1/100

図面区分 機械設備

図面番号 M-36

冷暖房機器表（１）（校舎棟・新設）

記号	機器名称	機器仕様	電気特性【５０Ｈｚ】 相(φ)	電圧(V)	容量(kW)	設置場所 階	室名	台数	備考
GHP-1	ガスヒートポンプエアコン	型　式　ビル用マルチ(２０ＨＰ)　臭気低減対策仕様	3	２００	(0.998/0.602)	1	屋外機置場	1	寸　法　1,660W×880D×2,195H
	屋外機	冷房能力　５６．０ｋＷ					(新設ＥＶ横)		重　量　705kg
		暖房能力　６３．０ｋＷ　送風機（外）	3	２００	0.36+0.42				冷媒管　15.9φ／28.6φ(R410A)
		ガス消費量　冷房時：４９．４ｋＷ　暖房時：４４．６ｋＷ							コンクリート基礎+フェンス（建築工事）
		付属品　防振架台、他標準付属品一式							
GHP-1-1	ガスヒートポンプエアコン	型　式　天井カセット形（４方向）	1	２００	(0.217/0.207)	1	多目的室（１）	1	冷媒管　9.5φ／15.9φ
	屋内機	冷房能力　１６．０ｋＷ							
		暖房能力　１８．０ｋＷ　送風機（内）	1	２００	0.106				
		付属品　標準付属品一式							
GHP-1-2	ガスヒートポンプエアコン	型　式　天井カセット形（４方向）	1	２００	(0.209/0.200)	1	多目的室（２）	1	冷媒管　9.5φ／15.9φ
	屋内機	冷房能力　１４．０ｋＷ							
		暖房能力　１６．０ｋＷ　送風機（内）	1	２００	0.106				
		付属品　標準付属品一式							
GHP-1-3	ガスヒートポンプエアコン	型　式　天井カセット形（４方向）	1	２００	(0.072/0.068)	1	多目的室（４）右	1	冷媒管　9.5φ／15.9φ
	屋内機	冷房能力　７．１ｋＷ							
		暖房能力　８．０ｋＷ　送風機（内）	1	２００	0.053				
		付属品　標準付属品一式							
GHP-1-4	ガスヒートポンプエアコン	型　式　天井カセット形（４方向）	1	２００	(0.072/0.068)	1	多目的室（４）左	1	冷媒管　9.5φ／15.9φ
	屋内機	冷房能力　７．１ｋＷ							
		暖房能力　８．０ｋＷ　送風機（内）	1	２００	0.053				
		付属品　標準付属品一式							
GHP-2	ガスヒートポンプエアコン	型　式　ビル用マルチ(３０ＨＰ)　臭気低減対策仕様	3	２００	(1.78/1.66)	1	屋外機置場	1	寸　法　1,660W×880D×2,195H
	屋外機	冷房能力　８５．０ｋＷ					(音楽器具庫前)		重　量　745kg
		暖房能力　９５．０ｋＷ　送風機（外）	3	２００	0.67+0.76				冷媒管　19.1φ／31.8φ(R410A)
		ガス消費量　冷房時：８０．１ｋＷ　暖房時：８０．２ｋＷ							コンクリート基礎+フェンス（建築工事）
		付属品　防振架台、他標準付属品一式							
GHP-2-1	ガスヒートポンプエアコン	型　式　天井カセット形（４方向）	1	２００	(0.128/0.110)	1	音楽室	2	冷媒管　9.5φ／15.9φ
	屋内機	冷房能力　９．０ｋＷ							
		暖房能力　１０．０ｋＷ　送風機（内）	1	２００	0.053				
		付属品　標準付属品一式							
GHP-2-2	ガスヒートポンプエアコン	型　式　天井カセット形（４方向）	1	２００	(0.128/0.110)	1	美術室	2	冷媒管　9.5φ／15.9φ
	屋内機	冷房能力　９．０ｋＷ							
		暖房能力　１０．０ｋＷ　送風機（内）	1	２００	0.053				
		付属品　標準付属品一式							
GHP-2-3	ガスヒートポンプエアコン	型　式　天井カセット形（４方向）	1	２００	(0.128/0.110)	1	技術室	2	冷媒管　9.5φ／15.9φ
	屋内機	冷房能力　９．０ｋＷ							
		暖房能力　１０．０ｋＷ　送風機（内）	1	２００	0.053				
		付属品　標準付属品一式							
GHP-2-4	ガスヒートポンプエアコン	型　式　天井カセット形（４方向）	1	２００	(0.033/0.027)	1	音楽器具庫	1	冷媒管　6.4φ／12.7φ
	屋内機	冷房能力　３．６ｋＷ							
		暖房能力　４．０ｋＷ　送風機（内）	1	２００	0.053				
		付属品　標準付属品一式							
GHP-2-5	ガスヒートポンプエアコン	型　式　天井カセット形（２方向）	1	２００	(0.041/0.037)	1	準備室(美術室側)	1	冷媒管　6.4φ／12.7φ
	屋内機	冷房能力　４．５ｋＷ							
		暖房能力　５．０ｋＷ　送風機（内）	1	２００	0.046				
		付属品　標準付属品一式							
GHP-2-6	ガスヒートポンプエアコン	型　式　天井カセット形（２方向）	1	２００	(0.041/0.037)	1	準備室(技術室側)	1	冷媒管　6.4φ／12.7φ
	屋内機	冷房能力　４．５ｋＷ							
		暖房能力　５．０ｋＷ　送風機（内）	1	２００	0.046				
		付属品　標準付属品一式							

記号	機器名称	機器仕様	電気特性【５０Ｈｚ】 相(φ)	電圧(V)	容量(kW)	設置場所 階	室名	台数	備考
GHP-3	ガスヒートポンプエアコン	型　式　ビル用マルチ(２５ＨＰ×２台連結)臭気低減対策仕様	3	２００	(1.37/0.70)×2	1	屋外機置場	1組	寸　法　1,660W×880D×2,195H×2
	屋外機	冷房能力　１４２．０ｋＷ（７１．０ｋＷ×２）					(準備室前)		重　量　720kg×2
		暖房能力　１６０．０ｋＷ（８０．０ｋＷ×２）　送風機（外）	3	２００	(0.53+0.61)×2				冷媒管　19.1φ／38.1φ(R410A)
		ガス消費量　冷房時：６４．１ｋＷ×２　暖房時：６４．５ｋＷ×２							コンクリート基礎+フェンス（建築工事）
		付属品　防振架台、他標準付属品一式							
GHP-3-1	ガスヒートポンプエアコン	型　式　天井カセット形（４方向）	1	２００	(0.187/0.174)	1	第１理科室	2	冷媒管　9.5φ／15.9φ
	屋内機	冷房能力　１１．２ｋＷ							
		暖房能力　１２．５ｋＷ　送風機（内）	1	２００	0.106				
		付属品　標準付属品一式							
GHP-3-2	ガスヒートポンプエアコン	型　式　天井カセット形（４方向）	1	２００	(0.187/0.174)	1	第２理科室	2	冷媒管　9.5φ／15.9φ
	屋内機	冷房能力　１１．２ｋＷ							
		暖房能力　１２．５ｋＷ　送風機（内）	1	２００	0.106				
		付属品　標準付属品一式							
GHP-3-3	ガスヒートポンプエアコン	型　式　天井カセット形（４方向）	1	２００	(0.128/0.110)	1	家庭科室	2	冷媒管　9.5φ／15.9φ
	屋内機	冷房能力　９．０ｋＷ							
		暖房能力　１０．０ｋＷ　送風機（内）	1	２００	0.053				
		付属品　標準付属品一式							
GHP-3-4	ガスヒートポンプエアコン	型　式　天井カセット形（４方向）	1	２００	(0.187/0.174)	1	理科室準備室	1	冷媒管　9.5φ／15.9φ
	屋内機	冷房能力　１１．２ｋＷ							
		暖房能力　１２．５ｋＷ　送風機（内）	1	２００	0.106				
		付属品　標準付属品一式							
GHP-3-5	ガスヒートポンプエアコン	型　式　天井カセット形（４方向）	1	２００	(0.086/0.081)	1	家庭科準備室	1	冷媒管　9.5φ／15.9φ
	屋内機	冷房能力　８．０ｋＷ							
		暖房能力　９．０ｋＷ　送風機（内）	1	２００	0.053				
		付属品　標準付属品一式							
GHP-3-6	ガスヒートポンプエアコン	型　式　天井カセット形（４方向）	1	２００	(0.217/0.207)	1	自主学習室	1	冷媒管　9.5φ／15.9φ
	屋内機	冷房能力　１６．０ｋＷ							
		暖房能力　１８．０ｋＷ　送風機（内）	1	２００	0.106				
		付属品　標準付属品一式							
GHP-3-7	ガスヒートポンプエアコン	型　式　天井カセット形（４方向）	1	２００	(0.052/0.038)	1	相談室	1	冷媒管　9.5φ／15.9φ
	屋内機	冷房能力　５．６ｋＷ							
		暖房能力　６．３ｋＷ　送風機（内）	1	２００	0.053				
		付属品　標準付属品一式							
GHP-3-8	ガスヒートポンプエアコン	型　式　天井カセット形（１方向）	1	２００	(0.056/0.056)	1	相談スペース	1	冷媒管　6.4φ／12.7φ
	屋内機	冷房能力　３．６ｋＷ							
		暖房能力　４．０ｋＷ　送風機（内）	1	２００	0.078				
		付属品　標準付属品一式							
GHP-4	ガスヒートポンプエアコン	型　式　ビル用マルチ(３０ＨＰ)　臭気低減対策仕様	3	２００	(1.78/1.66)	3	屋上(特別教室棟)	1	寸　法　1,660W×880D×2,195H
	屋外機	冷房能力　８５．０ｋＷ							重　量　745kg
		暖房能力　９５．０ｋＷ　送風機（外）	3	２００	0.67+0.76				冷媒管　19.1φ／31.8φ(R410A)
		ガス消費量　冷房時：８０．１ｋＷ　暖房時：８０．２ｋＷ							コンクリート基礎（建築工事）
		付属品　防振架台、他標準付属品一式							
GHP-4-1	ガスヒートポンプエアコン	型　式　天井カセット形（４方向）	1	２００	(0.187/0.174)	2	職員室	4	冷媒管　9.5φ／15.9φ
	屋内機	冷房能力　１１．２ｋＷ							
		暖房能力　１２．５ｋＷ　送風機（内）	1	２００	0.106				
		付属品　標準付属品一式							
GHP-4-2	ガスヒートポンプエアコン	型　式　天井カセット形（４方向）	1	２００	(0.072/0.068)	2	校長室	1	冷媒管　9.5φ／15.9φ
	屋内機	冷房能力　７．１ｋＷ							
		暖房能力　８．０ｋＷ　送風機（内）	1	２００	0.053				
		付属品　標準付属品一式							

特記事項

※１．機器は国土交通省大臣官房官庁営繕部監修公共建築工事標準仕様書（機械設備工事編）適合品とする。
※２．冷房能力及び暖房能力は、ＪＩＢ　Ｂ　８６１６の条件による能力及び冷媒長さ等の能力補正を行って決定された機器能力とする。
※３．電気容量は参考値とする。<電気容量欄において（　）内の数値は消費電力を示し、その数値は（冷房時／暖房時）を示す。>
※４．ガスヒートポンプエアコンのガス（１３Ａ）消費は参考値とする。
※５．屋外機は製造者が取扱うＡＰＦが最高値のものとする。
※６．屋外機（ＧＨＰマルチ）には、分岐配管セットを付属とする。
※７．屋外機（ＥＨＰ店舗用）には、遠方制御アダプターを付属とする。
※８．スプリング防振架台は、耐震性能として設計用水平震度２．０Ｋｈ、垂直１．０Ｋｈとする。
※９．屋外ユニット間の電気配線（アース共）の仕様は、製造者の標準とし本工事とする。
※１０．全ての屋内機にはドレンアップ装置を付属とし、カセット形には化粧パネル、防振吊り金具を付属とする。
※１１．屋内機のフィルターは、ロングライフフィルターとし、予備として１００％を付属とする。
※１２．グリーン購入法に規定されている特定調達品目に該当する機材は適合品とすること。
※１３．屋外機には施工業者名・施工年月・使用室名を表示すること。
※１４．起動方式は、全て直入始動とする。

KUJI ARCHITECTS STUDIO
株式会社 久慈設計 埼玉事務所
埼玉県さいたま市桜区西堀8-20-27 サニーブレイス201号 TEL048-789-6033
一級建築士事務所 埼玉県(1)第11789号
一級建築士登録 第３２３３２４号 千葉　聡

承認	審査	検図	製図

特記

業務番号	工事名称		
23110	鶴ヶ島中学校大規模改修工事（機械設備）		
	図面内容：校舎棟 冷暖房設備 機器表（１）（ＧＨＰ）（改修後）	縮尺 A1: － A3: －	図面区分 機械設備 / 図面番号 M-37

冷暖房機器表（２）

記号	機器名称	機器仕様	電気特性【５０Ｈｚ】 相(φ)	電圧(V)	容量(kW)	設置場所 階	室名	台数	備考
GHP-4-3	ガスヒートポンプエアコン	型　式　天井カセット形（４方向）	1	２００	(0.128/0.110)	2	会議室	2	冷媒管　9.5φ／15.9φ
	屋内機	冷房能力　９．０ｋＷ							
		暖房能力　１０．０ｋＷ　送風機（内）	1	２００	0.053				
		付属品　標準付属品一式							
GHP-5	ガスヒートポンプエアコン	型　式　ビル用マルチ（２５ＨＰ）　臭気低減対策仕様	3	２００	(1.37/0.70)	1	屋外機置場	1	寸　法　1,660W×880D×2,195H
	屋外機	冷房能力　７１．０ｋＷ					（音楽器具庫前）		重　量　720kg
		暖房能力　８０．０ｋＷ　送風機（外）	3	２００	0.53+0.61				冷媒管　15.9φ／31.8φ(R410A)
		ガス消費量　冷房時：６４．１ｋＷ　暖房時：６４．５ｋＷ							コンクリート基礎+フェンス（建築工事）
		付属品　防振架台、他標準付属品一式							
GHP-5-1	ガスヒートポンプエアコン	型　式　天井カセット形（４方向）	1	２００	(0.217/0.207)	2	メディアセンター	3	冷媒管　9.5φ／15.9φ
	屋内機	冷房能力　１６．０ｋＷ							
		暖房能力　１８．０ｋＷ　送風機（内）	1	２００	0.106				
		付属品　標準付属品一式							
GHP-5-2	ガスヒートポンプエアコン	型　式　天井カセット形（４方向）	1	２００	(0.052/0.038)	2	生徒会室	1	冷媒管　6.4φ／12.7φ
	屋内機	冷房能力　５．６ｋＷ							
		暖房能力　６．３ｋＷ　送風機（内）	1	２００	0.053				
		付属品　標準付属品一式							
GHP-6	ガスヒートポンプエアコン	型　式　ビル用マルチ（３０ＨＰ）　臭気低減対策仕様	3	２００	(1.78/1.66)	R	屋上(特別教室棟)	1	寸　法　1,660W×880D×2,195H
	屋外機	冷房能力　８５．０ｋＷ							重　量　745kg
		暖房能力　９５．０ｋＷ　送風機（外）	3	２００	0.67+0.76				冷媒管　19.1φ／31.8φ(R410A)
		ガス消費量　冷房時：８０．１ｋＷ　暖房時：８０．２ｋＷ							コンクリート基礎（建築工事）
		付属品　防振架台、他標準付属品一式							
GHP-6-1	ガスヒートポンプエアコン	型　式　天井カセット形（４方向）	1	２００	(0.217/0.207)	2	特別支援教室（１）	1	冷媒管　9.5φ／15.9φ
	屋内機	冷房能力　１６．０ｋＷ							
		暖房能力　１８．０ｋＷ　送風機（内）	1	２００	0.106				
		付属品　標準付属品一式							
GHP-6-2	ガスヒートポンプエアコン	型　式　天井カセット形（４方向）	1	２００	(0.217/0.207)	2	特別支援教室（２）	1	冷媒管　9.5φ／15.9φ
	屋内機	冷房能力　１６．０ｋＷ							
		暖房能力　１８．０ｋＷ　送風機（内）	1	２００	0.106				
		付属品　標準付属品一式							
GHP-6-3	ガスヒートポンプエアコン	型　式　天井カセット形（４方向）	1	２００	(0.217/0.207)	2	特別支援教室（３）	1	冷媒管　9.5φ／15.9φ
	屋内機	冷房能力　１６．０ｋＷ							
		暖房能力　１８．０ｋＷ　送風機（内）	1	２００	0.106				
		付属品　標準付属品一式							
GHP-6-4	ガスヒートポンプエアコン	型　式　天井カセット形（４方向）	1	２００	(0.217/0.207)	2	特別支援教室（４）	1	冷媒管　9.5φ／15.9φ
	屋内機	冷房能力　１６．０ｋＷ							
		暖房能力　１８．０ｋＷ　送風機（内）	1	２００	0.106				
		付属品　標準付属品一式							
GHP-7	ガスヒートポンプエアコン	型　式　ビル用マルチ（２０ＨＰ）　臭気低減対策仕様	3	２００	(0.998/0.602)	1	屋外機置場	1	寸　法　1,660W×880D×2,195H
	屋外機	冷房能力　５６．０ｋＷ					（新設ＥＶ横）		重　量　705kg
		暖房能力　６３．０ｋＷ　送風機（外）	3	２００	0.36+0.42				冷媒管　15.9φ／28.6φ(R410A)
		ガス消費量　冷房時：４９．４ｋＷ　暖房時：４４．６ｋＷ							コンクリート基礎+フェンス（建築工事）
		付属品　防振架台、他標準付属品一式							
GHP-7-1	ガスヒートポンプエアコン	型　式　天井カセット形（４方向）	1	２００	(0.217/0.207)	2	普通教室Ａ	1	冷媒管　9.5φ／15.9φ
	屋内機	冷房能力　１６．０ｋＷ							
		暖房能力　１８．０ｋＷ　送風機（内）	1	２００	0.106				
		付属品　標準付属品一式							
GHP-7-2	ガスヒートポンプエアコン	型　式　天井カセット形（４方向）	1	２００	(0.217/0.207)	2	普通教室Ｂ	1	冷媒管　9.5φ／15.9φ
	屋内機	冷房能力　１６．０ｋＷ							
		暖房能力　１８．０ｋＷ　送風機（内）	1	２００	0.106				
		付属品　標準付属品一式							
GHP-7-3	ガスヒートポンプエアコン	型　式　天井カセット形（４方向）	1	２００	(0.217/0.207)	2	普通教室Ｅ	1	冷媒管　9.5φ／15.9φ
	屋内機	冷房能力　１６．０ｋＷ							
		暖房能力　１８．０ｋＷ　送風機（内）	1	２００	0.106				
		付属品　標準付属品一式							
GHP-8	ガスヒートポンプエアコン	型　式　ビル用マルチ（２０ＨＰ）　臭気低減対策仕様	3	２００	(0.998/0.602)	1	屋外機置場	1	寸　法　1,660W×880D×2,195H
	屋外機	冷房能力　５６．０ｋＷ					（新設ＥＶ横）		重　量　705kg
		暖房能力　６３．０ｋＷ　送風機（外）	3	２００	0.36+0.42				冷媒管　15.9φ／28.6φ(R410A)
		ガス消費量　冷房時：４９．４ｋＷ　暖房時：４４．６ｋＷ							コンクリート基礎+フェンス（建築工事）
		付属品　防振架台、他標準付属品一式							
GHP-8-1	ガスヒートポンプエアコン	型　式　天井カセット形（４方向）	1	２００	(0.217/0.207)	2	普通教室Ｃ	1	冷媒管　9.5φ／15.9φ
	屋内機	冷房能力　１６．０ｋＷ							
		暖房能力　１８．０ｋＷ　送風機（内）	1	２００	0.106				
		付属品　標準付属品一式							
GHP-8-2	ガスヒートポンプエアコン	型　式　天井カセット形（４方向）	1	２００	(0.217/0.207)	2	普通教室Ｄ	1	冷媒管　9.5φ／15.9φ
	屋内機	冷房能力　１６．０ｋＷ							
		暖房能力　１８．０ｋＷ　送風機（内）	1	２００	0.106				
		付属品　標準付属品一式							
GHP-8-3	ガスヒートポンプエアコン	型　式　天井カセット形（４方向）	1	２００	(0.217/0.207)	2	多目的室Ｆ	1	冷媒管　9.5φ／15.9φ
	屋内機	冷房能力　１６．０ｋＷ							
		暖房能力　１８．０ｋＷ　送風機（内）	1	２００	0.106				
		付属品　標準付属品一式							
GHP-9	ガスヒートポンプエアコン	型　式　ビル用マルチ（２０ＨＰ）　臭気低減対策仕様	3	２００	(0.998/0.602)	R	屋上(普通教室棟)	1	寸　法　1,660W×880D×2,195H
	屋外機	冷房能力　５６．０ｋＷ							重　量　705kg
		暖房能力　６３．０ｋＷ　送風機（外）	3	２００	0.36+0.42				冷媒管　15.9φ／28.6φ(R410A)
		ガス消費量　冷房時：４９．４ｋＷ　暖房時：４４．６ｋＷ							コンクリート基礎（建築工事）
		付属品　防振架台、他標準付属品一式							
GHP-9-1	ガスヒートポンプエアコン	型　式　天井カセット形（４方向）	1	２００	(0.217/0.207)	3	普通教室Ａ	1	冷媒管　9.5φ／15.9φ
	屋内機	冷房能力　１６．０ｋＷ							
		暖房能力　１８．０ｋＷ　送風機（内）	1	２００	0.106				
		付属品　標準付属品一式							
GHP-9-2	ガスヒートポンプエアコン	型　式　天井カセット形（４方向）	1	２００	(0.217/0.207)	3	普通教室Ｂ	1	冷媒管　9.5φ／15.9φ
	屋内機	冷房能力　１６．０ｋＷ							
		暖房能力　１８．０ｋＷ　送風機（内）	1	２００	0.106				
		付属品　標準付属品一式							
GHP-9-3	ガスヒートポンプエアコン	型　式　天井カセット形（４方向）	1	２００	(0.217/0.207)	3	普通教室Ｅ	1	冷媒管　9.5φ／15.9φ
	屋内機	冷房能力　１６．０ｋＷ							
		暖房能力　１８．０ｋＷ　送風機（内）	1	２００	0.106				
		付属品　標準付属品一式							
GHP-10	ガスヒートポンプエアコン	型　式　ビル用マルチ（２０ＨＰ）　臭気低減対策仕様	3	２００	(0.998/0.602)	R	屋上(普通教室棟)	1	寸　法　1,660W×880D×2,195H
	屋外機	冷房能力　５６．０ｋＷ							重　量　705kg
		暖房能力　６３．０ｋＷ　送風機（外）	3	２００	0.36+0.42				冷媒管　15.9φ／28.6φ(R410A)
		ガス消費量　冷房時：４９．４ｋＷ　暖房時：４４．６ｋＷ							コンクリート基礎（建築工事）
		付属品　防振架台、他標準付属品一式							
GHP-10-1	ガスヒートポンプエアコン	型　式　天井カセット形（４方向）	1	２００	(0.217/0.207)	3	普通教室Ｃ	1	冷媒管　9.5φ／15.9φ
	屋内機	冷房能力　１６．０ｋＷ							
		暖房能力　１８．０ｋＷ　送風機（内）	1	２００	0.106				
		付属品　標準付属品一式							
GHP-10-2	ガスヒートポンプエアコン	型　式　天井カセット形（４方向）	1	２００	(0.217/0.207)	3	普通教室Ｄ	1	冷媒管　9.5φ／15.9φ
	屋内機	冷房能力　１６．０ｋＷ							
		暖房能力　１８．０ｋＷ　送風機（内）	1	２００	0.106				
		付属品　標準付属品一式							

特記事項

※１．機器は国土交通省大臣官房官庁営繕部監修公共建築工事標準仕様書（機械設備工事編）適合品とする。
※２．冷房能力及び暖房能力は、ＪＩＢ　Ｂ　８６１６の条件による能力及び冷媒長さ等の能力補正を行って決定された機器能力とする。
※３．電気容量は参考値とする。<電気容量欄において（　）内の数値は消費電力を示し、その数値は（冷房時／暖房時）を示す。>
※４．ガスヒートポンプエアコンのガス（１３Ａ）消費は参考値とする。
※５．屋外機は製造者が取扱うＡＰＦが最高値のものとする。
※６．屋外機（ＧＨＰマルチ）には、分岐配管セットを付属制御でダブターを付属とする。
※７．屋外機（ＥＨＰ店舗用）には、遠方制御アダプターを付属とする。
※８．スプリング防振架台は、耐震性能として設計用水平震度２．０Ｋｈ、垂直１．０Ｋｈとする。
※９．屋外ユニット間の電気配線（アース共）の仕様は、製造者の標準とし本工事とする。
※１０．全ての屋内機にはドレンアップ装置を付属とし、カセット形には化粧パネル、防振吊り金具を付属とする。
※１１．屋内機のフィルターは、ロングライフフィルターとし、予備として１００％を付属とする。
※１２．グリーン購入法に規定されている特定調達品目に該当する機材は適合品とすること。
※１３．屋外機には施工業者名・施工年月・使用室名を表示すること。
※１４．起動方式は、全て直入始動とする。

KUJI ARCHITECTS STUDIO
株式会社 久慈設計 埼玉事務所
埼玉県さいたま市桜区西堀8-20-27 サニーブレイス201号 TEL048-789-6033

一級建築士事務所 埼玉県(1)第11789号	承認	審査	検図	製図	特記
一級建築士登録 第３２３３２４号 千葉　聡					

業務番号 23110

工事名称：鶴ヶ島中学校大規模改修工事（機械設備）

図面内容：校舎棟 冷暖房設備 機器表（２）（ＧＨＰ）（改修後）

縮尺 A1: － A3: －

図面区分：機械設備

図面番号：M-38

冷暖房機器表（3）

記号	機器名称	機器仕様	電気特性【50Hz】			設置場所		台数	備考
GHP-10-3	ガスヒートポンプエアコン	型　式　天井カセット形（4方向）	1	200	(0.217/0.207)	3	普通教室F	1	冷媒管　9.5φ／15.9φ
	屋内機	冷房能力　16.0kW							
		暖房能力　18.0kW　送風機（内）	1	200	0.106				
		付属品　標準付属品一式							
GHP-11	ガスヒートポンプエアコン	型　式　ビル用マルチ(20HP)　臭気低減対策仕様	3	200	(0.998/0.602)	R	屋上(普通教室棟)	1	寸　法　1,660W×880D×2,195H
	屋外機	冷房能力　56.0kW							重　量　705kg
		暖房能力　63.0kW　送風機（外）	3	200	0.36+0.42				冷媒管　15.9φ／28.6φ(R410A)
		ガス消費量　冷房時：49.4kW　暖房時：44.6kW							コンクリート基礎（建築工事）
		付属品　防振架台、他標準付属品一式							
GHP-11-1	ガスヒートポンプエアコン	型　式　天井カセット形（4方向）	1	200	(0.217/0.207)	4	普通教室A	1	冷媒管　9.5φ／15.9φ
	屋内機	冷房能力　16.0kW							
		暖房能力　18.0kW　送風機（内）	1	200	0.106				
		付属品　標準付属品一式							
GHP-11-2	ガスヒートポンプエアコン	型　式　天井カセット形（4方向）	1	200	(0.217/0.207)	4	普通教室B	1	冷媒管　9.5φ／15.9φ
	屋内機	冷房能力　16.0kW							
		暖房能力　18.0kW　送風機（内）	1	200	0.106				
		付属品　標準付属品一式							
GHP-11-3	ガスヒートポンプエアコン	型　式　天井カセット形（4方向）	1	200	(0.217/0.207)	4	普通教室E	1	冷媒管　9.5φ／15.9φ
	屋内機	冷房能力　16.0kW							
		暖房能力　18.0kW　送風機（内）	1	200	0.106				
		付属品　標準付属品一式							
GHP-12	ガスヒートポンプエアコン	型　式　ビル用マルチ(20HP)　臭気低減対策仕様	3	200	(0.998/0.602)	R	屋上(普通教室棟)	1	寸　法　1,660W×880D×2,195H
	屋外機	冷房能力　56.0kW							重　量　705kg
		暖房能力　63.0kW　送風機（外）	3	200	0.36+0.42				冷媒管　15.9φ／28.6φ(R410A)
		ガス消費量　冷房時：49.4kW　暖房時：44.6kW							コンクリート基礎（建築工事）
		付属品　防振架台、他標準付属品一式							
GHP-12-1	ガスヒートポンプエアコン	型　式　天井カセット形（4方向）	1	200	(0.217/0.207)	4	普通教室C	1	冷媒管　9.5φ／15.9φ
	屋内機	冷房能力　16.0kW							
		暖房能力　18.0kW　送風機（内）	1	200	0.106				
		付属品　標準付属品一式							
GHP-12-2	ガスヒートポンプエアコン	型　式　天井カセット形（4方向）	1	200	(0.217/0.207)	4	普通教室D	1	冷媒管　9.5φ／15.9φ
	屋内機	冷房能力　16.0kW							
		暖房能力　18.0kW　送風機（内）	1	200	0.106				
		付属品　標準付属品一式							
GHP-12-3	ガスヒートポンプエアコン	型　式　天井カセット形（4方向）	1	200	(0.217/0.207)	4	普通教室F	1	冷媒管　9.5φ／15.9φ
	屋内機	冷房能力　16.0kW							
		暖房能力　18.0kW　送風機（内）	1	200	0.106				
		付属品　標準付属品一式							
GHP-13	ガスヒートポンプエアコン	型　式　ビル用マルチ(13HP)　臭気低減対策仕様	3	200	(0.720/0.527)	1	屋外機置場	1	寸　法　1,400W×880D×2,077H
	屋外機	冷房能力　35.5kW					(配膳室前)		重　量　590kg
		暖房能力　40.0kW　送風機（外）	3	200	0.686×2				冷媒管　12.7φ／25.4φ(R410A)
		ガス消費量　冷房時：32.0kW　暖房時：29.8kW							コンクリート基礎+フェンス（建築工事）
		付属品　防振架台、他標準付属品一式							
GHP-13-1	ガスヒートポンプエアコン	型　式　天井カセット形（4方向）	1	200	(0.052/0.038)	1	配膳室	2	冷媒管　6.4φ／12.7φ
	屋内機	冷房能力　5.6kW							
		暖房能力　6.3kW　送風機（内）	1	200	0.053				
		付属品　標準付属品一式							
GHP-13-2	ガスヒートポンプエアコン	型　式　壁掛形	1	200	(0.022/0.022)	2	配膳室（1）	1	冷媒管　6.4φ／12.7φ
	屋内機	冷房能力　3.6kW							
		暖房能力　4.0kW　送風機（内）	1	200	0.048				
		付属品　標準付属品一式							

記号	機器名称	機器仕様	電気特性【50Hz】			設置場所		台数	備考
			相(φ)	電圧(V)	容量(kW)	階	室名		
GHP-13-3	ガスヒートポンプエアコン	型　式　天井カセット形（2方向）	1	200	(0.041/0.037)	2	配膳室（2）	1	冷媒管　6.4φ／12.7φ
	屋内機	冷房能力　4.5kW							
		暖房能力　5.0kW　送風機（内）	1	200	0.046				
		付属品　標準付属品一式							
GHP-13-3	ガスヒートポンプエアコン	型　式　壁掛形	1	200	(0.022/0.022)	3	配膳室	1	冷媒管　6.4φ／12.7φ
	屋内機	冷房能力　3.6kW							
		暖房能力　4.0kW　送風機（内）	1	200	0.048				
		付属品　標準付属品一式							
GHP-13-4	ガスヒートポンプエアコン	型　式　壁掛形	1	200	(0.022/0.022)	4	配膳室	1	冷媒管　6.4φ／12.7φ
	屋内機	冷房能力　3.6kW							
		暖房能力　4.0kW　送風機（内）	1	200	0.048				
		付属品　標準付属品一式							
RS	ビルマルエアコンリモコン	型　式　多機能液晶付ワイヤードリモコン						44	
		仕　様　運転／停止、風量設定、スケジュール機能、				1	多目的室（1～2）	（2）	各多目的室につき1個
		消し忘れ防止タイマー				1	多目的室（4）	（2）	
						1	音楽室	（1）	
						1	音楽器具庫	（1）	
						1	美術室	（1）	
						1	技術室	（1）	
						1	準備室	（1）	
						1	第1、第2理科室	（2）	各理科室につき1個
						1	理科準備室	（1）	
						1	家庭科室,同準備室	（2）	
						1	相談室	（1）	
						1	相談スペース	（1）	
						1	自主学習室	（1）	
						2	メディアセンター	（1）	
						2	生徒会室	（1）	
						2	職員室	（1）	
						2	校長室	（1）	
						2	会議室	（1）	
						2	特別支援教室(1～4)	（4）	各特別支援教室につき1個
						2	普通教室	（6）	各普通教室につき1個
						3	普通教室	（6）	各普通教室につき1個
						4	普通教室	（6）	各普通教室につき1個
RS2	ビルマルフロアリモコン	型　式　液晶タッチパネル式集中リモコン	1	200	0.01	1	配膳室	1	
		機　能　8グループの室内ユニット制御、							
		監視等の自動制御、運転・停止、設定温度の変更、							
CRS	集中リモコン	型　式　液晶タッチパネル式集中リモコン	1	200	0.01	2	職員室	1	GHP-13(配膳室系統)及び
		機　能　64グループの室内ユニット制御、							EHP-9(外部倉庫系統)を除く
		監視等の自動制御、運転・停止、設定温度の変更、							
		スケジュール管理、個別リモコン操作の禁止、							
		外部記憶媒体への出力							

特記事項

※1．機器は国土交通省大臣官房官庁営繕部監修公共建築工事標準仕様書（機械設備工事編）適合品とする。
※2．冷房能力及び暖房能力は、JIB　B　8616の条件による能力及び冷媒長さ等の能力補正を行って決定された機器能力とする。
※3．電気容量は参考値とする。<電気容量欄において（　）内の数値は消費電力を示し、その数値は（冷房時／暖房時）を示す。>
※4．ガスヒートポンプエアコンのガス（13A）消費は参考値とする。
※5．屋外機は製造者が取扱うAPFが最高値のものとする。
※6．屋外機（GHPマルチ）には、分岐配管セットを付属とする。
※7．屋外機（EHP店舗用）には、遠方制御アダプターを付属とする。
※8．スプリング防振架台は、耐震性能として設計用水平震度2．0Kh、垂直1．0Khとする。
※9．屋外ユニット間の電気配線（アース共）の仕様は、製造者の標準とし本工事とする。
※10．全ての屋内機にはドレンアップ装置を付属とし、カセット形には化粧パネル、防振吊り金具を付属とする。
※11．屋内機のフィルターは、ロングライフフィルターとし、予備として100%を付属とする。
※12．グリーン購入法に規定されている特定調達品目に該当する機材は適合品とすること。
※13．屋外機には施工業者名・施工年月・使用室名を表示すること。
※14．起動方式は、全て直入始動とする。

KUJI ARCHITECTS STUDIO
株式会社 久慈設計 埼玉事務所
埼玉県さいたま市桜区西堀8-20-27 サニープレイス201号 TEL048-789-6033

一級建築士事務所 埼玉県(1)第11789号	承認	審査	検図	製図	特記
一級建築士登録 第32332４号 千葉　聡					

業務番号 23110

工事名称：鶴ヶ島中学校大規模改修工事（機械設備）

図面内容：校舎棟 冷暖房設備 機器表（3）（GHP）（改修後）

縮尺 A1：－ A3：－

図面区分：機械設備

図面番号：M-39

冷暖房機器表（4）

記号	機器名称	機器仕様		電気特性【50Hz】 相(φ)	電圧(V)	容量(kW)	設置場所 階	室名	台数	備考
EHP-1/1-1	空冷ヒートポンプエアコン	型　式	店舗用エアコン　シングル	3	200	(2.20/2.20)	1	屋外	1	寸　法　940W×320D×1,430H
	屋外機 / 屋内機	冷房能力	10.0kW　圧縮機	3	200	1.79				重　量　90kg
		暖房能力	11.2kW　送風機（外）	3	200	0.110x2				冷媒管　9.5φ／15.9φ（R32）
		型　式	天井カセット形（4方向）　送風機（内）	3	200	0.106	1	保健室	1	コンクリート基礎+フェンス（建築工事）
		付属品	多機能液晶付ワイヤードリモコン、風向調整板、							
			防振ゴム(屋外機)、他標準付属品一式							
EHP-2/2-1	空冷ヒートポンプエアコン	型　式	店舗用エアコン　シングル	3	200	(1.59/1.58)	1	屋外	1	寸　法　940W×320D×990H
	屋外機 / 屋内機	冷房能力	7.1kW　圧縮機	3	200	1.29				重　量　66kg
		暖房能力	8.0kW　送風機（外）	3	200	0.084				冷媒管　9.5φ／15.9φ（R32）
		型　式	天井カセット形（4方向）　送風機（内）	3	200	0.106	1	事務室	1	コンクリート基礎+フェンス（建築工事）
		付属品	多機能液晶付ワイヤードリモコン、風向調整板、							
			防振ゴム(屋外機)、他標準付属品一式							
EHP-3/3-1	空冷ヒートポンプエアコン	型　式	店舗用エアコン　シングル	3	200	(4.60/4.45)	1	屋外	1	寸　法　940W×320D×1,430H
	屋外機 / 屋内機	冷房能力	14.0kW　圧縮機	3	200	2.83				重　量　90kg
		暖房能力	16.0kW　送風機（外）	3	200	0.110x2				冷媒管　9.5φ／15.9φ（R32）
		型　式	天井カセット形（4方向）　送風機（内）	3	200	[0.030]×3	1	多目的室（3）	3	
		付属品	多機能液晶付ワイヤードリモコン、風向調整板、							
			防振ゴム(屋外機)、他標準付属品一式							
EHP-4/4-1	空冷ヒートポンプエアコン	型　式	店舗用エアコン　シングル	3	200	(2.50/2.80)	R	屋上(特別教室棟)	1	寸　法　940W×320D×1,430H
	屋外機 / 屋内機	冷房能力	10.0kW　圧縮機	3	200	1.79				重　量　90kg
		暖房能力	11.2kW　送風機（外）	3	200	0.110x2				冷媒管　9.5φ／15.9φ（R32）
		型　式	天井カセット形（2方向）　送風機（内）	3	200	0.046x2	2	更衣室（1）	1	コンクリート基礎（建築工事）
		付属品	多機能液晶付ワイヤードリモコン、							
			防振架台(減震機構付)、他標準付属品一式							
EHP-5/5-1	空冷ヒートポンプエアコン	型　式	店舗用エアコン　シングル	3	200	(2.50/2.80)	R	屋上(特別教室棟)	1	寸　法　940W×320D×1,430H
	屋外機 / 屋内機	冷房能力	10.0kW　圧縮機	3	200	1.79				重　量　90kg
		暖房能力	11.2kW　送風機（外）	3	200	0.110x2				冷媒管　9.5φ／15.9φ（R32）
		型　式	天井カセット形（2方向）　送風機（内）	3	200	0.046x2	2	更衣室（2）	1	コンクリート基礎（建築工事）
		付属品	多機能液晶付ワイヤードリモコン、							
			防振架台(減震機構付)、他標準付属品一式							
EHP-6/6-1	空冷ヒートポンプエアコン	型　式	店舗用エアコン　シングル	3	200	(2.50/2.80)	R	屋上(特別教室棟)	1	寸　法　940W×320D×1,430H
/6-2	屋外機 / 屋内機	冷房能力	10.0kW　圧縮機	3	200	1.79				重　量　90kg
		暖房能力	11.2kW　送風機（外）	3	200	0.110x2				冷媒管　9.5φ／15.9φ（R32）
		型　式	天井カセット形（2方向）　送風機（内）	3	200	0.046x2	2	印刷室	1	コンクリート基礎（建築工事）
		付属品	多機能液晶付ワイヤードリモコン、							
			防振架台(減震機構付)、他標準付属品一式							
EHP-7/7-1	空冷ヒートポンプエアコン	型　式	店舗用エアコン　同時ツイン	3	200	(1.95/1.98)	R	屋上(特別教室棟)	1	寸　法　940W×320D×940H
	屋外機 / 屋内機	冷房能力	7.1kW　圧縮機	3	200	1.29				重　量　66kg
		暖房能力	8.0kW　送風機（外）	3	200	0.084				冷媒管　9.5φ／15.9φ（R32）
		型　式	天井カセット形（1方向）　送風機（内）	3	200	[0.078]×2	2	放送室	1	冷媒管　(6.4φ／12.7φ)×2
		付属品	多機能液晶付ワイヤードリモコン、				2	スタジオ	1	コンクリート基礎（建築工事）
			防振架台(減震機構付)、他標準付属品一式							
EHP-8/8-1	空冷ヒートポンプエアコン	型　式	店舗用エアコン　シングル	3	200	(1.20/1.22)	R	屋上(特別教室棟)	1	寸　法　795W×300D×610H
	屋外機 / 屋内機	冷房能力	4.5kW　圧縮機	3	200	0.85				重　量　42kg
		暖房能力	5.0kW　送風機（外）	3	200	0.05				冷媒管　6.4φ／12.7φ（R32）
		型　式	天井カセット形（2方向）　送風機（内）	3	200	0.046	2	通級指導教室	1	コンクリート基礎（建築工事）
		付属品	多機能液晶付ワイヤードリモコン、							
			防振架台(減震機構付)、他標準付属品一式							
EHP-9/9-1	空冷ヒートポンプエアコン	型　式	店舗用エアコン　同時トリプル	3	200	(4.60/4.45)	1	倉庫屋上	1	寸　法　940W×320D×1,430H
	屋外機 / 屋内機	冷房能力	14.0kW　圧縮機	3	200	2.83				重　量　90kg
		暖房能力	16.0kW　送風機（外）	3	200	0.110x2				冷媒管　9.5φ／15.9φ（R32）
		型　式	壁掛形　送風機（内）	3	200	[0.030]×3	1	倉庫(作品保管庫)	3	冷媒管　(6.4φ／12.7φ)×3
		付属品	多機能液晶付ワイヤードリモコン、							
			防振ゴム(屋外機)、他標準付属品一式							

記号	機器名称	機器仕様	電気特性【50Hz】 相(φ)	電圧(V)	容量(kW)	設置場所 階	室名	台数	備考

特記事項

※1．機器は国土交通省大臣官房官庁営繕部監修公共建築工事標準仕様書（機械設備工事編）適合品とする。
※2．冷房能力及び暖房能力は、ＪＩＢ　Ｂ　８６１６の条件による能力及び冷媒長さ等の能力補正を行って決定された機器能力とする。
※3．電気容量は参考値とする。<電気容量欄において（　）内の数値は消費電力を示し、その数値は（冷房時／暖房時）を示す。>
※4．ガスヒートポンプエアコンのガス（１３Ａ）消費は参考値とする。
※5．屋外機は製造者が取扱うＡＰＦが最高値のものとする。
※6．屋外機（ＧＨＰマルチ）には、分岐配管セットを付属とする。
※7．屋外機（ＥＨＰ店舗用）には、遠方制御アダプターを付属とする。
※8．スプリング防振架台は、耐震性能として設計用水平震度２．０Ｋｈ、垂直１．０Ｋｈとする。
※9．屋外ユニット間の電気配線（アース共）の仕様は、製造者の標準とし本工事とする。
※10．全ての屋内機にはドレンアップ装置を付属とし、カセット形には化粧パネル、防振吊り金具を付属とする。
※11．屋内機のフィルターは、ロングライフフィルターとし、予備として１００%を付属とする。
※12．グリーン購入法に規定されている特定調達品目に該当する機材は適合品とすること。
※13．屋外機には施工業者名・施工年月・使用室名を表示すること。
※14．起動方式は、全て直入始動とする。

KUJI ARCHITECTS STUDIO
株式会社 久慈設計 埼玉事務所
埼玉県さいたま市桜区西堀8-20-27 サニーブレイス201号 TEL048-789-6033

一級建築士事務所 埼玉県(1)第11789号	承認	審査	検図	製図	特記
一級建築士登録 第３２３３２４号 千葉　聡					

業務番号 23110

工事名称：鶴ヶ島中学校大規模改修工事（機械設備）

図面内容：校舎棟 冷暖房設備 機器表（４）（ＥＨＰ）（改修後）

縮尺 A1: － A3: －

図面区分：機械設備

図面番号：M-40

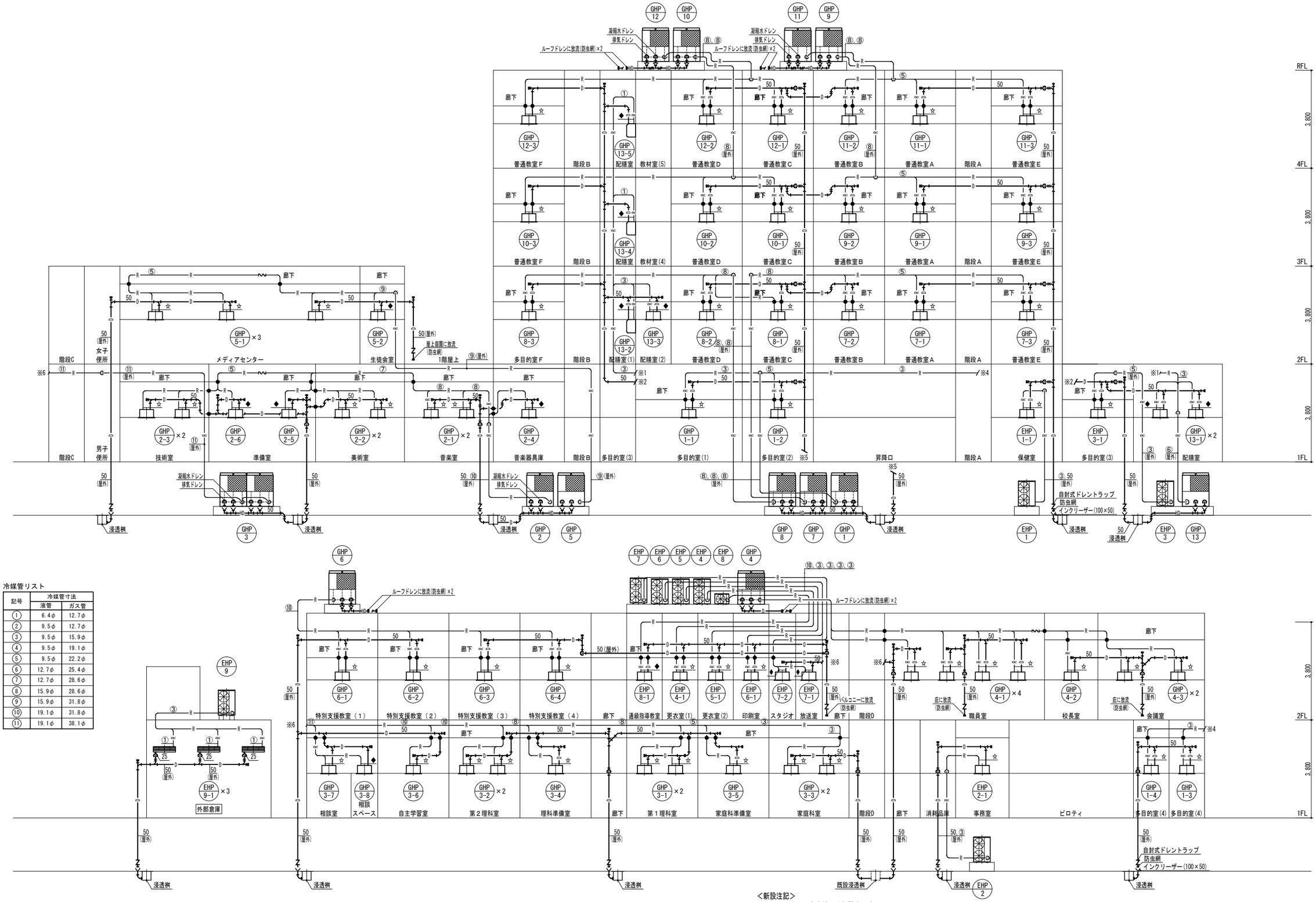

記号	冷媒管寸法 液管	冷媒管寸法 ガス管
①	6.4φ	12.7φ
②	9.5φ	12.7φ
③	9.5φ	15.9φ
④	9.5φ	19.1φ
⑤	9.5φ	22.2φ
⑥	12.7φ	25.4φ
⑦	12.7φ	28.6φ
⑧	15.9φ	28.6φ
⑨	15.9φ	31.8φ
⑩	19.1φ	31.8φ
⑪	19.1φ	38.1φ

<新設注記>
※1 ―――― (太実線) は新設を示す。
※2 - - - - - - (細破線) は既設配管及び機器・器具を示す。
※3 図中配管サイズにおいて、☆印は"③,25"を示す。 ※5 ● は冷媒管及びドレン管の国土交通大臣認定工法による区画貫通処理を示す。
※4 図中配管サイズにおいて、◆印は"①,25"を示す。

KUJI ARCHITECTS STUDIO
株式会社 久慈設計 埼玉事務所
埼玉県さいたま市桜区西堀8-20-27 サニーブレイス201号 TEL048-789-6033
一級建築士事務所 埼玉県(1)第11789号
一級建築士登録 第32332号 千葉 聡

承認	審査	検図	製図

特記

業務番号	工事名称	縮尺	図面区分
23110	鶴ヶ島中学校大規模改修工事（機械設備）	A1: － A3: －	機械設備
	図面内容 校舎棟 冷暖房設備 配管系統図（改修後）		図面番号 M-41

〈区画凡例〉
——— ：防火区画（令107条2項）
- - - - ：防火上主要な間仕切り（令114条2項）
〈建築図凡例〉
室名 ：直天井の室名を示す。

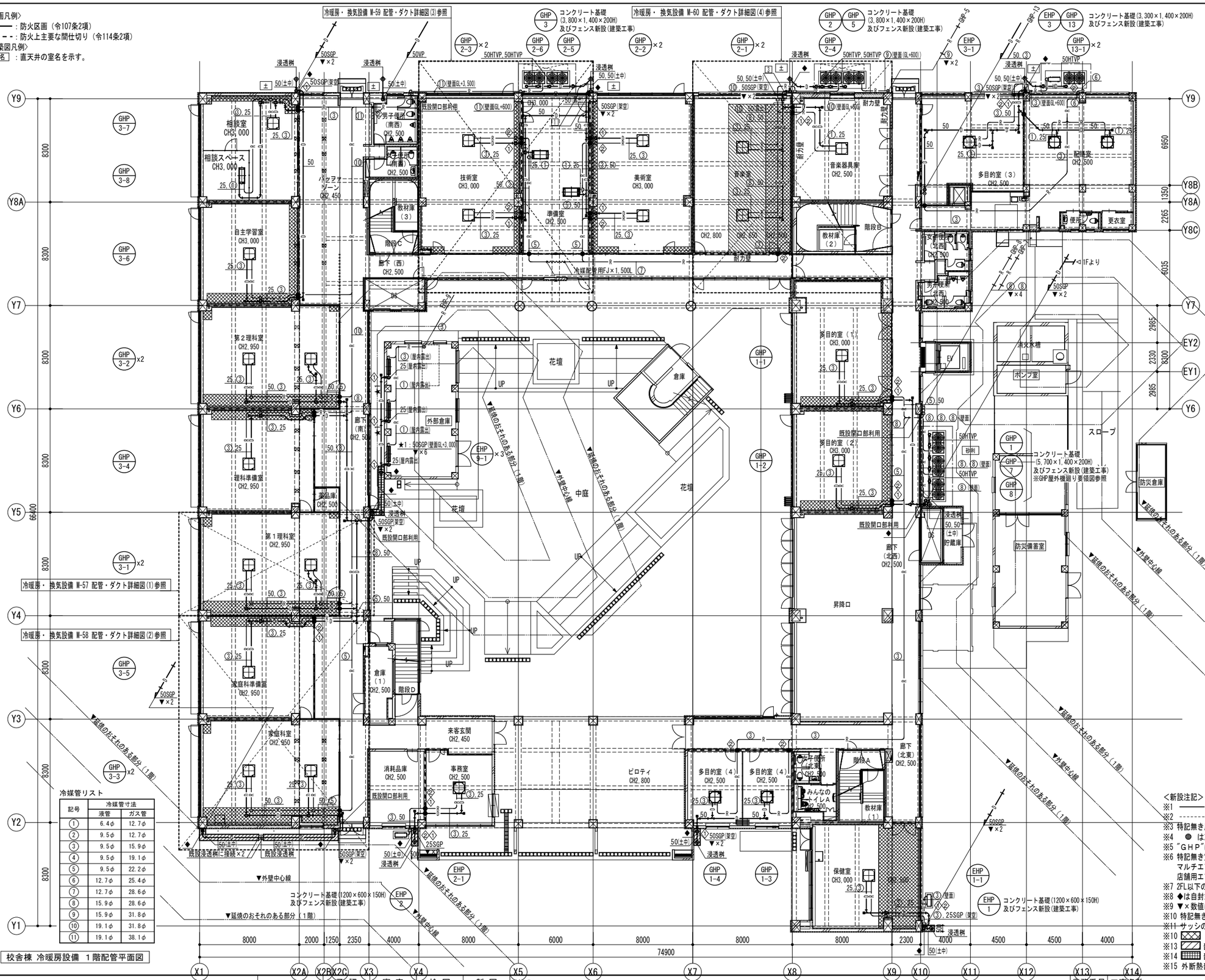
冷暖房・換気設備 M-59 配管・ダクト詳細図(3)参照
冷暖房・換気設備 M-60 配管・ダクト詳細図(4)参照
冷暖房・換気設備 M-57 配管・ダクト詳細図(1)参照
冷暖房・換気設備 M-58 配管・ダクト詳細図(2)参照
相談室 CH3,000
相談スペース CH3,000
技術室 CH3,000
美術室 CH3,000
音楽室
音楽器具庫 CH2,500
多目的室（3） CH2,500
教材庫（3）
教材庫（2）
教材庫（1）
御備室 CH2,500
自主学習室 CH3,000
第2理科室 CH2,950
第1理科室 CH2,950
理科準備室 CH2,950
家庭科準備室 CH2,950
家庭科室 CH2,950
倉庫
外部倉庫
花壇
中庭
昇降口
ピロティ
来客玄関 CH2,450
事務室 CH2,500
消耗品庫 CH2,500
保健室 CH3,000
廊下（北東） CH2,500
廊下（北西） CH2,500
廊下（南） CH2,500
廊下（西） CH2,500
貯蔵庫
防災備蓄室
防災倉庫
ポンプ室
消火水槽
スロープ
多目的室（1） CH3,000
多目的室（2） CH3,000
多目的室（4） CH2,500
みんなのトイレA CH2,500
教材庫（1）
階段A
階段B
階段C
階段D
男子便所（南西） CH2,500
女子便所（南西） CH2,500
男子便所（北西） CH2,500
女子便所（北東） CH2,500
便所
更衣室
配膳室 CH2,500
バックヤードゾーン CH2,450
自主学習室 CH3,000
耐力壁
冷媒配管用FJ×1,500L
既設開口部利用
既設浸透桝に接続×2
既設浸透桝
コンクリート基礎(1200×600×150H)及びフェンス新設(建築工事)
コンクリート基礎(3,800×1,400×200H)及びフェンス新設(建築工事)
コンクリート基礎(3,300×1,400×200H)及びフェンス新設(建築工事)
コンクリート基礎(5,700×1,400×200H)及びフェンス新設(建築工事)
※GHP屋外機廻り要領図参照
▼外壁中心線
▼延焼のおそれのある部分（1階）
▼延焼のおそれのある部分（1階）
▼延焼のおそれのある部分（1階）
▼延焼のおそれのある部分（1階）
▼延焼のおそれのある部分（1階）
▼延焼のおそれのある部分（1階）
▼延焼のおそれのある部分（1階）
▼延焼のおそれのある部分（1階）
▼延焼のおそれのある部分（1階）
▼延焼のおそれのある部分（1階）
▼延焼のおそれのある部分（1階）
▼延焼のおそれのある部分（1階）
▼延焼のおそれのある部分（1階）
▼延焼のおそれのある部分（1階）
▼延焼のおそれのある部分（1階）
▼延焼のおそれのある部分（1階）
▼延焼のおそれのある部分（1階）
▼延焼のおそれのある部分（1階）
▼外壁中心線
▼外壁中心線
▼外壁中心線

〈区画凡例〉
——— ：防火区画（令107条2項）
- - - - ：防火上主要な間仕切り（令114条2項）
〈建築図凡例〉
室名 ：直天井の室名を示す。

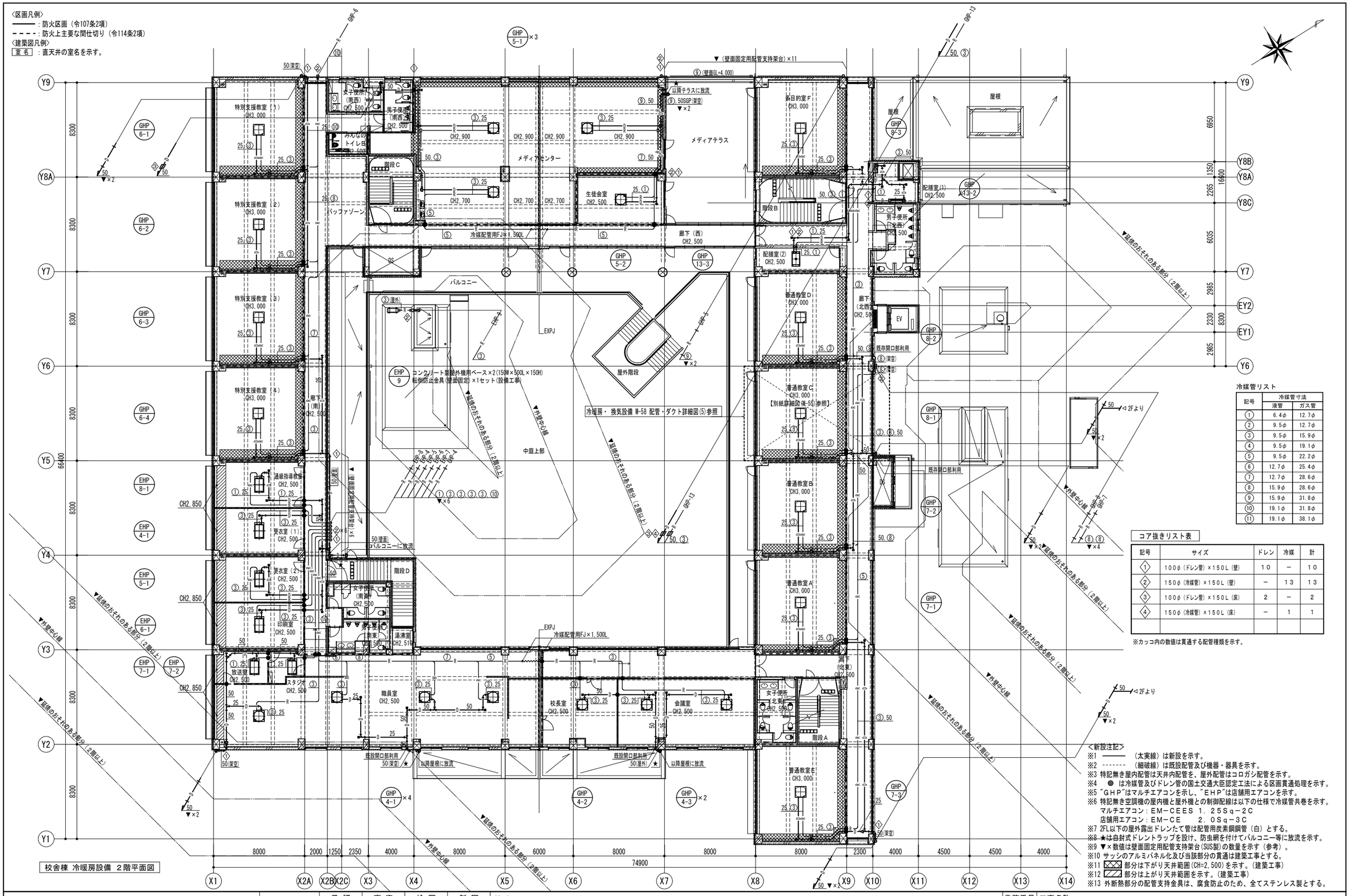

校舎棟 冷暖房設備 2階平面図

冷媒管リスト

記号	冷媒管寸法 液管	冷媒管寸法 ガス管
①	6.4φ	12.7φ
②	9.5φ	12.7φ
③	9.5φ	15.9φ
④	9.5φ	19.1φ
⑤	9.5φ	22.2φ
⑥	12.7φ	25.4φ
⑦	12.7φ	28.6φ
⑧	15.9φ	28.6φ
⑨	15.9φ	31.8φ
⑩	19.1φ	31.8φ
⑪	19.1φ	38.1φ

コア抜きリスト表

記号	サイズ	ドレン	冷媒	計
①	100φ（ドレン管）×150L（壁）	10	－	10
②	150φ（冷媒管）×150L（壁）	－	13	13
③	100φ（ドレン管）×150L（床）	2	－	2
④	150φ（冷媒管）×150L（床）	－	1	1

※カッコ内の数値は貫通する配管種類を示す。

〈新設注記〉
※1 ——— （太実線）は新設を示す。
※2 - - - - - - （細破線）は既設配管及び機器・器具を示す。
※3 特記無き屋内配管は天井内配管を、屋外配管はコロガシ配管を示す。
※4 ● は冷媒管及びドレン管の国土交通大臣認定工法による区画貫通処理を示す。
※5 "GHP"はマルチエアコンを示し、"EHP"は店舗用エアコンを示す。
※6 特記無き空調機の屋内機と屋外機との制御配線は以下の仕様で冷媒管共巻を示す。
マルチエアコン：EM－CEES 1.25Sq－2C
店舗用エアコン：EM－CE 2.0Sq－3C
※7 2FL以下の屋外露出ドレンたて管は配管用炭素鋼鋼管（白）とする。
※8 ★は自封式ドレントラップを設け、防虫網を付けてバルコニー等に放流を示す。
※9 ▼×数値は壁面固定用配管支持架台(SUS製)の数量を示す（参考）。
※10 サッシのアルミパネル化及び当該部分の貫通は建築工事とする。
※11 ▨ 部分は下がり天井範囲(CH=2.500)を示す。(建築工事)
※12 ▨ 部分は上がり天井範囲を示す。(建築工事)
※13 外断熱部分の配管支持金具は、腐食防止のため、全てステンレス製とする。

KUJI ARCHITECTS STUDIO
株式会社 久慈設計 埼玉事務所
埼玉県さいたま市桜区西堀8-20-27 サニーブレイス201号 TEL048-789-6033
一級建築士事務所 埼玉県(1)第11789号
一級建築士登録 第323324号 千葉 聡

承認	審査	検図	製図

特記

業務番号 23110

工事名称 鶴ヶ島中学校大規模改修工事（機械設備）

図面内容 校舎棟 冷暖房設備 2階配管平面図（改修後）

縮尺 A1:S=1/150 A3:S=1/300

図面区分 機械設備

図面番号 M-43

〈区画凡例〉
――― : 防火区画（令107条2項）
- - - - : 防火上主要な間仕切り（令114条2項）
〈建築図凡例〉
室名 : 直天井の室名を示す。

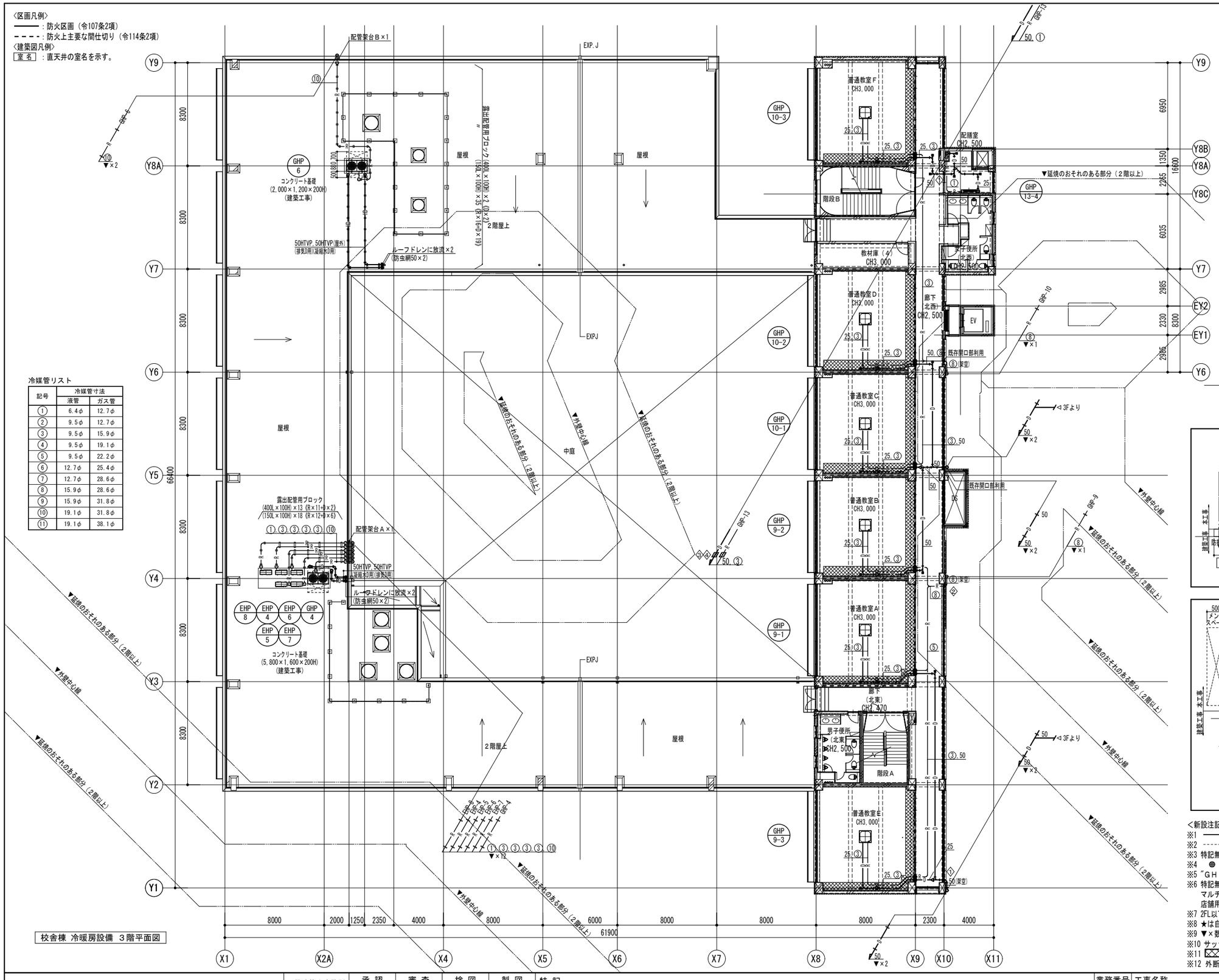

校舎棟 冷暖房設備 ３階平面図

冷媒管リスト

記号	冷媒管寸法	
	液管	ガス管
①	6.4φ	12.7φ
②	9.5φ	12.7φ
③	9.5φ	15.9φ
④	9.5φ	19.1φ
⑤	9.5φ	22.2φ
⑥	12.7φ	25.4φ
⑦	12.7φ	28.6φ
⑧	15.9φ	28.6φ
⑨	15.9φ	31.8φ
⑩	19.1φ	31.8φ
⑪	19.1φ	38.1φ

コア抜きリスト表

記号	サイズ	ドレン	冷媒	計
①	100φ（ドレン管）×150L（壁）	2	－	2
②	150φ（冷媒管）×150L（壁）	－	1	1
③	100φ（ドレン管）×150L（床）	1	－	1
④	150φ（冷媒管）×150L（床）	－	1	1

※カッコ内の数値は貫通する配管種類を示す。

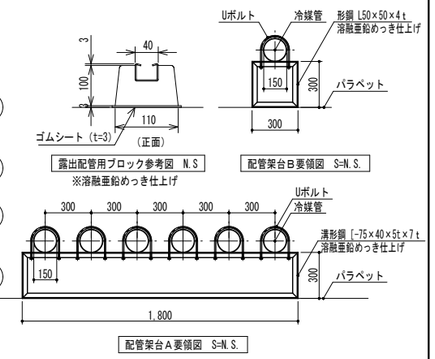

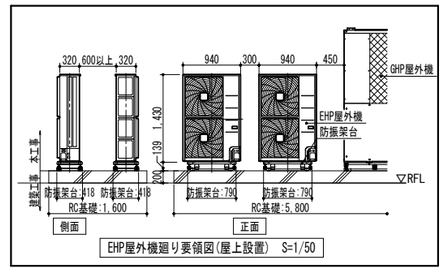

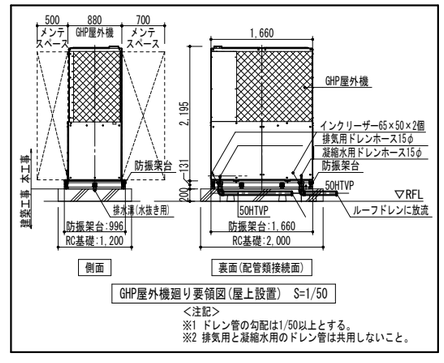

<注記>
※1 ドレン管の勾配は1/50以上とする。
※2 排気用と凝縮水用のドレン管は共用しないこと。

<新設注記>
※1 ――― （太実線）は新設を示す。
※2 - - - - - - （細破線）は既設配管及び機器・器具を示す。
※3 特記無き屋内配管は天井内配管を、屋外配管はコロガシ配管を示す。
※4 ● は冷媒管及びドレン管の国土交通大臣認定工法による区画貫通処理を示す。
※5 "ＧＨＰ"はマルチエアコンを示し、"ＥＨＰ"は店舗用エアコンを示す。
※6 特記無き空調機の屋内機と屋外機との制御配線は以下の仕様で冷媒管共巻を示す。
マルチエアコン：ＥＭ－ＣＥＥＳ １．２５Ｓｑ－２Ｃ
店舗用エアコン：ＥＭ－ＣＥ ２．０Ｓｑ－３Ｃ
※7 2FL以下の屋外露出ドレンたて管は配管用炭素鋼鋼管（白）とする。
※8 ★は自封式ドレントラップを設け、防虫網を付けてバルコニー等に放流を示す。
※9 ▼×数値は壁面固定用配管支持架台(SUS製)の数量を示す（参考）。
※10 サッシのアルミパネル化及び当該部分の貫通は建築工事とする。
※11 ▨ 部分は下がり天井範囲を示す。(建築工事)
※12 外断熱部分の配管支持金具は、腐食防止のため、全てステンレス製とする。

KUJI ARCHITECTS STUDIO
株式会社 久慈設計 埼玉事務所
埼玉県さいたま市桜区西堀8-20-27 サニーブレイス201号 TEL048-789-6033

一級建築士事務所	承認	審査	検図	製図	特記
埼玉県(1)第11789号					
一級建築士登録 第３２３３２４号 千葉 聡					

業務番号	工事名称		
23110	鶴ヶ島中学校大規模改修工事（機械設備）		
	図面内容 校舎棟 冷暖房設備 ３階配管平面図（改修後）	縮尺 A1:S=1/150 A3:S=1/300	図面区分 機械設備 図面番号 M-44

〈区画凡例〉
——— ：防火区画（令107条2項）
- - - - ：防火上主要な間仕切り（令114条2項）
〈建築図凡例〉
室名 ：直天井の室名を示す。

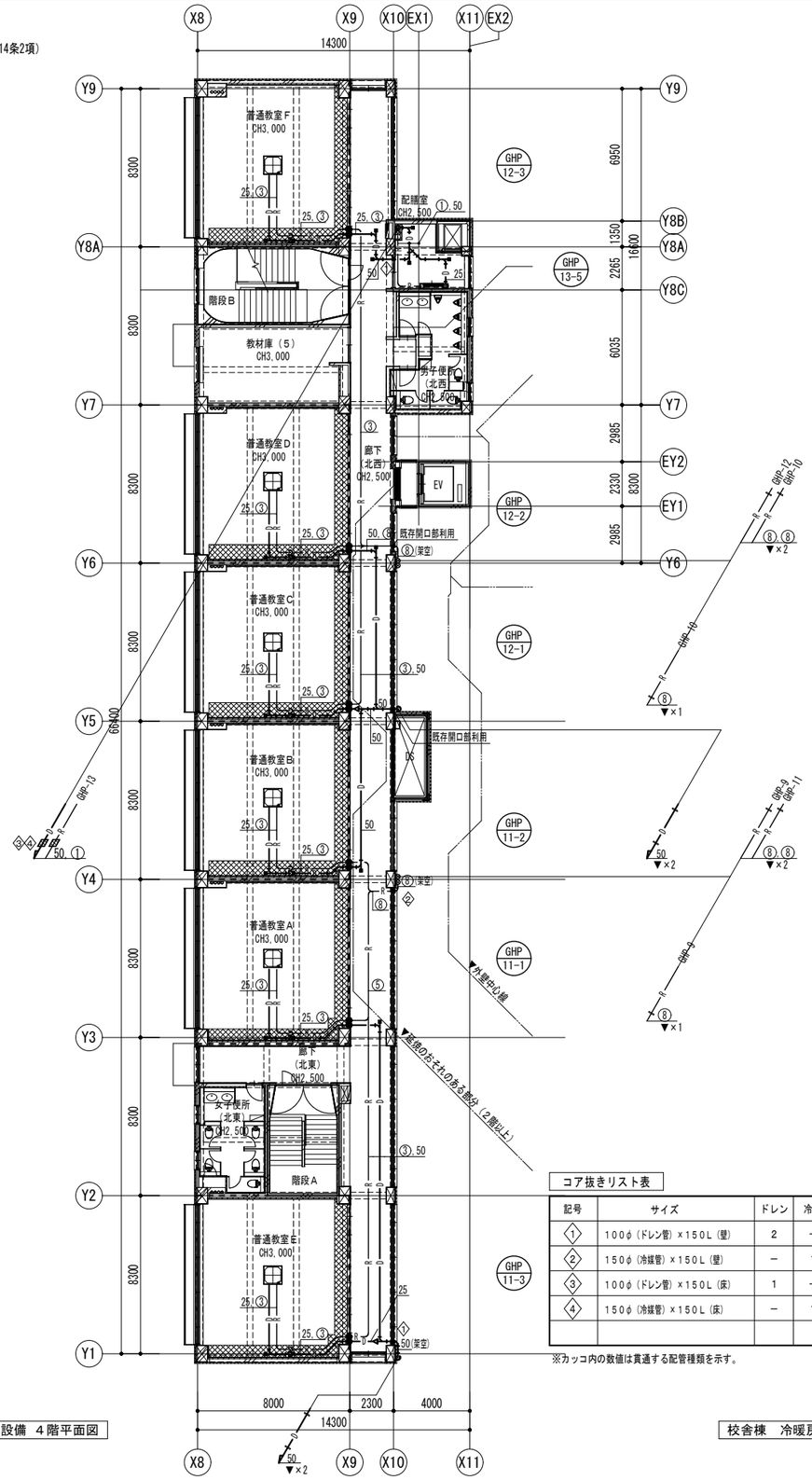

校舎棟 冷暖房設備 4階平面図

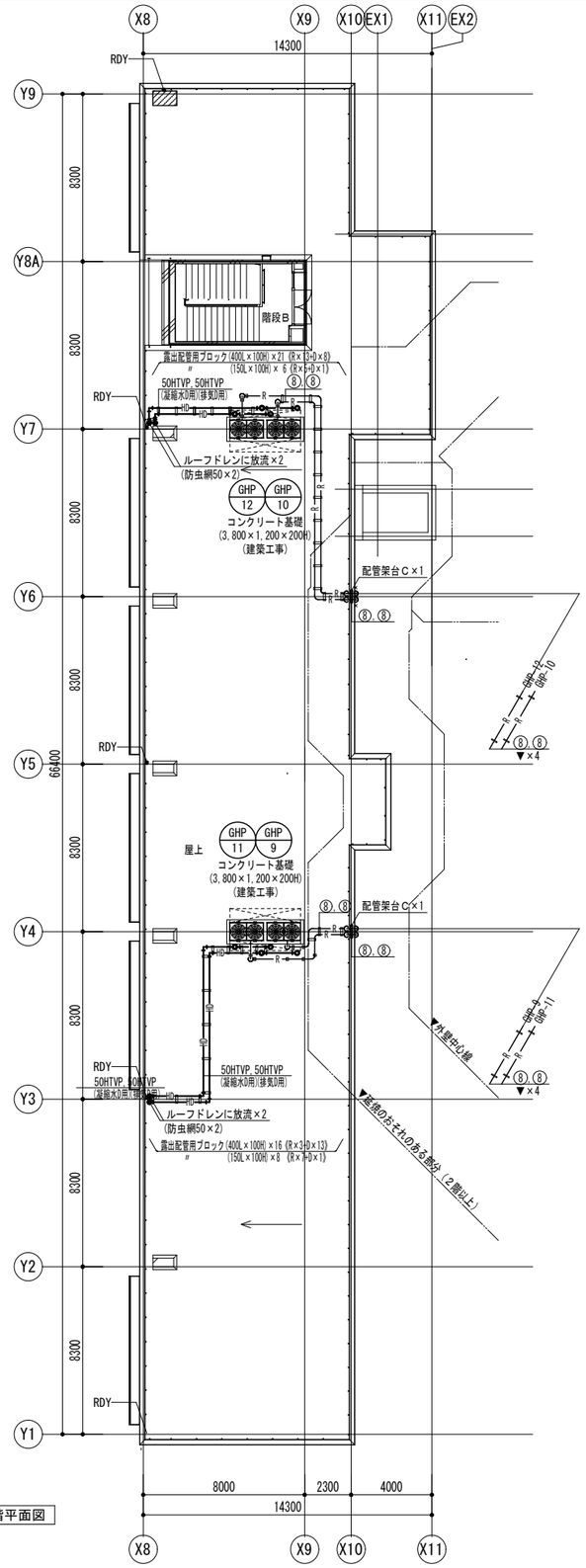

校舎棟 冷暖房設備 R階平面図

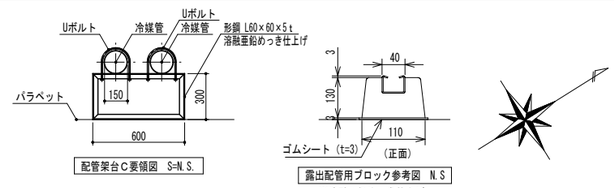

配管架台C要領図 S=N.S.

露出配管用ブロック参考図 N.S
※溶融亜鉛めっき仕上げ

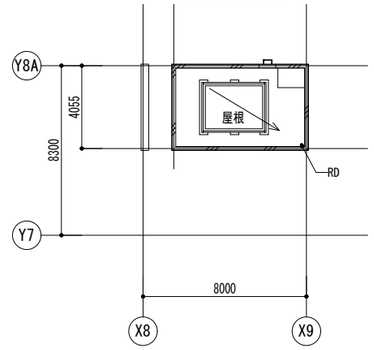

校舎棟 冷暖房設備 PH階平面図

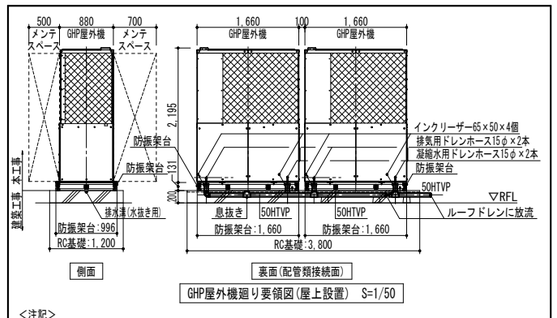

GHP屋外機廻り要領図(屋上設置) S=1/50

<注記>
※1 ドレン管の勾配は1/50以上とする。
※2 排気用と凝縮水用のドレン管は共用しないこと。
※3 排気用または凝縮水用のドレン管を集合する場合は接続部上流側に息抜き（開放部）を設けること。

冷媒管リスト

記号	冷媒管寸法 液管	冷媒管寸法 ガス管
①	6.4φ	12.7φ
②	9.5φ	12.7φ
③	9.5φ	15.9φ
④	9.5φ	19.1φ
⑤	9.5φ	22.2φ
⑥	12.7φ	25.4φ
⑦	12.7φ	28.6φ
⑧	15.9φ	28.6φ
⑨	15.9φ	31.8φ
⑩	19.1φ	31.8φ
⑪	19.1φ	38.1φ

コア抜きリスト表

記号	サイズ	ドレン	冷媒	計
1	100φ（ドレン管）×150L（壁）	2	－	2
2	150φ（冷媒管）×150L（壁）	－	1	1
3	100φ（ドレン管）×150L（床）	1	－	1
4	150φ（冷媒管）×150L（床）	－	1	1

※カッコ内の数値は貫通する配管種類を示す。

<新設注記>
※1 ——— （太実線）は新設を示す。
※2 - - - - - - （細破線）は既設配管及び機器・器具を示す。
※3 特記無き屋内配管は天井内配管を、屋外配管はコロガシ配管を示す。
※4 ● は冷媒管及びドレン管の国土交通大臣認定工法による区画貫通処理を示す。
※5 "GHP"はマルチエアコンを示し、"EHP"は店舗用エアコンを示す。
※6 特記無き空調機の屋内機と屋外機との制御配線は以下の仕様で冷媒管共巻を示す。
マルチエアコン：EM－CEES 1．25Sq－2C
店舗用エアコン：EM－CE 2．0Sq－3C
※7 2FL以下の屋外露出ドレンたて管は配管用炭素鋼鋼管（白）とする。
※8 ★は自封式ドレントラップを設け、防虫網を付けてバルコニー等に放流を示す。
※9 ▼×数値は壁面固定用配管支持架台(SUS製)の数量を示す（参考）。
※10 サッシのアルミパネル化及び当該部分の貫通は建築工事とする。
※11 ▨ 部分は下がり天井範囲を示す。(建築工事)
※12 外断熱部分の配管支持金具は、腐食防止のため、全てステンレス製とする。

KUJI ARCHITECTS STUDIO
株式会社 久慈設計 埼玉事務所
埼玉県さいたま市桜区西堀8-20-27 サニーブレイス201号 TEL048-789-6033
一級建築士事務所 埼玉県(1)第11789号
一級建築士登録 第３２３３２４号 千葉 聡

承認	審査	検図	製図

特記

業務番号	工事名称		
23110	鶴ヶ島中学校大規模改修工事（機械設備）		
	図面内容	縮尺	図面区分
	校舎棟 冷暖房設備 4，R，PH階配管平面図（改修後）	A1:S=1/150 A3:S=1/300	機械設備
			図面番号 M-45

換気設備機器表（1）

記号	機器名称	機器仕様	電気特性【50Hz】相(φ)	電圧(V)	容量(W)	設置場所 階	室名	台数	備考
HEU-1-1	全熱交換器	型　式　業務用　天井カセット形	1	100	(140)	1	配膳室	1	
	(24時間換気対応)	仕　様　150 φ × 240 m3/h × 100 Pa							
		付属品　標準付属品一式							
HEU-1-2	全熱交換器	型　式　業務用　天井カセット形	1	100	(186)	1	音楽室	2	
	(24時間換気対応)	仕　様　200 φ × 415 m3/h × 100 Pa							
		付属品　パネル高さ延長セット、標準付属品一式							
HEU-1-3	全熱交換器	型　式　業務用　天井カセット形	1	100	(69)	1	音楽楽器庫	1	
		仕　様　100 φ × 90 m3/h × 100 Pa							
		付属品　標準付属品一式							
HEU-1-4	全熱交換器	型　式　業務用　天井カセット形	1	100	(186)	1	美術室	2	
	(24時間換気対応)	仕　様　200 φ × 415 m3/h × 100 Pa							
		付属品　標準付属品一式							
HEU-1-5	全熱交換器	型　式　業務用　天井カセット形	1	100	(186)	1	技術室	2	
	(24時間換気対応)	仕　様　200 φ × 415 m3/h × 100 Pa							
		付属品　標準付属品一式							
HEU-1-6	全熱交換器	型　式　業務用　天井カセット形	1	100	(107)	1	準備室	1	
	(24時間換気対応)	仕　様　150 φ × 180 m3/h × 100 Pa							
		付属品　標準付属品一式							
HEU-1-7	全熱交換器	型　式　業務用　天井埋込形	1	100	(420)	1	第１理科室	1	
	(24時間換気対応)	仕　様　250 φ × 830 m3/h × 150 Pa							
		付属品　標準付属品一式							
HEU-1-8	全熱交換器	型　式　業務用　天井埋込形	1	100	(420)	1	第２理科室	1	
	(24時間換気対応)	仕　様　250 φ × 830 m3/h × 150 Pa							
		付属品　標準付属品一式							
HEU-1-9	全熱交換器	型　式　業務用　天井カセット形	1	100	(107)	1	理科準備室	1	
	(24時間換気対応)	仕　様　150 φ × 160 m3/h × 100 Pa							
		付属品　標準付属品一式							
HEU-1-10	全熱交換器	型　式　業務用　天井埋込形	1	100	(420)	1	家庭科室	1	
	(24時間換気対応)	仕　様　250 φ × 830 m3/h × 150 Pa							
		付属品　標準付属品一式							
HEU-1-11	全熱交換器	型　式　業務用　天井カセット形	1	100	(107)	1	家庭科準備室	1	
	(24時間換気対応)	仕　様　150 φ × 160 m3/h × 100 Pa							
		付属品　標準付属品一式							
HEU-1-12	全熱交換器	型　式　業務用　天井カセット形	1	100	(186)	1	多目的室(1)	２	
	(24時間換気対応)	仕　様　200 φ × 415 m3/h × 100 Pa							
		付属品　標準付属品一式							
HEU-1-13	全熱交換器	型　式　業務用　天井カセット形	1	100	(186)	1	多目的室(2)	２	
	(24時間換気対応)	仕　様　200 φ × 415 m3/h × 100 Pa							
		付属品　標準付属品一式							
HEU-1-14	全熱交換器	型　式　業務用　天井カセット形	1	100	(186)	1	多目的室(3)	２	
	(24時間換気対応)	仕　様　200 φ × 415 m3/h × 100 Pa							
		付属品　標準付属品一式							
HEU-1-15	全熱交換器	型　式　業務用　天井カセット形	1	100	(186)	1	多目的室(4)	1	
	(24時間換気対応)	仕　様　200 φ × 430 m3/h × 100 Pa					(右)		
		付属品　標準付属品一式							
HEU-1-16	全熱交換器	型　式　業務用　天井カセット形	1	100	(186)	1	多目的室(4)	1	
	(24時間換気対応)	仕　様　200 φ × 430 m3/h × 100 Pa					(左)		
		付属品　標準付属品一式							

記号	機器名称	機器仕様	電気特性【50Hz】相(φ)	電圧(V)	容量(kW)	設置場所 階	室名	台数	備考
HEU-1-17	全熱交換器	型　式　業務用　天井カセット形	1	100	(186)	1	自主学習室	2	
	(24時間換気対応)	仕　様　200 φ × 380 m3/h × 100 Pa							
		付属品　標準付属品一式							
HEU-1-18	全熱交換器	型　式　業務用　天井カセット形	1	100	(107)	1	相談室	1	
	(24時間換気対応)	仕　様　150 φ × 150 m3/h × 100 Pa							
		付属品　標準付属品一式							
HEU-1-19	全熱交換器	型　式　業務用　天井カセット形	1	100	(69)	1	相談スペース	1	
	(24時間換気対応)	仕　様　100 φ × 50 m3/h × 100 Pa							
		付属品　標準付属品一式							
HEU-1-20	全熱交換器	型　式　業務用　天井カセット形	1	100	(140)	1	保健室	1	
	(24時間換気対応)	仕　様　150 φ × 270 m3/h × 100 Pa							
		付属品　標準付属品一式							
HEU-1-21	全熱交換器	型　式　業務用　天井カセット形	1	100	(107)	1	事務室	1	
	(24時間換気対応)	仕　様　150 φ × 150 m3/h × 100 Pa							
		付属品　標準付属品一式							
HEU-2-1	全熱交換器	型　式　業務用　天井カセット形	1	100	(186)	2	普通教室Ａ	2	
	(24時間換気対応)	仕　様　200 φ × 415 m3/h × 100 Pa							
		付属品　標準付属品一式							
HEU-2-2	全熱交換器	型　式　業務用　天井カセット形	1	100	(186)	2	普通教室Ｂ	2	
	(24時間換気対応)	仕　様　200 φ × 415 m3/h × 100 Pa							
		付属品　標準付属品一式							
HEU-2-3	全熱交換器	型　式　業務用　天井カセット形	1	100	(186)	2	普通教室Ｃ	2	
	(24時間換気対応)	仕　様　200 φ × 415 m3/h × 100 Pa							
		付属品　標準付属品一式							
HEU-2-4	全熱交換器	型　式　業務用　天井カセット形	1	100	(186)	2	普通教室Ｄ	2	
	(24時間換気対応)	仕　様　200 φ × 415 m3/h × 100 Pa							
		付属品　標準付属品一式							
HEU-2-5	全熱交換器	型　式　業務用　天井カセット形	1	100	(186)	2	普通教室Ｅ	2	
	(24時間換気対応)	仕　様　200 φ × 415 m3/h × 100 Pa							
		付属品　標準付属品一式							
HEU-2-6	全熱交換器	型　式　業務用　天井カセット形	1	100	(186)	2	多目的室Ｆ	2	
	(24時間換気対応)	仕　様　200 φ × 415 m3/h × 100 Pa							
		付属品　標準付属品一式							
HEU-2-7	全熱交換器	型　式　業務用　天井カセット形	1	100	(186)	2	特別支援教室１	2	
	(24時間換気対応)	仕　様　200 φ × 415 m3/h × 100 Pa							
		付属品　標準付属品一式							
HEU-2-8	全熱交換器	型　式　業務用　天井カセット形	1	100	(186)	2	特別支援教室２	2	
	(24時間換気対応)	仕　様　200 φ × 415 m3/h × 100 Pa							
		付属品　標準付属品一式							
HEU-2-9	全熱交換器	型　式　業務用　天井カセット形	1	100	(186)	2	特別支援教室３	2	
	(24時間換気対応)	仕　様　200 φ × 415 m3/h × 100 Pa							
		付属品　標準付属品一式							
HEU-2-10	全熱交換器	型　式　業務用　天井カセット形	1	100	(186)	2	特別支援教室４	2	
	(24時間換気対応)	仕　様　200 φ × 415 m3/h × 100 Pa							
		付属品　標準付属品一式							
HEU-2-11	全熱交換器	型　式　業務用　天井カセット形	1	100	(69)	2	通級指導教室	1	
	(24時間換気対応)	仕　様　100 φ × 80 m3/h × 100 Pa							
		付属品　標準付属品一式							

特記事項

※１．機器は国土交通省大臣官房官庁営繕部監修公共建築工事標準仕様書（機械設備工事編）適合品とする。
※２．全熱交換器の全熱交換効率等はＪＩＳ　Ｂ　８６２８に規定された試験方法による。
※３．電気容量は参考値とする。＜電気容量欄において（　）内の数値は消費電力を示す。＞
※４．天井吊機器には防振吊り金具を付属とし、カセット形には化粧パネルも付属とする。
※５．フィルターは標準フィルターとし、予備品１００％見込むこと。
※６．起動方式は、全て直入始動とする。
※７．風量は強運転時まで、静圧は機外静圧を示す。（表中の値は参考値とする。）（ＨＥＵ－１－７、１－８、１－１０のみ特強運転時）
※８．フィルターは標準フィルターとし、予備品１００％見込むこと。

KUJI ARCHITECTS STUDIO
株式会社 久慈設計 埼玉事務所
埼玉県さいたま市桜区西堀8-20-27 サニーブレイス201号 TEL048-789-6033
一級建築士事務所 埼玉県(1)第11789号
一級建築士登録 第３２３３２４号 千葉　聡

承認	審査	検図	製図

特記

業務番号 23110

工事名称：鶴ヶ島中学校大規模改修工事（機械設備）

図面内容：校舎棟 換気設備 機器表（１）（全熱交換器）（改修後）

縮尺 A1: － A3: －

図面区分：機械設備

図面番号：M-46

換気設備機器表（２）

記号	機器名称	機器仕様	電気特性 相(φ)	電圧(V)	容量(W)	設置場所 階	室名	台数	備考
HEU-2-12	全熱交換器	型　式　業務用　天井カセット形	1	100	(186)	2	メディアセンター	4	
	(24時間換気対応)	仕　様　200 φ × 415 m3/h × 100 Pa							
		付属品　標準付属品一式							
HEU-2-13	全熱交換器	型　式　業務用　天井カセット形	1	100	(140)	2	生徒会室	1	
	(24時間換気対応)	仕　様　150 φ × 260 m3/h × 100 Pa							
		付属品　標準付属品一式							
HEU-2-14	全熱交換器	型　式　業務用　天井カセット形	1	100	(186)	2	職員室	4	
	(24時間換気対応)	仕　様　200 φ × 413 m3/h × 100 Pa							
		付属品　標準付属品一式							
HEU-2-15	全熱交換器	型　式　業務用　天井カセット形	1	100	(107)	2	校長室	1	
	(24時間換気対応)	仕　様　150 φ × 150 m3/h × 100 Pa							
		付属品　標準付属品一式							
HEU-2-16	全熱交換器	型　式　業務用　天井カセット形	1	100	(186)	2	会議室	3	
	(24時間換気対応)	仕　様　200 φ × 450 m3/h × 90 Pa							
		付属品　標準付属品一式							
HEU-2-17	全熱交換器	型　式　業務用　天井カセット形	1	100	(186)	2	更衣室（１）	1	
		仕　様　200 φ × 450 m3/h × 90 Pa							
		付属品　標準付属品一式							
HEU-2-18	全熱交換器	型　式　業務用　天井カセット形	1	100	(186)	2	更衣室（２）	1	
		仕　様　200 φ × 450 m3/h × 90 Pa							
		付属品　標準付属品一式							
HEU-2-19	全熱交換器	型　式　業務用　天井カセット形	1	100	(69)	2	放送室	1	
	(24時間換気対応)	仕　様　100 φ × 90 m3/h × 100 Pa							
		付属品　標準付属品一式							
HEU-2-20	全熱交換器	型　式　業務用　天井カセット形	1	100	(69)	2	印刷室	1	
		仕　様　100 φ × 120 m3/h × 100 Pa							
		付属品　標準付属品一式							
HEU-2-21	全熱交換器	型　式　業務用　天井カセット形	1	100	(69)	2	スタジオ	1	
	(24時間換気対応)	仕　様　100 φ × 90 m3/h × 100 Pa							
		付属品　標準付属品一式							
HEU-3-1	全熱交換器	型　式　業務用　天井カセット形	1	100	(186)	3	普通教室Ａ	2	
	(24時間換気対応)	仕　様　200 φ × 415 m3/h × 100 Pa							
		付属品　標準付属品一式							
HEU-3-2	全熱交換器	型　式　業務用　天井カセット形	1	100	(186)	3	普通教室Ｂ	2	
	(24時間換気対応)	仕　様　200 φ × 415 m3/h × 100 Pa							
		付属品　標準付属品一式							
HEU-3-3	全熱交換器	型　式　業務用　天井カセット形	1	100	(186)	3	普通教室Ｃ	2	
	(24時間換気対応)	仕　様　200 φ × 415 m3/h × 100 Pa							
		付属品　標準付属品一式							
HEU-3-4	全熱交換器	型　式　業務用　天井カセット形	1	100	(186)	3	普通教室Ｄ	2	
	(24時間換気対応)	仕　様　200 φ × 415 m3/h × 100 Pa							
		付属品　標準付属品一式							
HEU-3-5	全熱交換器	型　式　業務用　天井カセット形	1	100	(186)	3	普通教室Ｅ	2	
	(24時間換気対応)	仕　様　200 φ × 415 m3/h × 100 Pa							
		付属品　標準付属品一式							
HEU-3-6	全熱交換器	型　式　業務用　天井カセット形	1	100	(186)	3	普通教室Ｆ	2	
	(24時間換気対応)	仕　様　200 φ × 415 m3/h × 100 Pa							
		付属品　標準付属品一式							

記号	機器名称	機器仕様	電気特性 相(φ)	電圧(V)	容量(W)	設置場所 階	室名	台数	備考
HEU-4-1	全熱交換器	型　式　業務用　天井カセット形	1	100	(186)	4	普通教室Ａ	2	
	(24時間換気対応)	仕　様　200 φ × 415 m3/h × 100 Pa							
		付属品　標準付属品一式							
HEU-4-2	全熱交換器	型　式　業務用　天井カセット形	1	100	(186)	4	普通教室Ｂ	2	
	(24時間換気対応)	仕　様　200 φ × 415 m3/h × 100 Pa							
		付属品　標準付属品一式							
HEU-4-3	全熱交換器	型　式　業務用　天井カセット形	1	100	(186)	4	普通教室Ｃ	2	
	(24時間換気対応)	仕　様　200 φ × 415 m3/h × 100 Pa							
		付属品　標準付属品一式							
HEU-4-4	全熱交換器	型　式　業務用　天井カセット形	1	100	(186)	4	普通教室Ｄ	2	
	(24時間換気対応)	仕　様　200 φ × 415 m3/h × 100 Pa							
		付属品　標準付属品一式							
HEU-4-5	全熱交換器	型　式　業務用　天井カセット形	1	100	(186)	4	普通教室Ｅ	2	
	(24時間換気対応)	仕　様　200 φ × 415 m3/h × 100 Pa							
		付属品　標準付属品一式							
HEU-4-6	全熱交換器	型　式　業務用　天井カセット形	1	100	(186)	4	普通教室Ｆ	2	
	(24時間換気対応)	仕　様　200 φ × 415 m3/h × 100 Pa							
		付属品　標準付属品一式							
HS	全熱交換器リモコン	型　式　多機能液晶付ワイヤードリモコン						５５	
		仕　様　24時間換気対応、運転／停止、風量設定、				1	配膳室	(1)	
		換気モード設定				1	音楽室	(1)	
						1	音楽準備室	(1)	
						1	美術室	(1)	
						1	技術室	(1)	
						1	準備室	(1)	
						1	第１理科室	(1)	
						1	第２理科室	(1)	
						1	理科準備室	(1)	
						1	家庭科室	(1)	
						1	家庭科準備室	(1)	
						1	多目的室(1～3)	(3)	各多目的室に１個
						1	多目的室(4)	(2)	
						1	自主学習室	(1)	
						1	相談室	(1)	
						1	相談スペース	(1)	
						1	保健室	(1)	
						1	事務室	(1)	
						2	普通教室Ａ～Ｆ	(6)	各普通教室に１個
						2	特別支援教室(1～4)	(4)	各特別支援教室に１個
						2	通級指導教室	(1)	
						2	メディアセンター	(1)	
						2	生徒会室	(1)	
						2	職員室	(1)	
						2	校長室	(1)	
						2	会議室	(1)	
						2	更衣室（１～２）	(2)	各更衣室に１個
						2	放送室	(1)	
						2	印刷室	(1)	
						2	スタジオ	(1)	
						3	普通教室Ａ～Ｆ	(6)	各普通教室に１個
						4	普通教室Ａ～Ｆ	(6)	各普通教室に１個

特記事項

※１．機器は国土交通省大臣官房官庁営繕部監修公共建築工事標準仕様書（機械設備工事編）適合品とする。
※２．全熱交換器の全熱交換効率等はＪＩＳ　Ｂ　８６２８に規定された試験方法による。
※３．電気容量は参考値とする。<電気容量欄において（　）内の数値は消費電力を示す。>
※４．天井吊機器には防振吊り金具を付属とし、カセット形には化粧パネルも付属とする。
※５．フィルターは標準フィルターとし、予備品１００％見込むこと。
※６．起動方式は、全て直入始動とする。
※７．風量は強運転時まで、静圧は機外静圧を示す。（表中の値は参考値とする。）
※８．フィルターは標準フィルターとし、予備品１００％見込むこと。

KUJI ARCHITECTS STUDIO
株式会社 久慈設計 埼玉事務所
埼玉県さいたま市桜区西堀8-20-27 サニーブレイス201号 TEL048-789-6033

一級建築士事務所	承認	審査	検図	製図	特記	業務番号	工事名称		
埼玉県(1)第11789号						23110	鶴ヶ島中学校大規模改修工事（機械設備）		
一級建築士登録 第３２３３２４号 千葉　聡							図面内容 校舎棟 換気設備 機器表（２）（全熱交換器）（改修後）	縮尺 A1: － A3: －	図面区分 機械設備 図面番号 M-47

換気設備機器表（3）

記号	機器名称	機器仕様	電気特性 相(φ)	電気特性 電圧(V)	電気特性 容量(W)	設置場所 階	設置場所 室名	台数	備考
FS-1-1	有圧換気扇	型　式　業務用　有圧扇(メッシュタイプ給気形電動シャッター付)	1	100	(89)	1	第１理科室	1	FE-1-1と連動運転
	(火気使用)	仕　様　35 cm × 1,370 m3/h × 20 Pa							
		付属品　薄壁取付枠、給排気標準形ウェザーカバー(防鳥網付)、							
		他標準付属品一式							
FS-1-2	有圧換気扇	型　式　業務用　有圧扇(メッシュタイプ給気形電動シャッター付)	1	100	(89)	1	第２理科室	1	FE-1-2と連動運転
	(火気使用)	仕　様　35 cm × 1,370 m3/h × 20 Pa							
		付属品　薄壁取付枠、給排気標準形ウェザーカバー(防鳥網付)、							
		他標準付属品一式							
FS-1-3	有圧換気扇	型　式　業務用　有圧扇(メッシュタイプ給気形電動シャッター付)	1	100	(36)	1	理科準備室	1	FE-1-3と連動運転
	(火気使用)	仕　様　25 cm × 430 m3/h × 30 Pa							
		付属品　薄壁取付枠、給排気標準形ウェザーカバー(防鳥網付)、							
		他標準付属品一式							
FS-1-4	有圧換気扇	型　式　業務用　有圧扇(メッシュタイプ給気形電動シャッター付)	3	200	(250)	1	家庭科室	1	FE-1-4と連動運転
	(火気使用)	仕　様　50 cm × 2,500 m3/h × 50 Pa							
		付属品　取付枠、絶縁枠、							
		給気形標準形ウェザーカバー(防鳥網付)、							
		コントロールスイッチ(3相200V強弱ノッチ用)							※コントロールスイッチ及び
		3相用コントロールボックス(強弱ノッチ用)、							同用ボックスは電気工事に支給
		他標準付属品一式							
FS-1-5	送風機	型　式　ストレートシロッコファン天吊形（給気タイプ消音形）	1	100	(385)	1	配膳室	1	FE-1-5と連動運転
		仕　様　#1_1/2 × 1,410 m3/h × 200 Pa							
		付属品　標準付属品一式							
FS-5-1	有圧換気扇	型　式　業務用　有圧扇(メッシュタイプ給気形電動シャッター付)	1	100	(89)	屋外	外部倉庫	1	FE-5-1と連動運転
		仕　様　35 cm × 1,320 m3/h × 30 Pa							
		付属品　木枠、給気形標準形ウェザーカバー(防鳥網付)、							
		他標準付属品一式							
FS-5-2	有圧換気扇	型　式　業務用　有圧扇(メッシュタイプ給気形電動シャッター付)	1	100	(89)	屋外	防災備蓄室	1	FE-5-2と連動運転
		仕　様　35 cm × 1,130 m3/h × 30 Pa							
		付属品　木枠、給気形標準形ウェザーカバー(防鳥網付)、							
		他標準付属品一式							
FS-5-3	有圧換気扇	型　式　産業用　有圧扇(低騒音形・給気形)	1	100	(262)	屋外	電気室	1	FE-5-3と連動運転
		仕　様　45 cm × 3,750 m3/h × 100 Pa							
		付属品　給気形標準形ウェザーカバー(防鳥網付)、							
		電動防火ダンパー(単相100V)【薄壁対応】、							
		バックガード、温度スイッチ(露出形)、							※温度スイッチは電気工事に支給
		他標準付属品一式							
FE-1-1	有圧換気扇	型　式　業務用　有圧扇(メッシュタイプ排気形電動シャッター付)	1	100	(85)	1	第１理科室	1	FS-1-1と連動運転
	(火気使用)	仕　様　35 cm × 1,370 m3/h × 20 Pa							
		付属品　薄壁取付枠、給排気標準形ウェザーカバー(防鳥網付)、							
		他標準付属品一式							
FE-1-2	有圧換気扇	型　式　業務用　有圧扇(メッシュタイプ排気形電動シャッター付)	1	100	(85)	1	第１理科室	1	FS-1-2と連動運転
	(火気使用)	仕　様　35 cm × 1,370 m3/h × 20 Pa							
		付属品　薄壁取付枠、給排気標準形ウェザーカバー(防鳥網付)、							
		他標準付属品一式							
FE-1-3	有圧換気扇	型　式　業務用　有圧扇(メッシュタイプ排気形電動シャッター付)	1	100	(35)	1	理科準備室	1	FS-1-3と連動運転
	(火気使用)	仕　様　25 cm × 430 m3/h × 30 Pa							
		付属品　薄壁取付枠、給排気標準形ウェザーカバー(防鳥網付)、							
		他標準付属品一式							

記号	機器名称	機器仕様	電気特性 相(φ)	電気特性 電圧(V)	電気特性 容量(W)	設置場所 階	設置場所 室名	台数	備考
FE-1-4	有圧換気扇	型　式　業務用　有圧扇(メッシュタイプ排気形電動シャッター付)	3	200	(245)	1	家庭科室	1	FS-1-4と連動運転
	(火気使用)	仕　様　50 cm × 2,500 m3/h × 50 Pa							
		付属品　取付枠、絶縁枠、							
		排気形標準形ウェザーカバー(防鳥網付)、							
		他標準付属品一式							
FE-1-5	排風機	型　式　ストレートシロッコファン天吊形（消音形）	1	100	(368)	1	配膳室	1	FS-1-5と連動運転
		仕　様　#1_1/2 × 1,410 m3/h × 200 Pa							
		付属品　標準付属品一式							
FE-1-6	排風機	型　式　ストレートシロッコファン天吊形（消音形）	1	100	(57)	1	女子便所(北西)	1	照明と連動運転
		仕　様　#1_1/4 × 300 m3/h × 100 Pa							
		付属品　標準付属品一式							
FE-1-7	排風機	型　式　ストレートシロッコファン天吊形（消音形）	1	100	(57)	1	男子便所(北西)	1	照明と連動運転
		仕　様　#1_1/4 × 320 m3/h × 100 Pa							
		付属品　標準付属品一式							
FE-1-8	排風機	型　式　ストレートシロッコファン天吊形（消音形）	1	100	(57)	1	女子便所(南西)	1	照明と連動運転
		仕　様　#1_1/4 × 270 m3/h × 100 Pa							
		付属品　標準付属品一式							
FE-1-9	排風機	型　式　ストレートシロッコファン天吊形（消音形）	1	100	(74.5)	1	男子便所(南西)	1	照明と連動運転
		仕　様　#1_1/4 × 380 m3/h × 100 Pa							
		付属品　標準付属品一式							
FE-1-10	排風機	型　式　ストレートシロッコファン天吊形（消音形）	1	100	(57)	1	女子便所(北東)	1	照明と連動運転
		仕　様　#1_1/4 × 165 m3/h × 100 Pa							
		付属品　標準付属品一式							
FE-1-11	排風機	型　式　ストレートシロッコファン天吊形（消音形）	1	100	(106)	1	第１理科室(実験用)	1	
		仕　様　#1_1/4 × 260 m3/h × 200 Pa							
		付属品　標準付属品一式							
FE-1-12	排風機	型　式　ストレートシロッコファン天吊形（消音形）	1	100	(106)	1	第２理科室(実験用)	1	
		仕　様　#1_1/4 × 260 m3/h × 200 Pa							
		付属品　標準付属品一式							
FE-2-1	排風機	型　式　ストレートシロッコファン天吊形（消音形）	1	100	(106)	2	男子便所(北西)	1	照明と連動運転
		仕　様　#1_1/4 × 600 m3/h × 120 Pa							
		付属品　標準付属品一式							
FE-2-2	排風機	型　式　ストレートシロッコファン天吊形（消音形）	1	100	(106)	2	女子便所(北東)	1	照明と連動運転
		仕　様　#1_1/4 × 540 m3/h × 140 Pa							
		付属品　標準付属品一式							
FE-2-3	排風機	型　式　ストレートシロッコファン天吊形（消音形）	1	100	(74.5)	2	女子便所(南西)	1	照明と連動運転
		仕　様　#1_1/4 × 380 m3/h × 100 Pa							
		付属品　標準付属品一式							
FE-2-4	排風機	型　式　ストレートシロッコファン天吊形（消音形）	1	100	(74.5)	2	男子便所(南西)	1	照明と連動運転
		仕　様　#1_1/4 × 320 m3/h × 100 Pa							
		付属品　標準付属品一式							
FE-2-5	排風機	型　式　ストレートシロッコファン天吊形（消音形）	1	100	(74.5)	2	男子便所(南東)	1	照明と連動運転
		仕　様　#1_1/4 × 440 m3/h × 100 Pa							
		付属品　標準付属品一式							
FE-2-6	排風機	型　式　ストレートシロッコファン天吊形（消音形）	1	100	(74.5)	2	女子便所(南東)	1	照明と連動運転
		仕　様　#1_1/4 × 400 m3/h × 100 Pa							
		付属品　標準付属品一式							

特記事項

※1．機器は国土交通省大臣官房官庁営繕部監修公共建築工事標準仕様書（機械設備工事編）適合品とする。
※2．特記のない送排風機の材質は鋼板製とする。
※3．電気容量は参考値とする。<電気容量欄において（　）内の数値は消費電力を示す。>
※4．天井吊機器には防振吊り金具を付属とする。
※5．特記無き換気扇類のスイッチ及び配線は電気設備工事とする。
※6．起動方式は、全て直入始動とする。
※7．風量は強運転時まで、静圧は機外静圧を示す。（表中の値は参考値とする。）
※8．フィルターは標準フィルターとし、予備品１００%見込むこと。
※9．特記無きウェザーカバーの材質は、ステンレス製とする。

KUJI ARCHITECTS STUDIO
株式会社 久慈設計 埼玉事務所
埼玉県さいたま市桜区西堀8-20-27 サニーブレイス201号 TEL048-789-6033
一級建築士事務所 埼玉県(1)第11789号
一級建築士登録 第３２３３２４号 千葉　聡

承認	審査	検図	製図

特記

業務番号	工事名称		
23110	鶴ヶ島中学校大規模改修工事（機械設備）		
	図面内容：校舎棟 換気設備 機器表（３）（換気扇類）（改修後）	縮尺 A1: － A3: －	図面区分 機械設備 / 図面番号 M-48

換気設備機器表（4）

記号	機器名称	機器仕様	電気特性 相(φ)	電圧(V)	容量(W)	設置場所 階	室名	台数	備考
FE-3-1	排風機	型　式　ストレートシロッコファン天吊形（消音形）	1	100	(106)	3	女子便所(北西)	1	照明と連動運転
		仕　様　#1_1/4 × 600 m3/h × 120 Pa							
		付属品　標準付属品一式							
FE-3-2	排風機	型　式　ストレートシロッコファン天吊形（消音形）	1	100	(106)	3	男子便所(北東)	1	照明と連動運転
		仕　様　#1_1/4 × 540 m3/h × 140 Pa							
		付属品　標準付属品一式							
FE-4-1	排風機	型　式　ストレートシロッコファン天吊形（消音形）	1	100	(106)	4	男子便所(北西)	1	照明と連動運転
		仕　様　#1_1/4 × 600 m3/h × 120 Pa							
		付属品　標準付属品一式							
FE-4-2	排風機	型　式　ストレートシロッコファン天吊形（消音形）	1	100	(106)	4	女子便所(北東)	1	照明と連動運転
		仕　様　#1_1/4 × 540 m3/h × 140 Pa							
		付属品　標準付属品一式							
FE-5-1	有圧換気扇	型　式　業務用　有圧扇(メッシュタイプ排気形電動シャッター付)	1	100	(85)	屋外	外部倉庫	1	FS-5-1と連動運転
		仕　様　35 cm × 1,320 m3/h × 40 Pa							
		付属品　不燃枠、排気形防火形ウェザーカバー(防鳥網付)、							
		他標準付属品一式							
FE-5-2	有圧換気扇	型　式　業務用　有圧扇(メッシュタイプ排気形電動シャッター付)	1	100	(85)	屋外	防災備蓄室	1	FS-5-2と連動運転
		仕　様　35 cm × 1,130 m3/h × 40 Pa							
		付属品　木枠、排気形標準形ウェザーカバー(防鳥網付)、							
		他標準付属品一式							
FE-5-3	有圧換気扇	型　式　産業用　有圧扇(低騒音形・排気形)	1	100	(275)	屋外	電気室	1	FS-5-3と連動運転
		仕　様　45 cm × 3,750 m3/h × 100 Pa							
		付属品　排気形標準形ウェザーカバー(防鳥網付)、							
		電動防火ダンパー(単相100V)【薄壁対応】、							
		バックガード、他標準付属品一式							
FV-1-1	天井扇	型　式　天井埋込形換気扇(サニタリー用)(低騒音形)	1	100	(13)	1	教材庫(1)	1	
		仕　様　100 φ × 80 m3/h × 60 Pa							
		付属品　標準付属品一式							
FV-1-2	天井扇	型　式　天井埋込形換気扇(サニタリー用)(低騒音形)	1	100	(13)	1	教材庫(2)	1	
		仕　様　100 φ × 60 m3/h × 60 Pa							
		付属品　標準付属品一式							
FV-1-3	天井扇	型　式　天井埋込形換気扇(サニタリー用)(低騒音形)	1	100	(14)	1	教材庫(3)	1	
		仕　様　100 φ × 90 m3/h × 80 Pa							
		付属品　標準付属品一式							
FV-1-4	天井扇	型　式　天井埋込形換気扇(サニタリー用)(低騒音形)	1	100	(26)	1	倉庫(1)	1	
		仕　様　150 φ × 190 m3/h × 60 Pa							
		付属品　標準付属品一式							
FV-1-5	天井扇	型　式　天井埋込形換気扇(サニタリー用)(低騒音形)	1	100	(74)	1	消耗品庫	1	
		仕　様　150 φ × 350 m3/h × 100 Pa							
		付属品　標準付属品一式							
FV-1-6	天井扇	型　式　天井埋込形換気扇(サニタリー用)(低騒音形)	1	100	(14)	1	薬品庫	1	
		仕　様　100 φ × 110 m3/h × 60 Pa							
		付属品　標準付属品一式							
FV-1-7	天井扇	型　式　天井埋込形換気扇(サニタリー用)(低騒音形)	1	100	(44)	1	みんなのトイレA	1	
		仕　様　150 φ × 290 m3/h × 100 Pa							
		付属品　標準付属品一式							

記号	機器名称	機器仕様	電気特性 相(φ)	電圧(V)	容量(W)	設置場所 階	室名	台数	備考
FV-1-8	天井扇	型　式　天井埋込形換気扇(サニタリー用)(低騒音形)	1	100	(13)	1	配膳室内更衣室	1	
		仕　様　100 φ × 50 m3/h × 50 Pa							
		付属品　給排気グリル(角形・風量調節付・壁据付タイプ・ネットフィルター付)							
		他標準付属品一式							
FV-1-9	天井扇	型　式　天井埋込形換気扇2部屋換気用(サニタリー用)(低騒音形)	1	100	(20)	1	配膳室内洗面便所	1	
		仕　様　100 φ × 100 m3/h × 80 Pa							
		付属品　給排気グリル(角形・風量調節付・壁据付タイプ・ネットフィルター付)							
		他標準付属品一式							
FV-2-1	天井扇	型　式　天井埋込形換気扇(サニタリー用)(低騒音形)	1	100	(26)	2	みんなのトイレB	1	
		仕　様　150 φ × 190 m3/h × 70 Pa							
		付属品　標準付属品一式							
FV-2-2	天井扇	型　式　天井埋込形換気扇(サニタリー用)(低騒音形)	1	100	(44)	2	配膳室(1)	1	
		仕　様　150 φ × 180 m3/h × 100 Pa							
		付属品　給排気グリル(角形・風量調節付・壁据付タイプ・ネットフィルター付)							
		他標準付属品一式							
FV-2-3	天井扇	型　式　天井埋込形換気扇(サニタリー用)(低騒音形)	1	100	(44)	2	配膳室(2)	1	
		仕　様　150 φ × 220 m3/h × 120 Pa							
		付属品　給排気グリル(角形・風量調節付・壁据付タイプ・ネットフィルター付)							
		他標準付属品一式							
FV-3-1	天井扇	型　式　天井埋込形換気扇(サニタリー用)(低騒音形)	1	100	(44)	3	配膳室	1	
		仕　様　150 φ × 180 m3/h × 100 Pa							
		付属品　給排気グリル(角形・風量調節付・壁据付タイプ・ネットフィルター付)							
		他標準付属品一式							
FV-3-2	天井扇	型　式　天井埋込形換気扇(サニタリー用)(低騒音形)	1	100	(44)	3	教材庫(4)	1	
		仕　様　150 φ × 260 m3/h × 100 Pa							
		付属品　標準付属品一式							
FV-4-1	天井扇	型　式　天井埋込形換気扇(サニタリー用)(低騒音形)	1	100	(44)	4	配膳室	1	
		仕　様　150 φ × 180 m3/h × 100 Pa							
		付属品　給排気グリル(角形・風量調節付・壁据付タイプ・ネットフィルター付)							
		他標準付属品一式							
FV-4-2	天井扇	型　式　天井埋込形換気扇(インテリア格子形)(低騒音形)	1	100	(80)	4	教材庫(5)	1	
		仕　様　200 φ × 510 m3/h × 120 Pa							
		付属品　標準付属品一式							
FV-5-1	天井扇	型　式　天井埋込形換気扇(サニタリー用)(低騒音形)	1	100	(26)	屋外	ポンプ室	1	
		仕　様　150 φ × 200 m3/h × 60 Pa							
		付属品　標準付属品一式							
AC-1	エアーカーテン	型　式　業務用　エアーカーテン(壁掛形)	1	100	(27)	1	配膳室	1	AC-2と連結運転
		仕　様　600 L × 670 m3/h × 9.5m/s(最大吹出風速)							
		付属品　天吊金具、化粧パネル、他標準付属品一式							
AC-2	エアーカーテン	型　式　業務用　エアーカーテン(壁掛形)	1	100	(45)	1	配膳室	1	AC-1と連結運転
		仕　様　900 L × 1,060 m3/h × 9.5m/s(最大吹出風速)							
		付属品　天吊金具、化粧パネル、他標準付属品一式							

特記事項

※1．機器は国土交通省大臣官房官庁営繕部監修公共建築工事標準仕様書（機械設備工事編）適合品とする。
※2．特記のない送排風機の材質は鋼板製とする。
※3．電気容量は参考値とする。<電気容量欄において（　）内の数値は消費電力を示す。>
※4．天井吊機器には防振吊り金具を付属とする。
※5．特記無き換気扇類のスイッチ及び配線は電気設備工事とする。
※6．起動方式は、全て直入始動とする。
※7．風量は強運転時まで、静圧は機外静圧を示す。（表中の値は参考値とする。）
※8．フィルターは標準フィルターとし、予備品１００%見込むこと。
※9．特記無きウェザーカバーの材質は、ステンレス製とする。

KUJI ARCHITECTS STUDIO
株式会社 久慈設計 埼玉事務所
埼玉県さいたま市桜区西堀8-20-27 サニーブレイス201号 TEL048-789-6033
一級建築士事務所 埼玉県(1)第11789号
一級建築士登録 第３２３３２４号 千葉　聡

承認	審査	検図	製図

特記

業務番号	工事名称	縮尺	図面区分
23110	鶴ヶ島中学校大規模改修工事（機械設備）	A1: － A3: －	機械設備
	図面内容：校舎棟 換気設備 機器表（４）（換気扇類）（改修後）		図面番号 M-49

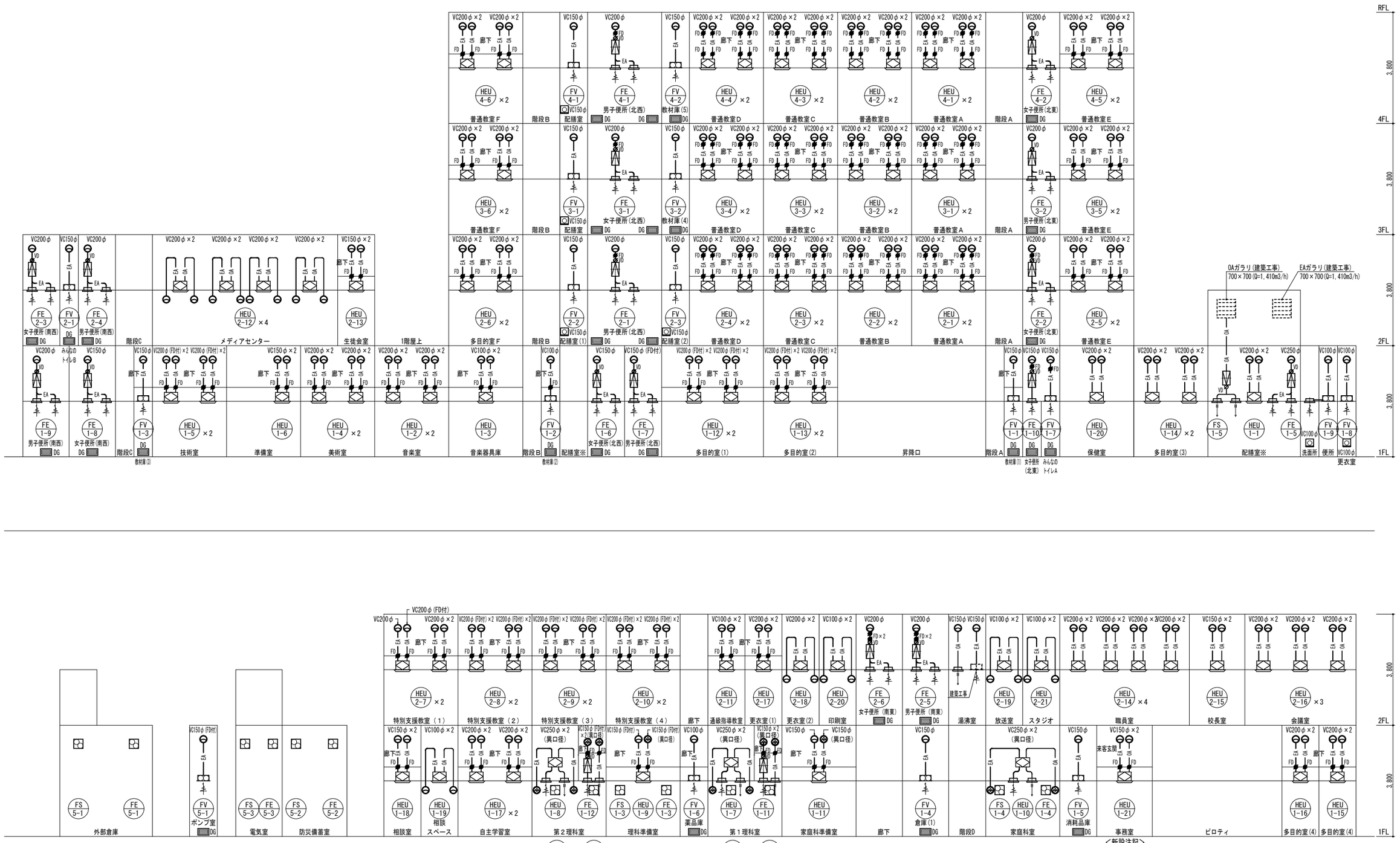

<新設注記>

※1 ――― (太実線)は新設を示す。
※2 ------- (細破線)は既設配管及び機器・器具を示す。
※3 ― KEA ― (火気使用ダクト)はRW50t巻とする。
※4 ドアガラリ(DG)、OAガラリ、EAガラリは建築工事とする。
※5 特記無きベントキャップ(VC)は深型スクエアフード(SUS製・横ギャラリ・指定色焼付塗装)とする。
※6 ミニキッチンのレンジフードファンは建築工事とする。
※7 保温を行う露出ダクトは保温外装指定色塗装とする。

KUJI ARCHITECTS STUDIO
株式会社 久慈設計 埼玉事務所
埼玉県さいたま市桜区西堀8-20-27 サニーブレイス201号 TEL048-789-6033

一級建築士事務所	承認	審査	検図	製図	特記
埼玉県(1)第11789号					
一級建築士登録 第３２３３２４号 千葉 聡					

業務番号	工事名称		
23110	鶴ヶ島中学校大規模改修工事（機械設備）		
	図面内容 校舎棟 換気設備 ダクト系統図（改修後）	縮尺 A1: － A3: －	図面区分 機械設備 / 図面番号 M-50

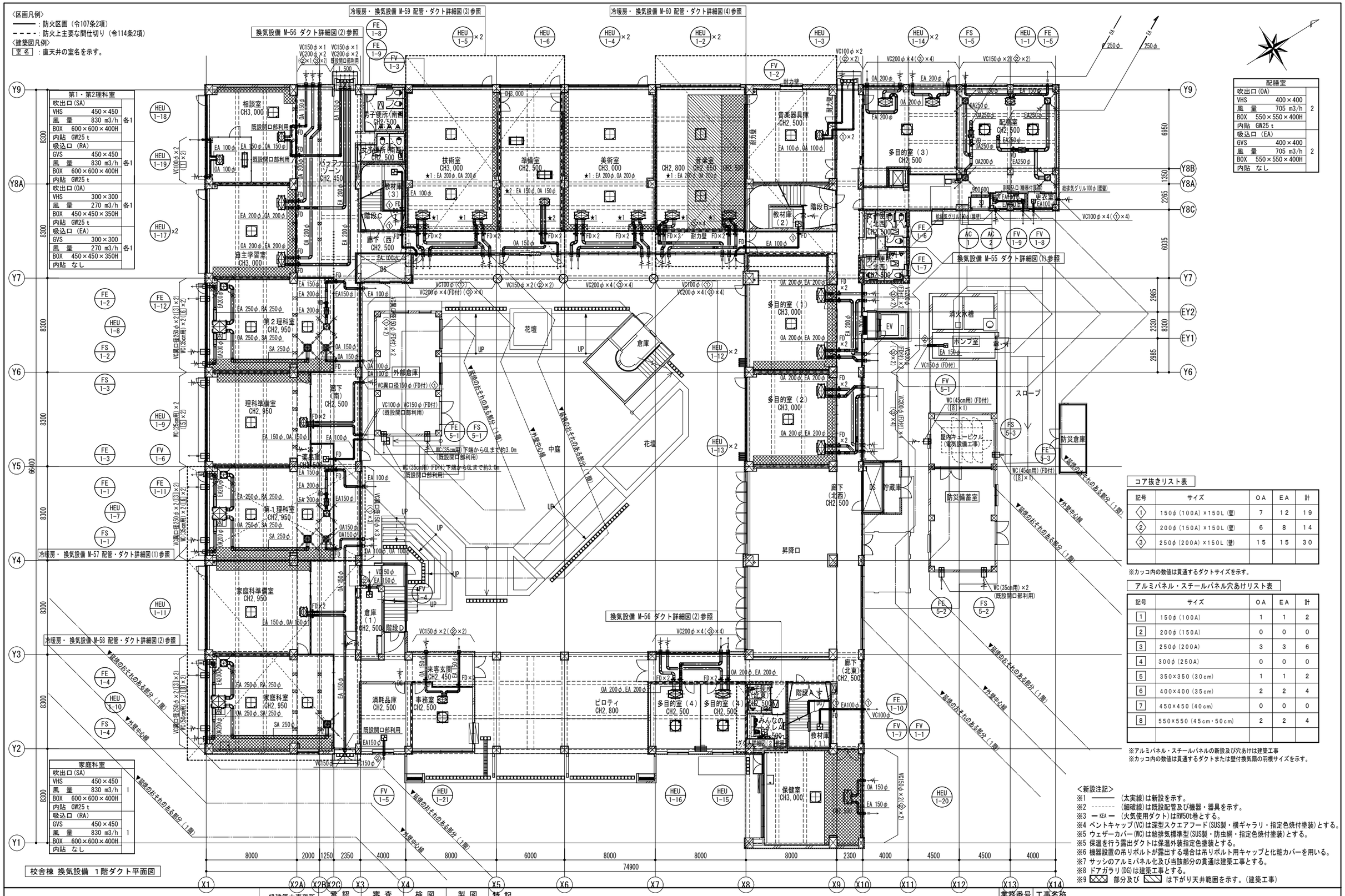

第1・第2理科室		
吹出口(SA)		
VHS	450×450	各1
風量	830 m3/h	
BOX	600×600×400H	
内貼 GW25 t		
吸込口(RA)		
GVS	450×450	各1
風量	830 m3/h	
BOX	600×600×400H	
内貼 GW25 t		
吹出口(OA)		
VHS	300×300	各1
風量	270 m3/h	
BOX	450×450×350H	
内貼 GW25 t		
吸込口(EA)		
GVS	300×300	各1
風量	270 m3/h	
BOX	450×450×350H	
内貼 なし		

家庭科室		
吹出口(SA)		
VHS	450×450	1
風量	830 m3/h	
BOX	600×600×400H	
内貼 GW25 t		
吸込口(RA)		
GVS	450×450	1
風量	830 m3/h	
BOX	600×600×400H	
内貼 なし		

配膳室		
吹出口(OA)		
VHS	400×400	2
風量	705 m3/h	
BOX	550×550×400H	
内貼 GW25 t		
吸込口(EA)		
GVS	400×400	2
風量	705 m3/h	
BOX	550×550×400H	
内貼 なし		

コア抜きリスト表

記号	サイズ	OA	EA	計
1	150φ(100A)×150L(壁)	7	12	19
2	200φ(150A)×150L(壁)	6	8	14
3	250φ(200A)×150L(壁)	15	15	30

※カッコ内の数値は貫通するダクトサイズを示す。

アルミパネル・スチールパネル穴あけリスト表

記号	サイズ	OA	EA	計
1	150φ(100A)	1	1	2
2	200φ(150A)	0	0	0
3	250φ(200A)	3	3	6
4	300φ(250A)	0	0	0
5	350×350(30cm)	1	1	2
6	400×400(35cm)	2	2	4
7	450×450(40cm)	0	0	0
8	550×550(45cm・50cm)	2	2	4

※アルミパネル・スチールパネルの新設及び穴あけは建築工事
※カッコ内の数値は貫通するダクトまたは壁付換気扇の羽根サイズを示す。

<新設注記>
※1 ―――― (太実線)は新設を示す。
※2 - - - - - - (細破線)は既設配管及び機器・器具を示す。
※3 ― KEA ― (火気使用ダクト)はRW50t巻とする。
※4 ベントキャップ(VC)は深型スクエアフード(SUS製・横ギャラリ・指定色焼付塗装)とする。
※5 ウェザーカバー(WC)は給排気標準型(SUS製・防虫網・指定色焼付塗装)とする。
※5 保温を行う露出ダクトは保温外装指定色塗装とする。
※6 機器設置の吊りボルトが露出する場合は吊りボルト用キャップと化粧カバーを用いる。
※7 サッシのアルミパネル化及び当該部分の貫通は建築工事とする。
※8 ドアガラリ(DG)は建築工事とする。
※9 ▨ 部分及び ▧ は下がり天井範囲を示す。(建築工事)

KUJI ARCHITECTS STUDIO
株式会社 久慈設計 埼玉事務所
埼玉県さいたま市桜区西堀8-20-27 サニーブレイス201号 TEL048-789-6033
一級建築士事務所 埼玉県(1)第11789号
一級建築士登録 第32324号 千葉 聡

承認 | 審査 | 検図 | 製図 | 特記

業務番号 23110

工事名称 鶴ヶ島中学校大規模改修工事（機械設備）

図面内容 校舎棟 換気設備 1階ダクト平面図（改修後）

縮尺 A1:S=1/150 A3:S=1/300

図面区分 機械設備

図面番号 M-51

〈区画凡例〉
——— ：防火区画（令107条2項）
- - - - ：防火上主要な間仕切り（令114条2項）
〈建築図凡例〉
室名 ：直天井の室名を示す。

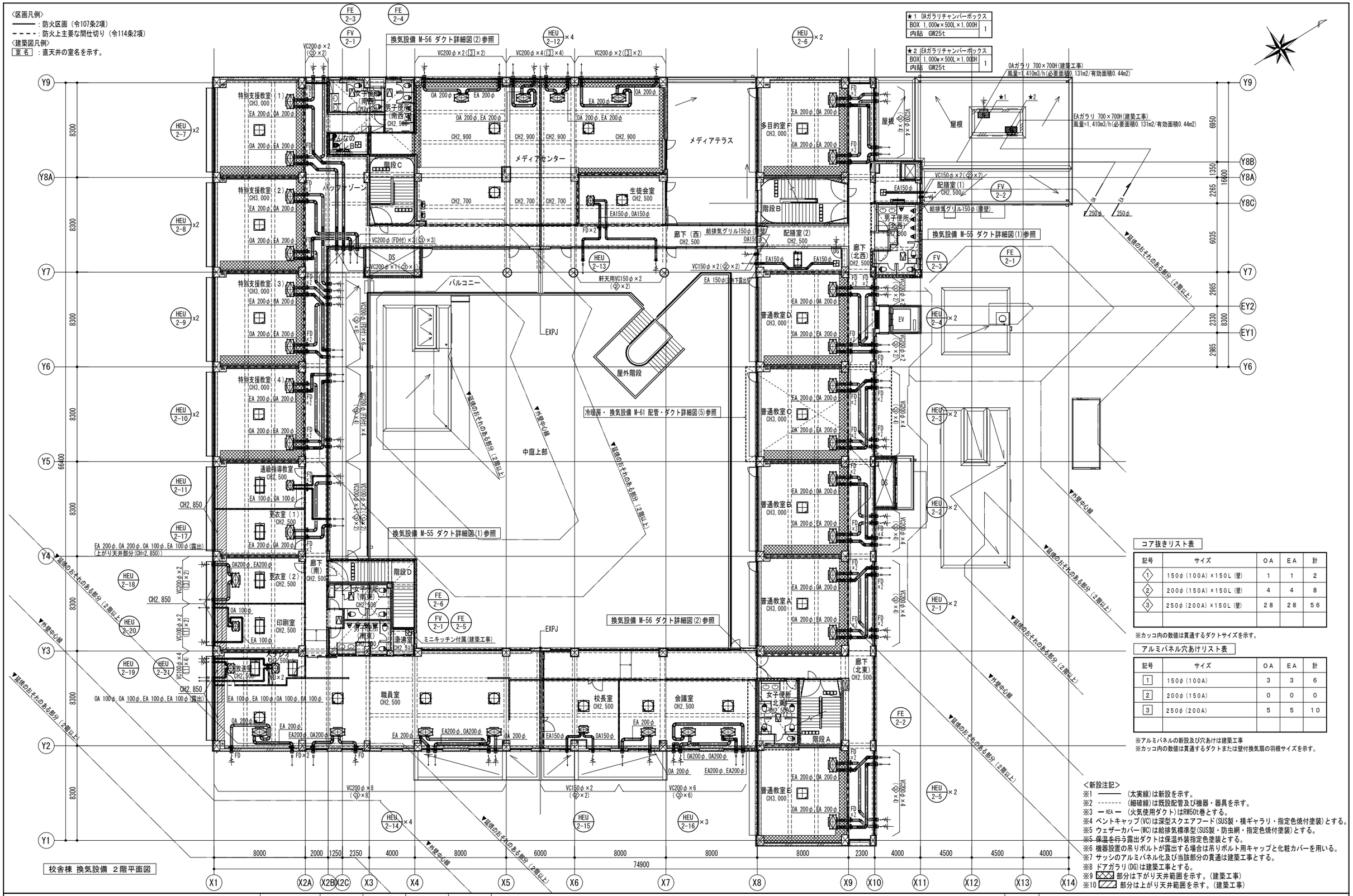

校舎棟 換気設備 ２階平面図

コア抜きリスト表

記号	サイズ	OA	EA	計
1	150φ(100A)×150L(壁)	1	1	2
2	200φ(150A)×150L(壁)	4	4	8
3	250φ(200A)×150L(壁)	28	28	56

※カッコ内の数値は貫通するダクトサイズを示す。

アルミパネル穴あけリスト表

記号	サイズ	OA	EA	計
1	150φ(100A)	3	3	6
2	200φ(150A)	0	0	0
3	250φ(200A)	5	5	10

※アルミパネルの新設及び穴あけは建築工事
※カッコ内の数値は貫通するダクトまたは壁付換気扇の羽根サイズを示す。

<新設注記>
※1 ——— (太実線)は新設を示す。
※2 - - - - - - (細破線)は既設配管及び機器・器具を示す。
※3 ー KEA ー (火気使用ダクト)はRW50t巻とする。
※4 ベントキャップ(VC)は深型スクエアフード(SUS製・横ギャラリ・指定色焼付塗装)とする。
※5 ウェザーカバー(WC)は給排気標準型(SUS製・防虫網・指定色焼付塗装)とする。
※5 保温を行う露出ダクトは保温外装指定色塗装とする。
※6 機器設置の吊りボルトが露出する場合は吊りボルト用キャップと化粧カバーを用いる。
※7 サッシのアルミパネル化及び当該部分の貫通は建築工事とする。
※8 ドアガラリ(DG)は建築工事とする。
※9 ▨ 部分は下がり天井範囲を示す。(建築工事)
※10 ▨ 部分は上がり天井範囲を示す。(建築工事)

KUJI ARCHITECTS STUDIO
株式会社 久慈設計 埼玉事務所
埼玉県さいたま市桜区西堀8-20-27 サニーブレイス201号 TEL048-789-6033
一級建築士事務所 埼玉県(1)第11789号
一級建築士登録 第３２３３２４号 千葉 聡

承認	審査	検図	製図

特記

業務番号 23110

工事名称 鶴ヶ島中学校大規模改修工事（機械設備）

図面内容 校舎棟 換気設備 ２階ダクト平面図（改修後）

縮尺 A1:S=1/150 A3:S=1/300

図面区分 機械設備

図面番号 M-52

〈区画凡例〉
——— : 防火区画（令107条2項）
- - - - : 防火上主要な間仕切り（令114条2項）
〈建築図凡例〉
室名 : 直天井の室名を示す。

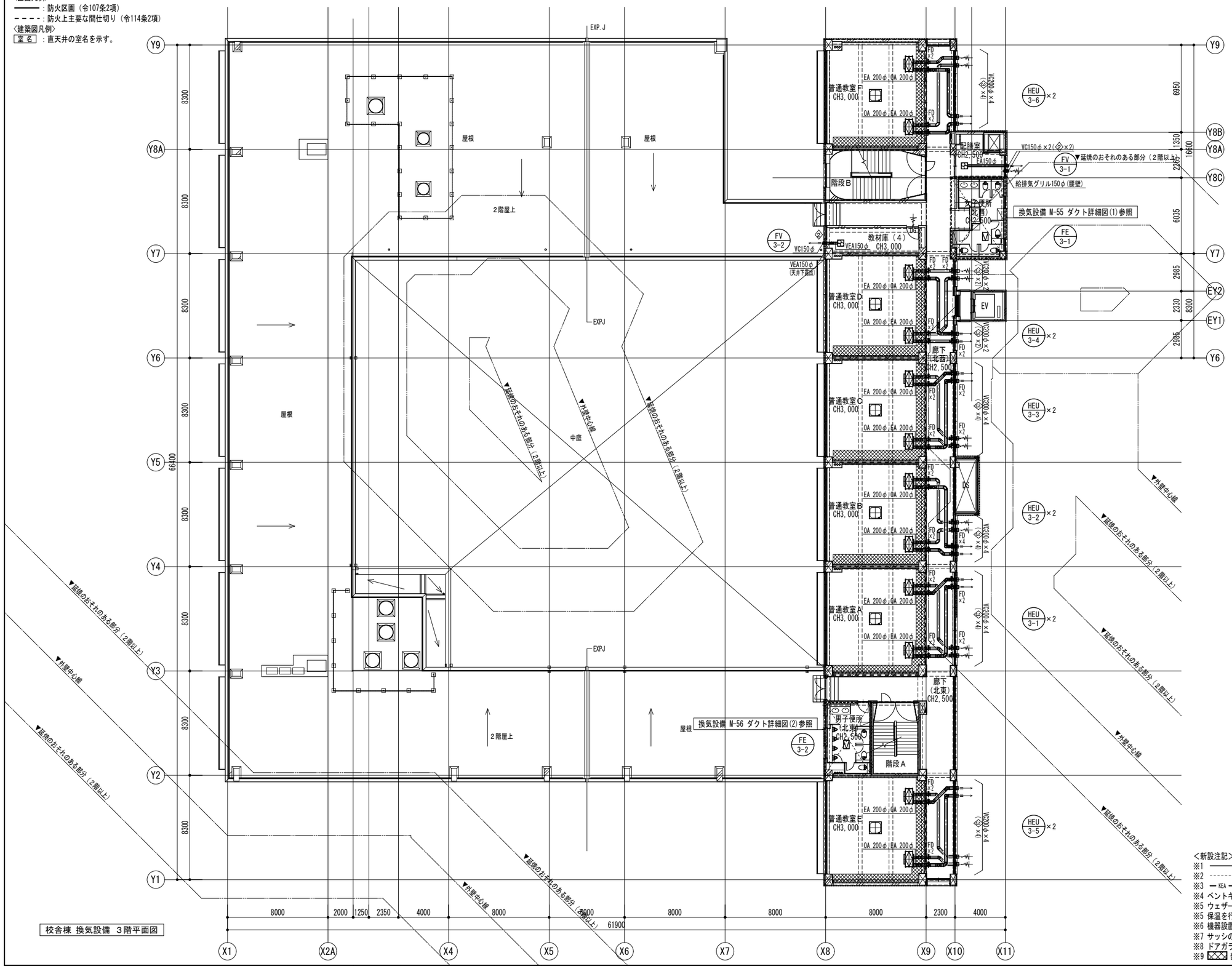

校舎棟 換気設備 3階平面図

コア抜きリスト表

記号	サイズ	OA	EA	計
◇1	150φ(100A)×150L(壁)	0	0	0
◇2	200φ(150A)×150L(壁)	1	2	3
◇3	250φ(200A)×150L(壁)	12	12	24

※カッコ内の数値は貫通するダクトサイズを示す。

<新設注記>
※1 ——— (太実線)は新設を示す。
※2 - - - - - - (細破線)は既設配管及び機器・器具を示す。
※3 ー KEA ー (火気使用ダクト)はRW50t巻とする。
※4 ベントキャップ(VC)は深型スクエアフード(SUS製・横ギャラリ・指定色焼付塗装)とする。
※5 ウェザーカバー(WC)は給排気標準型(SUS製・防虫網・指定色焼付塗装)とする。
※5 保温を行う露出ダクトは保温外装指定色塗装とする。
※6 機器設置の吊りボルトが露出する場合は吊りボルト用キャップと化粧カバーを用いる。
※7 サッシのアルミパネル化及び当該部分の貫通は建築工事とする。
※8 ドアガラリ(DG)は建築工事とする。
※9 ▨ 部分は下がり天井範囲を示す。(建築工事)

KUJI ARCHITECTS STUDIO
株式会社 久慈設計 埼玉事務所
埼玉県さいたま市桜区西堀8-20-27 サニープレイス201号 TEL048-789-6033
一級建築士事務所 埼玉県(1)第11789号
一級建築士登録 第32332号 千葉 聡

承認	審査	検図	製図

特記

業務番号	工事名称		
23110	鶴ヶ島中学校大規模改修工事（機械設備）		
	図面内容 校舎棟 換気設備 3階ダクト平面図（改修後）	縮尺 A1:S=1/150 A3:S=1/300	図面区分 機械設備 図面番号 M-53

〈区画凡例〉
——— : 防火区画（令107条2項）
- - - - : 防火上主要な間仕切り（令114条2項）
〈建築図凡例〉
室名 : 直天井の室名を示す。

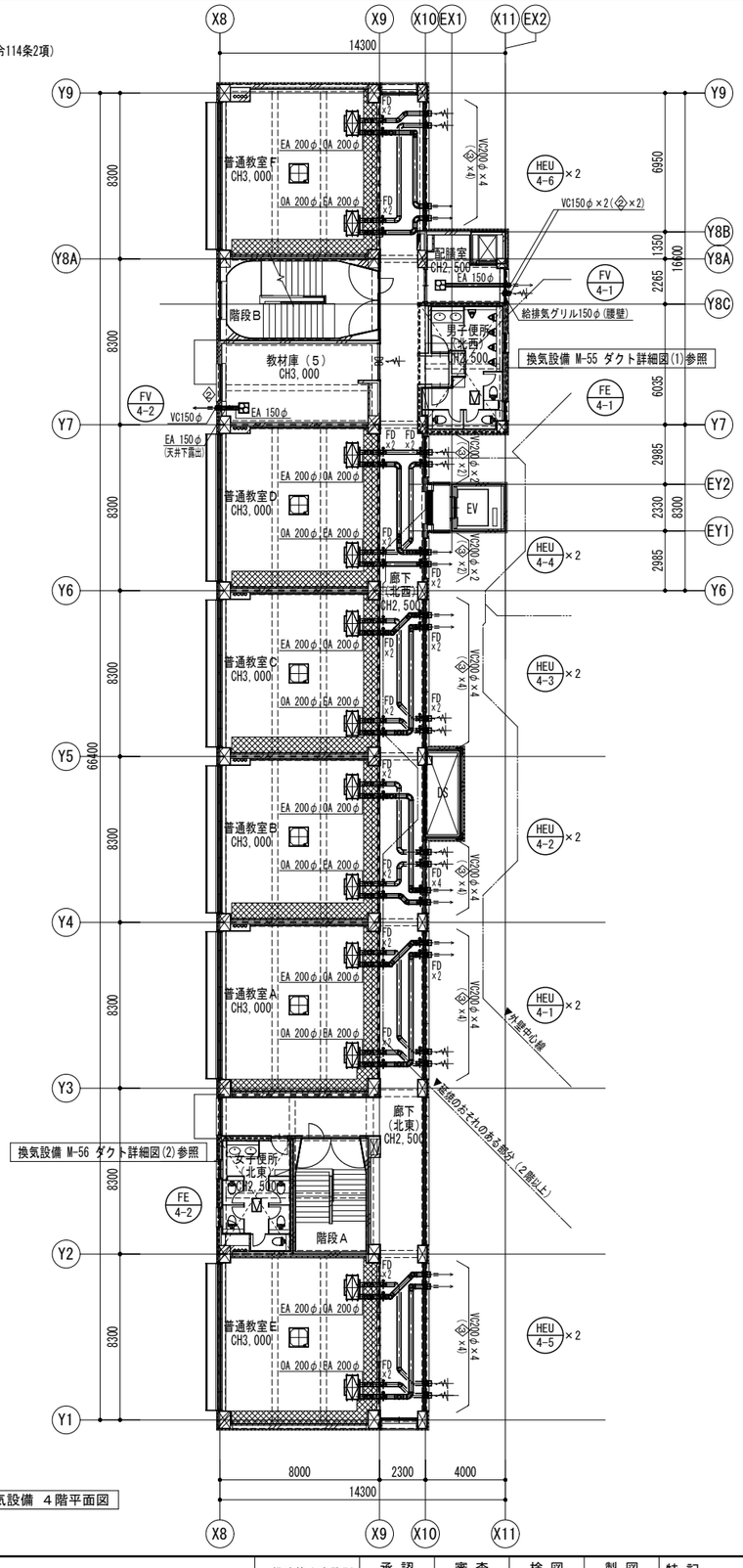

校舎棟 換気設備 4階平面図

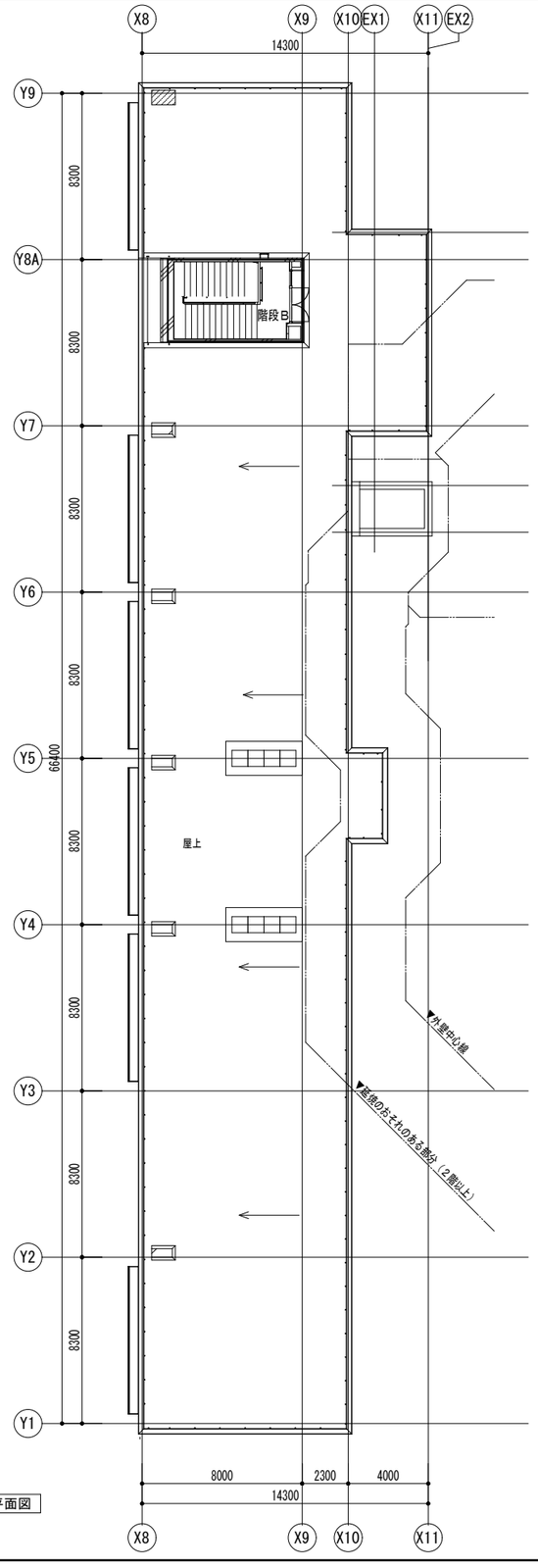

校舎棟 換気設備 R階平面図

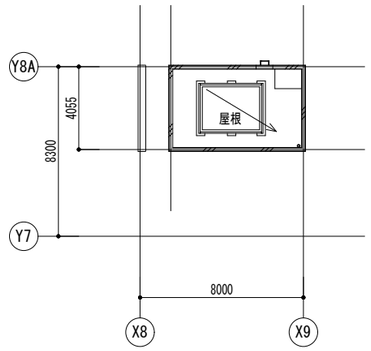

校舎棟 換気設備 PH階平面図

コア抜きリスト表

記号	サイズ	OA	EA	計
1	150φ(100A)×150L(壁)	0	0	0
2	200φ(150A)×150L(壁)	1	2	3
3	250φ(200A)×150L(壁)	12	12	24

※カッコ内の数値は貫通するダクトサイズを示す。

<新設注記>
※1 ——— (太実線)は新設を示す。
※2 - - - - - - (細破線)は既設配管及び機器・器具を示す。
※3 ー KEA ー (火気使用ダクト)はRW50t巻とする。
※4 ベントキャップ(VC)は深型スクエアフード(SUS製・横ギャラリ・指定色焼付塗装)とする。
※5 ウェザーカバー(WC)は給排気標準型(SUS製・防虫網・指定色焼付塗装)とする。
※5 保温を行う露出ダクトは保温外装指定色塗装とする。
※6 機器設置の吊りボルトが露出する場合は吊りボルト用キャップと化粧カバーを用いる。
※7 サッシのアルミパネル化及び当該部分の貫通は建築工事とする。
※8 ドアガラリ(DG)は建築工事とする。
※9 ▨ 部分は下がり天井範囲を示す。(建築工事)

KUJI ARCHITECTS STUDIO
株式会社 久慈設計 埼玉事務所
埼玉県さいたま市桜区西堀8-20-27 サニープレイス201号 TEL048-789-6033
一級建築士事務所 埼玉県(1)第11789号
一級建築士登録 第３２３３２４号 千葉 聡

承認	審査	検図	製図

特記

業務番号 23110

工事名称
鶴ヶ島中学校大規模改修工事（機械設備）

図面内容
校舎棟 換気設備 4，R，PH階ダクト平面図（改修後）

縮尺 A1:S=1/150 A3:S=1/300

図面区分 機械設備

図面番号 M-54

コア抜きリスト表

記号	サイズ	OA	EA	計
1	150mm(100φ)×150L(壁)			
2	200mm(150φ)×150L(壁)			
3	250mm(200φ)×150L(壁)		1	1

男子便所（北西）		
吸込口（EA）		
GVS	150×150	5
風量	120 m3/h	
ボックス	300×300×300H	
内張り	―	

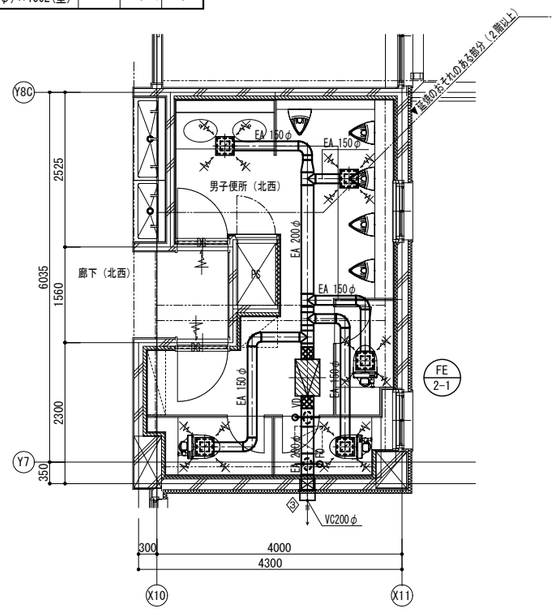

換気設備　校舎棟　２階便所（北西）　ダクト詳細図

コア抜きリスト表

記号	サイズ	OA	EA	計
1	150mm(100φ)×150L(壁)			
2	200mm(150φ)×150L(壁)			
3	250mm(200φ)×150L(壁)		1	1

男子便所（北西）		
吸込口（EA）		
GVS	150×150	5
風量	120 m3/h	
ボックス	300×300×300H	
内張り	―	

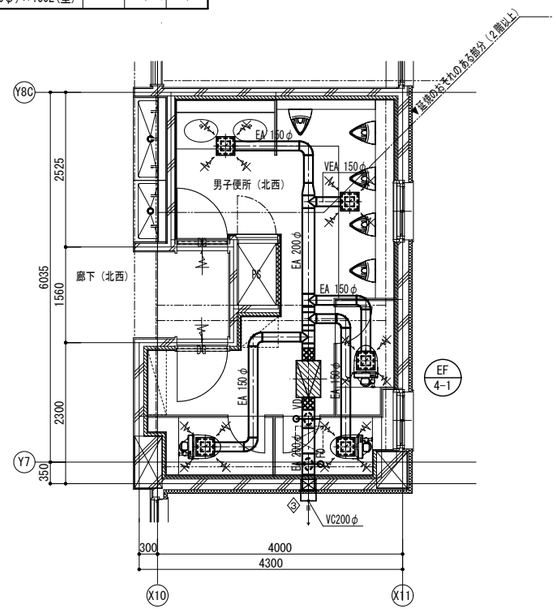

換気設備　校舎棟　４階便所（北西）　ダクト詳細図

コア抜きリスト表

記号	サイズ	OA	EA	計
1	150mm(100φ)×150L(壁)			
2	200mm(150φ)×150L(壁)		1	1
3	250mm(200φ)×150L(壁)		2	2

女子便所（南東）		
吸込口（EA）		
GVS	150×150	4
風量	100 m3/h	
ボックス	300×300×300H	
内張り	―	

男子便所（南東）		
吸込口（EA）		
GVS	150×150	4
風量	110 m3/h	
ボックス	300×300×300H	
内張り	―	

湯沸室		
吹出口（OA）		
VHS	300×300	1
風量	400 m3/h	
ボックス	450×450×350H	
内張り	GW25 t	

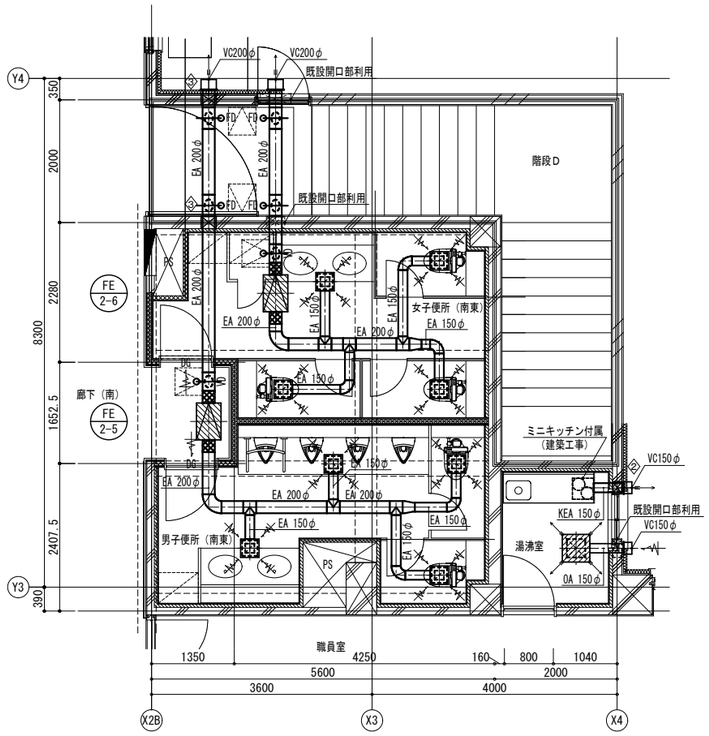

換気設備　校舎棟　２階便所（南東）・湯沸室　ダクト詳細図

コア抜きリスト表

記号	サイズ	OA	EA	計
1	150mm(100φ)×150L(壁)			
2	200mm(150φ)×150L(壁)		2	2
3	250mm(200φ)×150L(壁)			

男子便所（北西）		
吸込口（EA）		
GVS	150×150	4
風量	80 m3/h	
ボックス	300×300×300H	
内張り	―	

女子便所（北西）		
吸込口（EA）		
GVS	150×150	4
風量	75 m3/h	
ボックス	300×300×300H	
内張り	―	

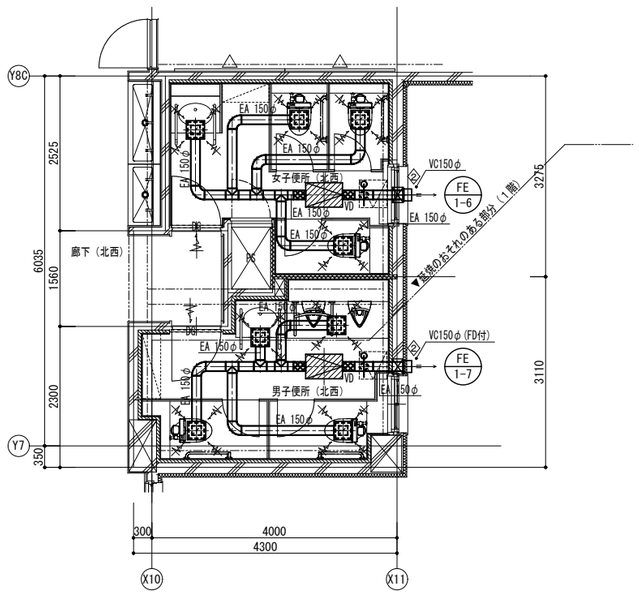

換気設備　校舎棟　１階便所（北西）　ダクト詳細図

コア抜きリスト表

記号	サイズ	OA	EA	計
1	150mm(100φ)×150L(壁)			
2	200mm(150φ)×150L(壁)			
3	250mm(200φ)×150L(壁)		1	1

女子便所（北西）		
吸込口（EA）		
GVS	150×150	6
風量	100 m3/h	
ボックス	300×300×300H	
内張り	―	

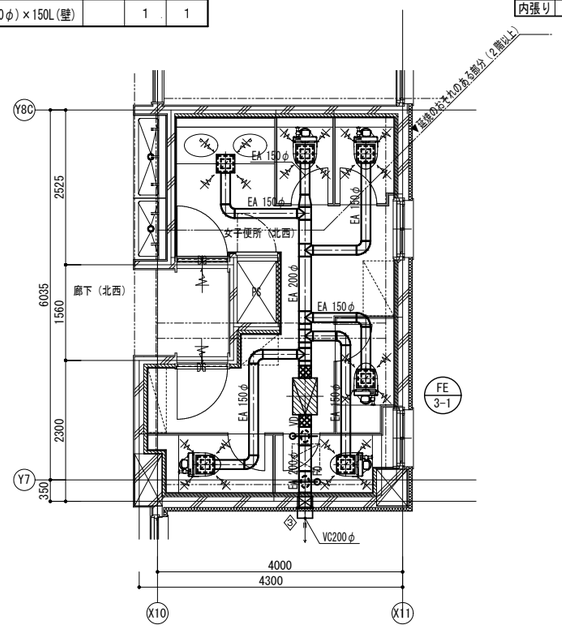

換気設備　校舎棟　３階便所（北西）　ダクト詳細図

〈区画凡例〉
――― ：防火区画（令107条2項）
－－－－：防火上主要な間仕切り（令114条2項）
〈建築図凡例〉
室名 ：直天井の室名を示す。

〈新設注記〉
※1 ――― （太実線）は新設を示す。
※2 ------- （細破線）は既設配管及び機器・器具を示す。
※3 ドアガラリ(DG)は建築工事とする。
※4 ベントキャップ(VC)は深型スクエアフード(SUS製・横ギャラリ・指定色焼付塗装)とする。
※5 ウェザーカバー(WC)は給排気標準形(SUS製・防虫網・指定色焼付塗装)とする。
※6 ―KEA― （火気使用ダクト)はRW50t巻とする。

KUJI ARCHITECTS STUDIO
株式会社 久慈設計 埼玉事務所
埼玉県さいたま市桜区西堀8-20-27 サニーブレイス201号 TEL048-789-6033
一級建築士事務所 埼玉県(1)第11789号
一級建築士登録 第３２３３２４号 千葉 聡

承認	審査	検図	製図

特記

業務番号	工事名称		
23110	鶴ヶ島中学校大規模改修工事（機械設備）		
	図面内容：校舎棟 換気設備 ダクト詳細図（1）（北西・南東便所）（改修後）	縮尺 A1:S=1/50 A3:S=1/100	図面区分 機械設備 / 図面番号 M-55

コア抜きリスト表

記号	サイズ	OA	EA	計
1	150mm(100φ)×150L(壁)			
2	200mm(150φ)×150L(壁)			
3	250mm(200φ)×150L(壁)		2	2

女子便所（北東）		
吸込口（EA）		6
GVS	150×150	
風量	90 m3/h	
ﾎﾞｯｸｽ	300×300×300H	
内張り	―	

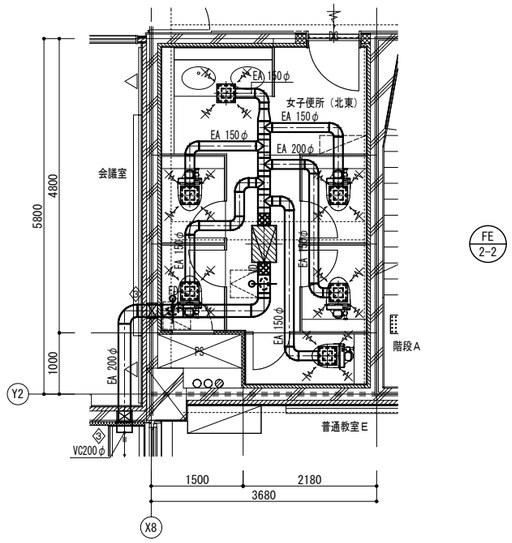

換気設備　校舎棟　２階便所（北東）　ダクト詳細図

コア抜きリスト表

記号	サイズ	OA	EA	計
1	150mm(100φ)×150L(壁)			
2	200mm(150φ)×150L(壁)			
3	250mm(200φ)×150L(壁)		1	1

女子便所（北東）		
吸込口（EA）		6
GVS	150×150	
風量	90 m3/h	
ﾎﾞｯｸｽ	300×300×300H	
内張り	―	

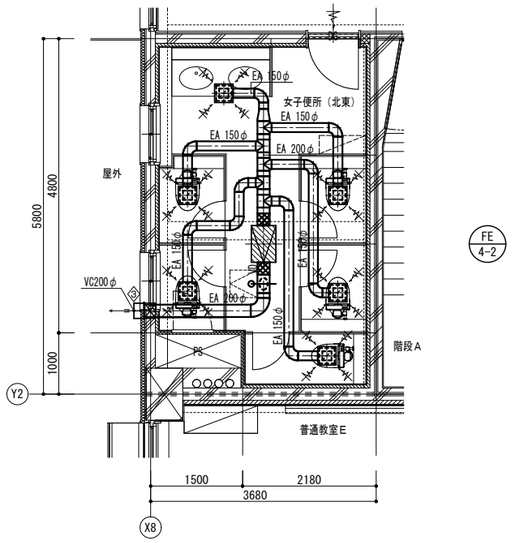

換気設備　校舎棟　４階便所（北東）　ダクト詳細図

コア抜きリスト表

記号	サイズ	OA	EA	計
1	150mm(100φ)×150L(壁)			
2	200mm(150φ)×150L(壁)		2	2
3	250mm(200φ)×150L(壁)		2	2

女子便所（南西）		
吸込口（EA）		4
GVS	150×150	
風量	95 m3/h	
ﾎﾞｯｸｽ	300×300×300H	
内張り	―	

男子便所（南西）		
吸込口（EA）		4
GVS	150×150	
風量	80 m3/h	
ﾎﾞｯｸｽ	300×300×300H	
内張り	―	

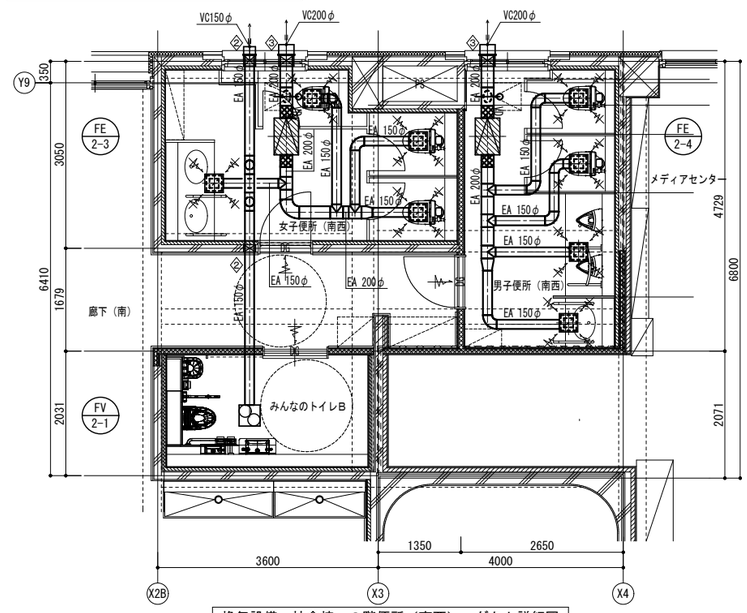

換気設備　校舎棟　２階便所（南西）　ダクト詳細図

コア抜きリスト表

記号	サイズ	OA	EA	計
1	150mm(100φ)×150L(壁)			
2	200mm(150φ)×150L(壁)		4	4
3	250mm(200φ)×150L(壁)			

女子便所（北東）		
吸込口（EA）		3
GVS	150×150	
風量	55 m3/h	
ﾎﾞｯｸｽ	300×300×300H	
内張り	―	

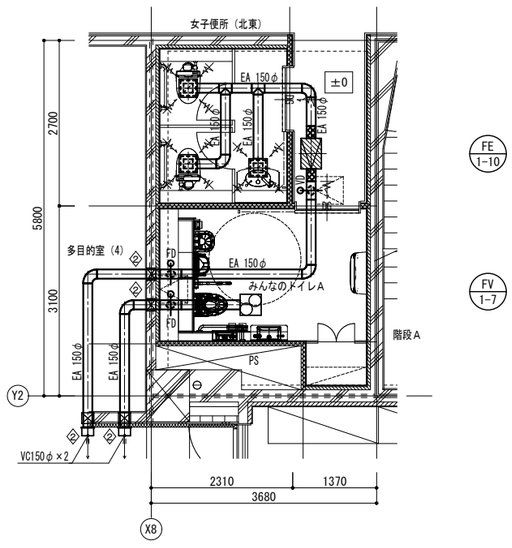

換気設備　校舎棟　１階便所（北東）　ダクト詳細図

コア抜きリスト表

記号	サイズ	OA	EA	計
1	150mm(100φ)×150L(壁)			
2	200mm(150φ)×150L(壁)			
3	250mm(200φ)×150L(壁)		1	1

男子便所（北東）		
吸込口（EA）		5
GVS	150×150	
風量	108 m3/h	
ﾎﾞｯｸｽ	300×300×300H	
内張り	―	

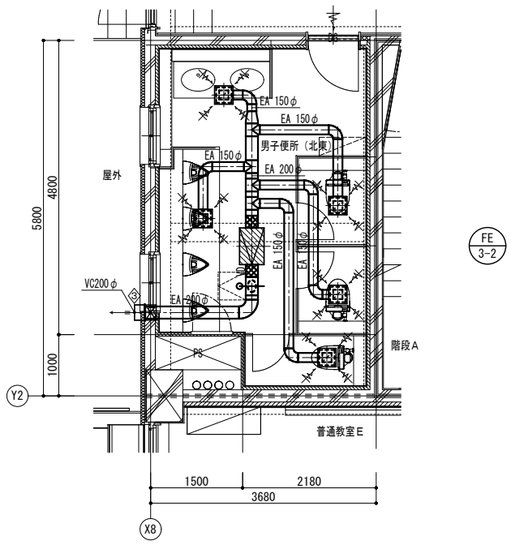

換気設備　校舎棟　３階便所（北東）　ダクト詳細図

コア抜きリスト表

記号	サイズ	OA	EA	計
1	150mm(100φ)×150L(壁)			
2	200mm(150φ)×150L(壁)		3	3
3	250mm(200φ)×150L(壁)		1	1

女子便所（南西）		
吸込口（EA）		3
GVS	150×150	
風量	90 m3/h	
ﾎﾞｯｸｽ	300×300×300H	
内張り	―	

男子便所（南西）		
吸込口（EA）		4
GVS	150×150	
風量	95 m3/h	
ﾎﾞｯｸｽ	300×300×300H	
内張り	―	

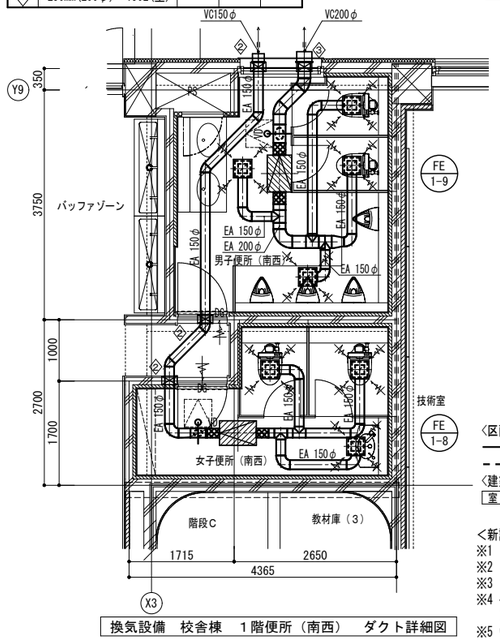

換気設備　校舎棟　１階便所（南西）　ダクト詳細図

<区画凡例>
――――：防火区画（令107条2項）
- - - -：防火上主要な間仕切り（令114条2項）
<建築図凡例>
室名　：直天井の室名を示す。

<新設注記>
※1 ――――　(太実線)は新設を示す。
※2 -------　(細破線)は既設配管及び機器・器具を示す。
※3 ドアガラリ(DG)は建築工事とする。
※4 ベントキャップ(VC)は深型スクエアフード
(SUS製・横ギャラリ・指定色焼付塗装)とする。
※5 ウェザーカバー(WC)は給排気標準形
(SUS製・防虫網・指定色焼付塗装)とする。

KUJI ARCHITECTS STUDIO
株式会社 久慈設計 埼玉事務所
埼玉県さいたま市桜区西堀8-20-27 サニーブレイス201号 TEL048-789-6033
一級建築士事務所 埼玉県(1)第11789号
一級建築士登録 第３２３３２４号 千葉　聡

承認	審査	検図	製図

特記

業務番号	工事名称		
23110	鶴ヶ島中学校大規模改修工事（機械設備）		
	図面内容：校舎棟 換気設備 ダクト詳細図（２）（北東・南西便所）（改修後）	縮尺 A1:S=1/50 A3:S=1/100	図面区分：機械設備 / 図面番号：M-56