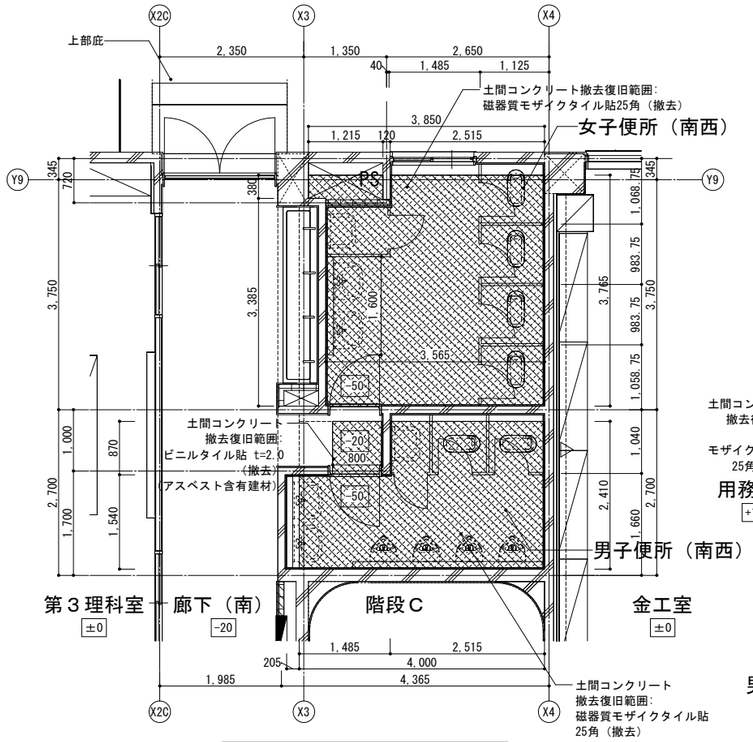

１階 便所（南西）平面詳細図

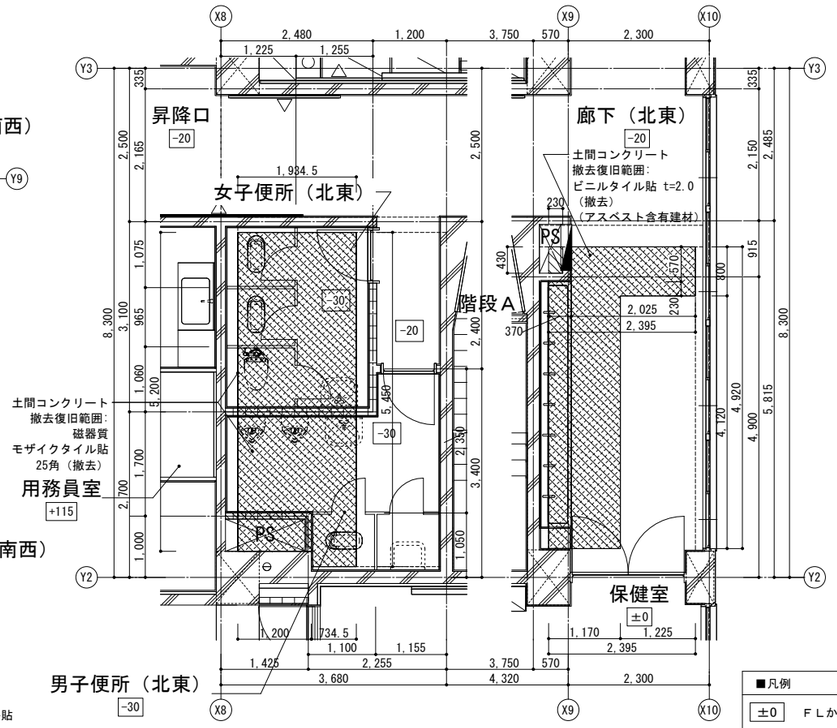

１階 便所（北東）平面詳細図

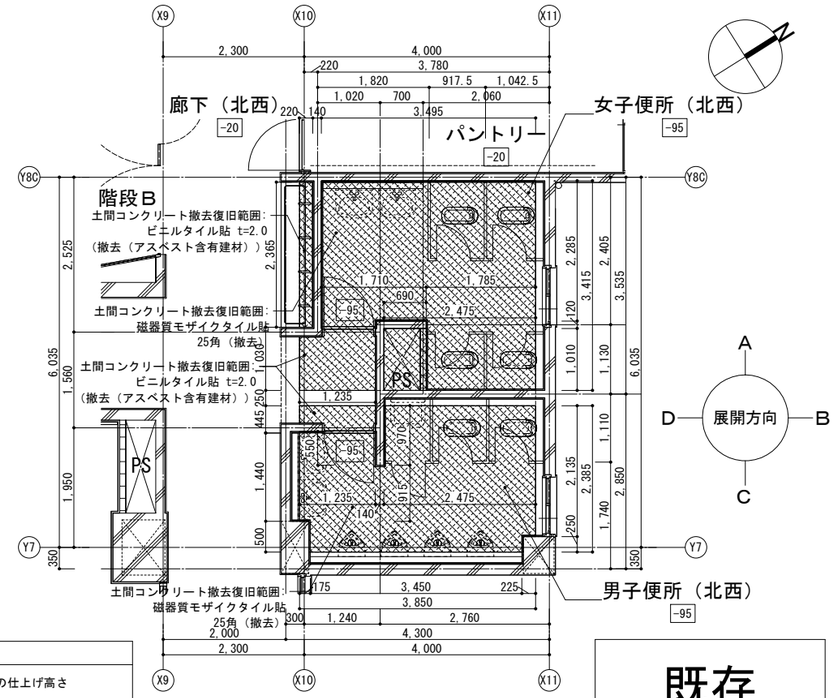

１階 便所（北西）平面詳細図

■凡例

±0	ＦＬからの仕上げ高さ
	アスベスト含有建材の範囲
	撤去復旧範囲（土間コンクリートのみ）

既存

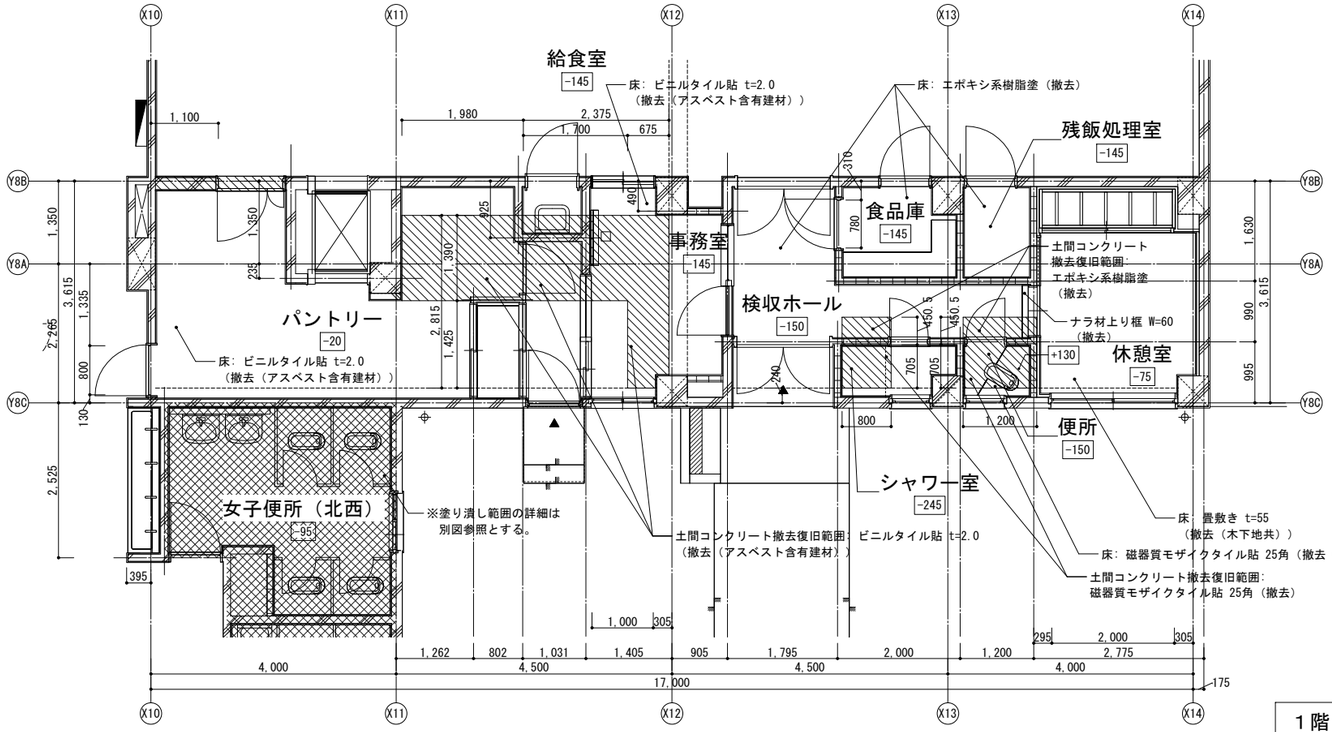

１階 休憩室・残飯処理室・便所 平面詳細図（既存）

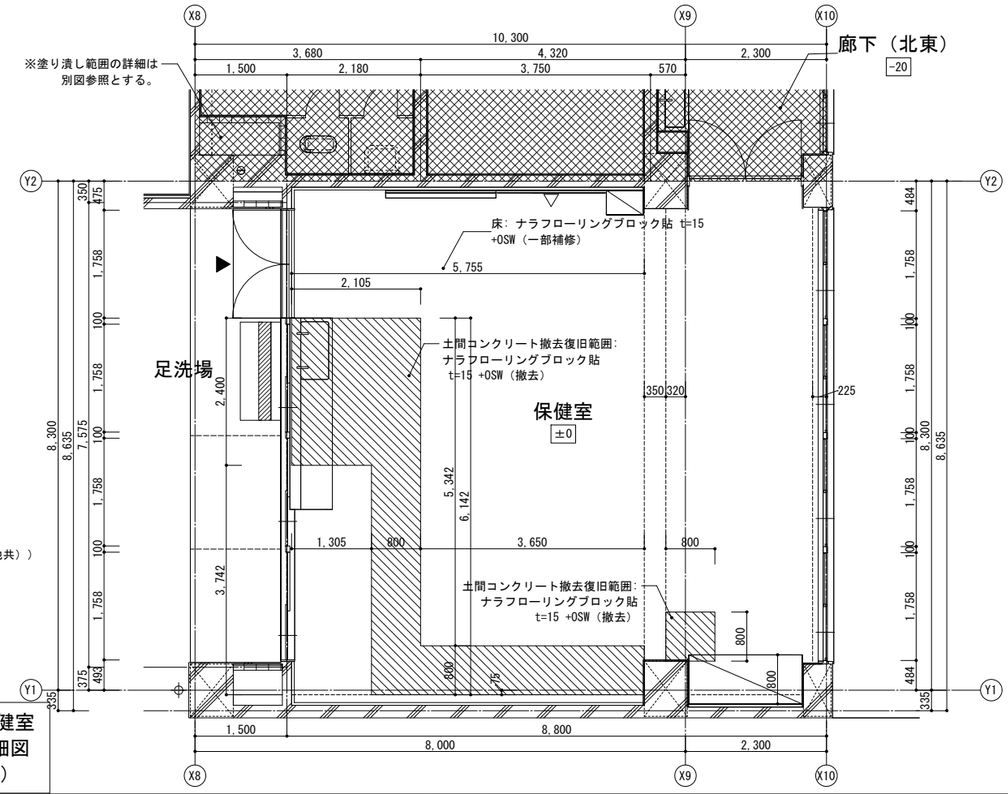

１階 保健室
平面詳細図
（既存）

KUJI ARCHITECTS STUDIO
株式会社 久慈設計 埼玉事務所
埼玉県さいたま市桜区西堀8-20-27 サニーブレイス201号 TEL048-789-6033

一級建築士事務所	承 認	審 査	検 図	製 図
埼玉県(1)第11789号				
一級建築士登録 第３２３３２４号 千葉 聡				

特 記

・既存建物竣工当時の既存図面において一部不整合があるため、工事着手前に現地調査を行い、既設取合部は実測し、設計図書通り行えない場合は、監督員と協議の上、施工のこと。
・既存仕上げ及び下地が作業に支障をきたす場合は作業範囲まで最小の範囲で撤去復旧のこと。
・工事範囲外の部分であってもクリーニングを行うこと。
・各アスファルト防水層（撤去部）はアスベスト含有見込みとしており、本工事内でアスベスト含有建材サンプリング調査を行うこと。調査箇所は3検体（校舎棟 2階屋上、校舎棟 R階屋上、校舎棟 各階便所）とする。調査の結果、アスベスト含有建材ではないと判明した場合は設計変更の対象とする。

業務番号	工事名称		
23110	鶴ヶ島中学校大規模改修工事		
	図面内容 土間コンクリート撤去 平面図（１）（既存）	縮尺 A3:S=1/100	図面区分 建築意匠
			図面番号 A-268

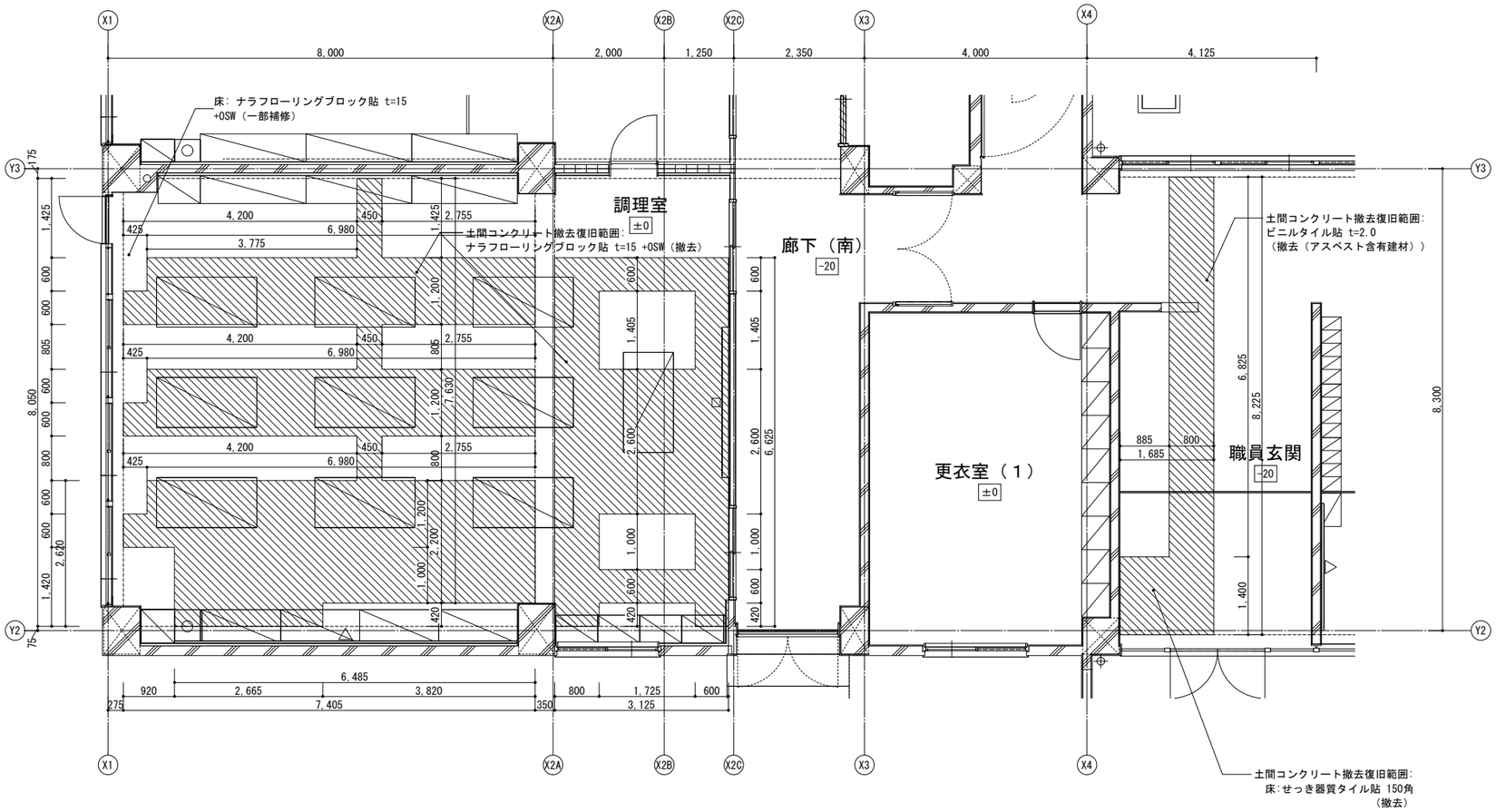

1階 調理室・職員玄関
平面詳細図（既存）

■凡例

±0	ＦＬからの仕上げ高さ
	アスベスト含有建材の範囲
	撤去復旧範囲（土間コンクリートのみ）

既存

KUJI ARCHITECTS STUDIO
株式会社 久慈設計 埼玉事務所
埼玉県さいたま市桜区西堀8-20-27 サニーブレイス201号 TEL048-789-6033
一級建築士事務所 埼玉県(1)第11789号
一級建築士登録 第３２３３２４号 千葉 聡

承認	審査	検図	製図

特記

・既存建物竣工当時の既存図面において一部不整合があるため、工事着手前に現地調査を行い、既設取合部は実測し、設計図書通り行えない場合は、監督員と協議の上、施工のこと。
・既存仕上げ及び下地が作業に支障をきたす場合は作業範囲まで最小の範囲で撤去復旧のこと。
・工事範囲外の部分であってもクリーニングを行うこと。
・各アスファルト防水層（撤去部）はアスベスト含有見込みとしており、本工事内でアスベスト含有建材サンプリング調査を行うこと。調査箇所は3検体（校舎棟 2階屋上、校舎棟 R階屋上、校舎棟 各階便所）とする。調査の結果、アスベスト含有建材ではないと判明した場合は設計変更の対象とする。

業務番号	工事名称		
23110	鶴ヶ島中学校大規模改修工事		
	図面内容 土間コンクリート撤去 平面図（２）（既存）	縮尺 A3:S=1/100	図面区分 建築意匠 / 図面番号 A-269

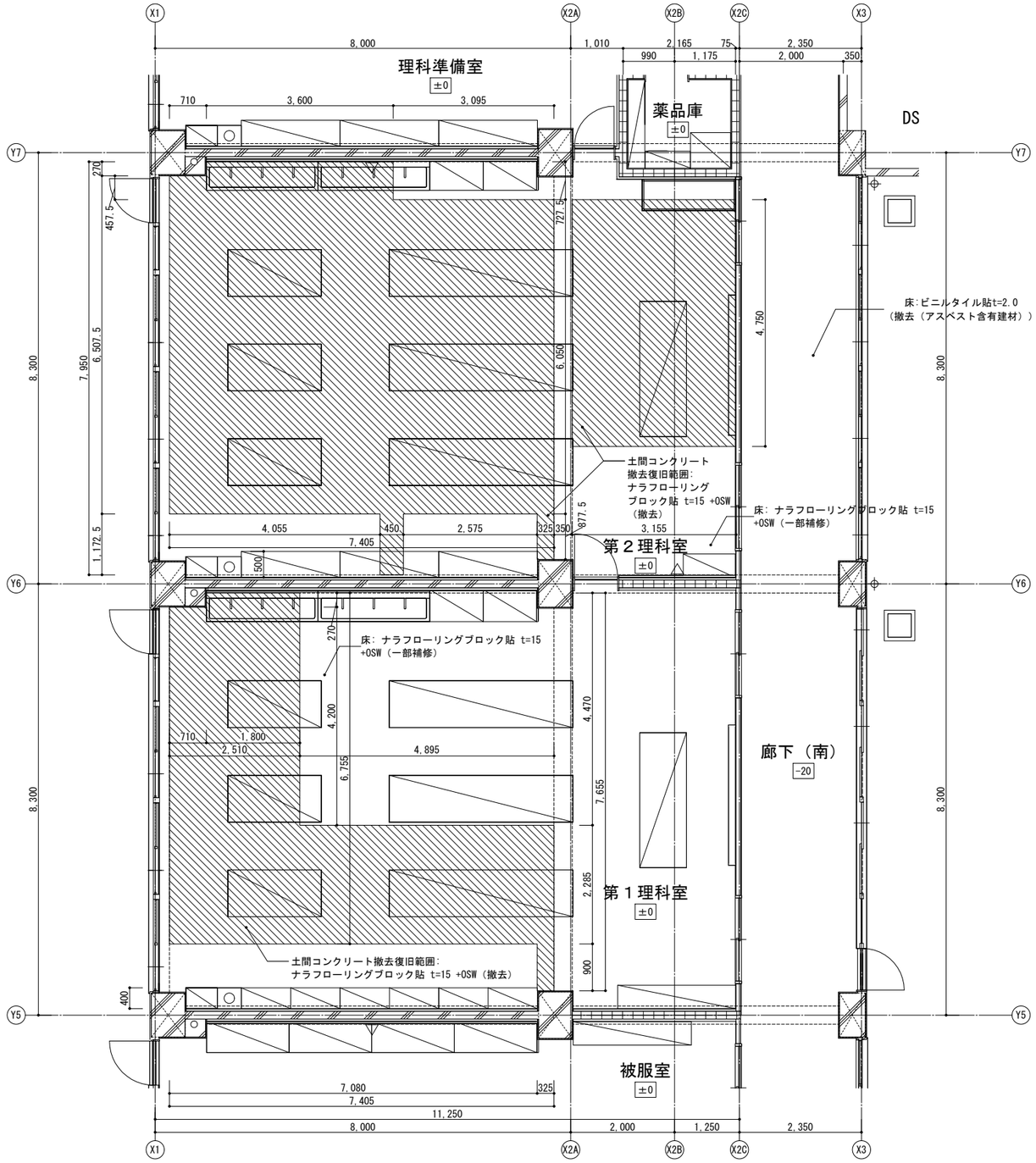

１階 第１理科室・第２理科室
平面詳細図（既存）

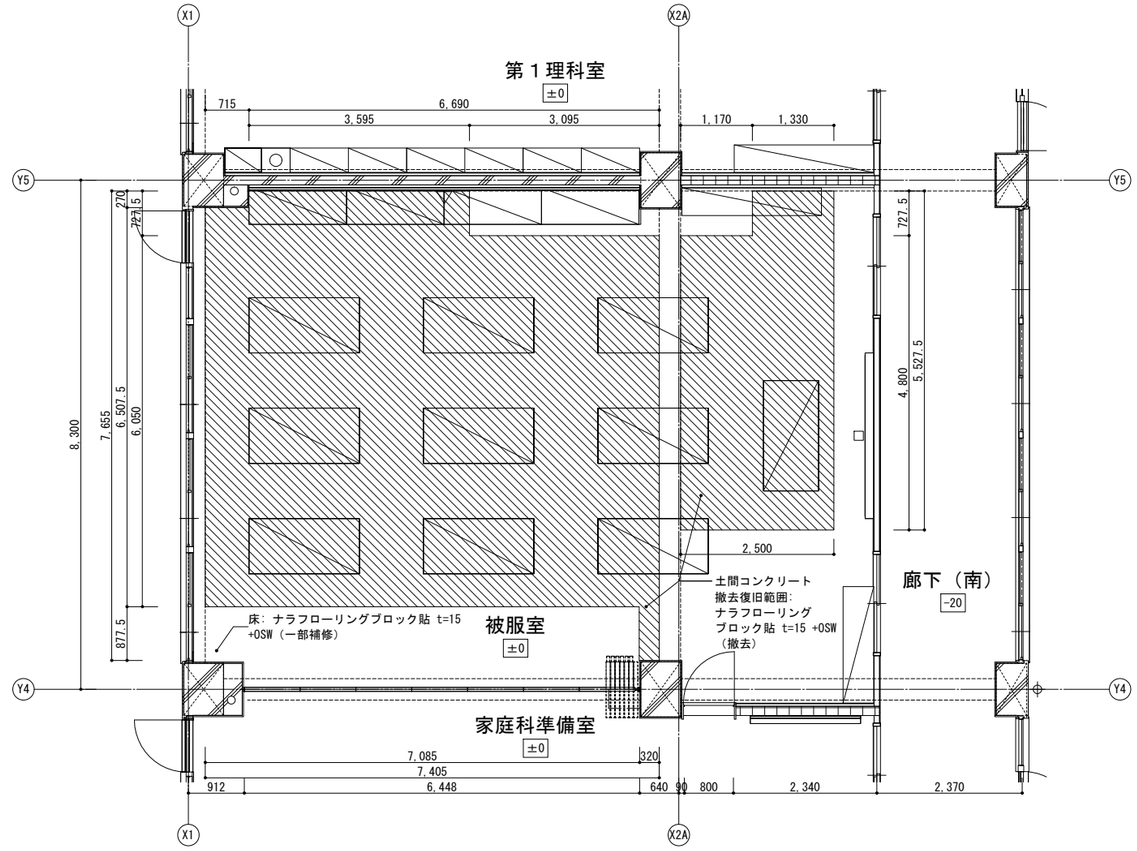

１階 被服室
平面詳細（既存）

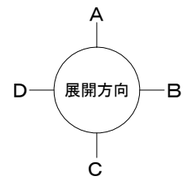

■凡例

±0	ＦＬからの仕上げ高さ
	アスベスト含有建材の範囲
	撤去復旧範囲（土間コンクリートのみ）

既存

KUJI ARCHITECTS STUDIO
株式会社 久慈設計 埼玉事務所
埼玉県さいたま市桜区西堀8-20-27 サニーブレイス201号 TEL048-789-6033

一級建築士事務所	承認	審査	検図	製図
埼玉県(1)第11789号				
一級建築士登録 第３２３３２４号 千葉 聡				

特記
・既存建物竣工当時の既存図面において一部不整合があるため、工事着手前に現地調査を行い、既設取合部は実測し、設計図書通り行えない場合は、監督員と協議の上、施工のこと。
・既存仕上げ及び下地が作業に支障をきたす場合は作業範囲まで最小の範囲で撤去復旧のこと。
・工事範囲外の部分であってもクリーニングを行うこと。
・各アスファルト防水層（撤去部）はアスベスト含有見込みとしており、本工事内でアスベスト含有建材サンプリング調査を行うこと。調査箇所は3検体（校舎棟 2階屋上、校舎棟 R階屋上、校舎棟 各階便所）とする。調査の結果、アスベスト含有建材ではないと判明した場合は設計変更の対象とする。

業務番号	工事名称		
23110	鶴ヶ島中学校大規模改修工事		
	図面内容 土間コンクリート撤去 平面図（３）（既存）	縮尺 A3:S=1/100	図面区分 建築意匠 / 図面番号 A-270

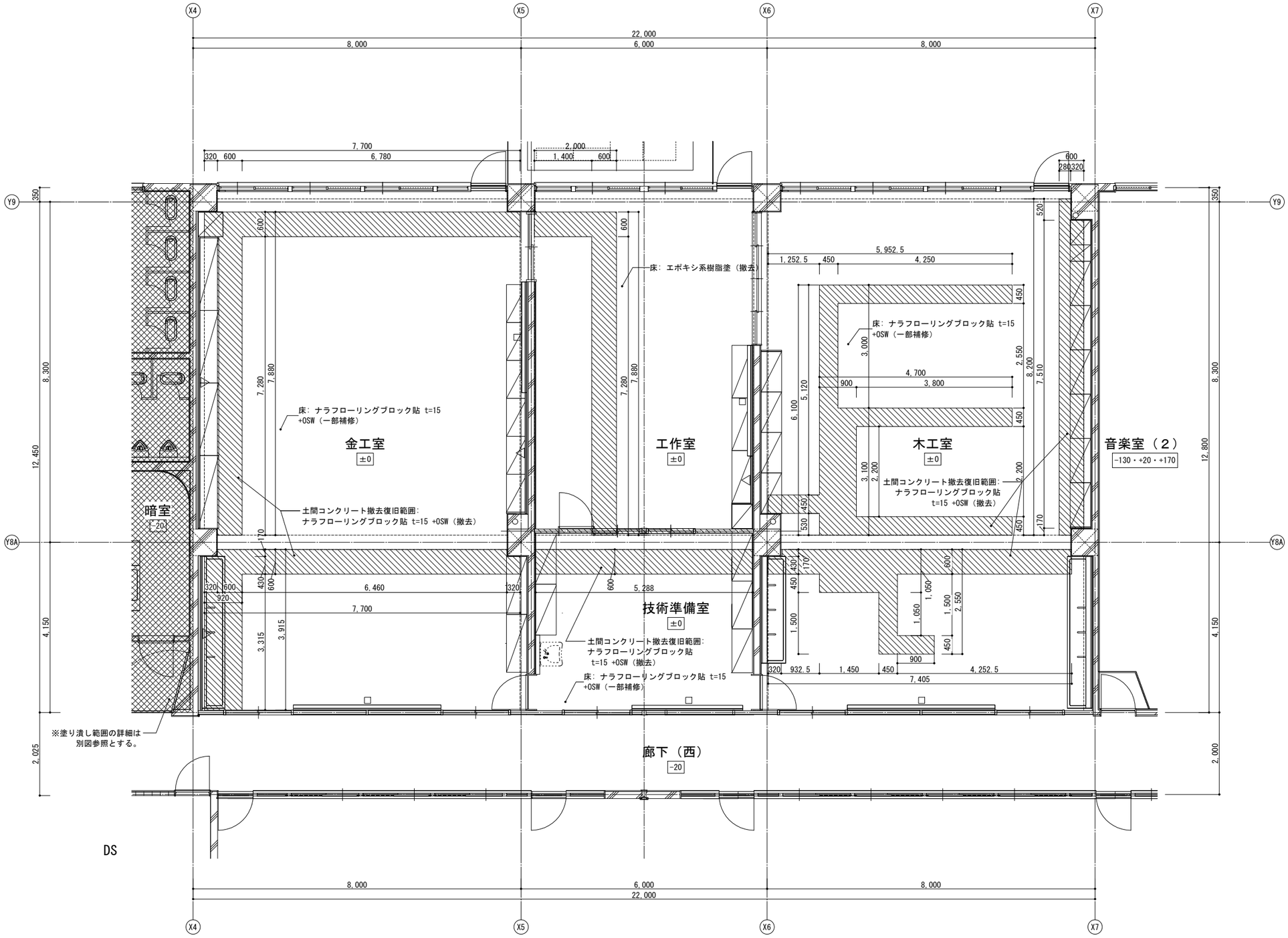

■凡例

- ±0　ＦＬからの仕上げ高さ
- アスベスト含有建材の範囲
- 撤去復旧範囲（土間コンクリートのみ）

１階 技術室・美術室等 平面詳細図（既存）

既存

株式会社 久慈設計 埼玉事務所 KUJI ARCHITECTS STUDIO 埼玉県さいたま市桜区西堀8-20-27 サニープレイス201号 TEL048-789-6033	一級建築士事務所 埼玉県(1)第11789号 一級建築士登録 第３２３３２４号 千葉　聡	承 認	審 査	検 図	製 図	特 記 ・既存建物竣工当時の既存図面において一部不整合があるため、工事着手前に現地調査を行い、既設取合部は実測し、設計図書通り行えない場合は、監督員と協議の上、施工のこと。 ・既存仕上げ及び下地が作業に支障をきたす場合は作業範囲まで最小の範囲で撤去復旧のこと。 ・工事範囲外の部分であってもクリーニングを行うこと。 ・各アスファルト防水層（撤去部）はアスベスト含有見込みとしており、本工事内でアスベスト含有建材サンプリング調査を行うこと。調査箇所は3棟体（校舎棟 2階屋上、校舎棟 R階屋上、校舎棟 各階便所）とする。調査の結果、アスベスト含有建材ではないと判明した場合は設計変更の対象とする。	業務番号 23110	工事名称 鶴ヶ島中学校大規模改修工事 図面内容 土間コンクリート撤去 平面図（４）（既存）	縮尺 A3:S=1/100	図面区分 建築意匠 図面番号 A-271

S-1 スイング型室名札【新設】S=1:4・S=1:6

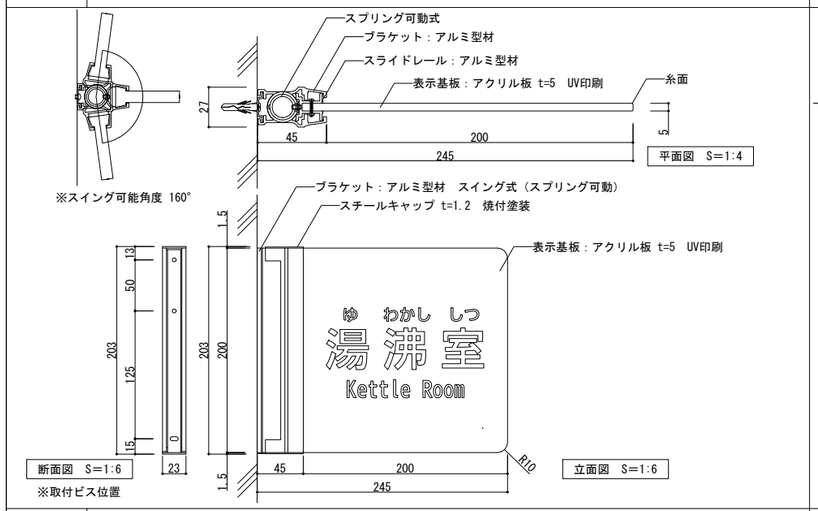

S-2 平付型室名札【新設】S=1:6

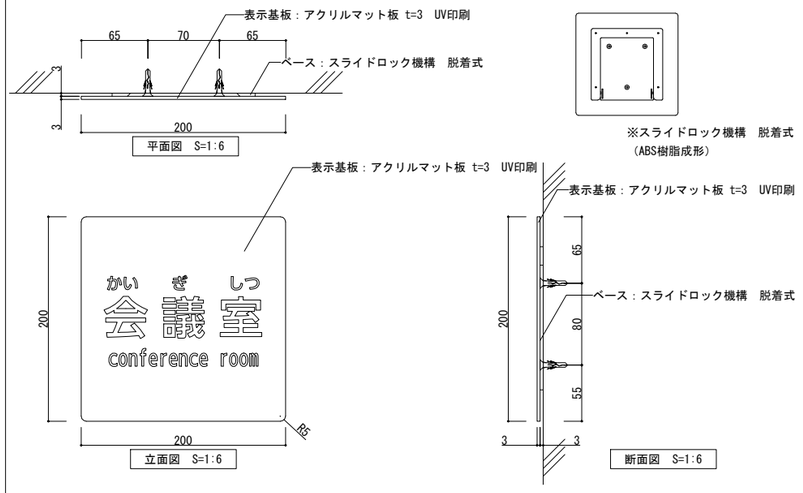

S-3 突出型トイレピクトサイン【新設】S=1:6・S=1:10

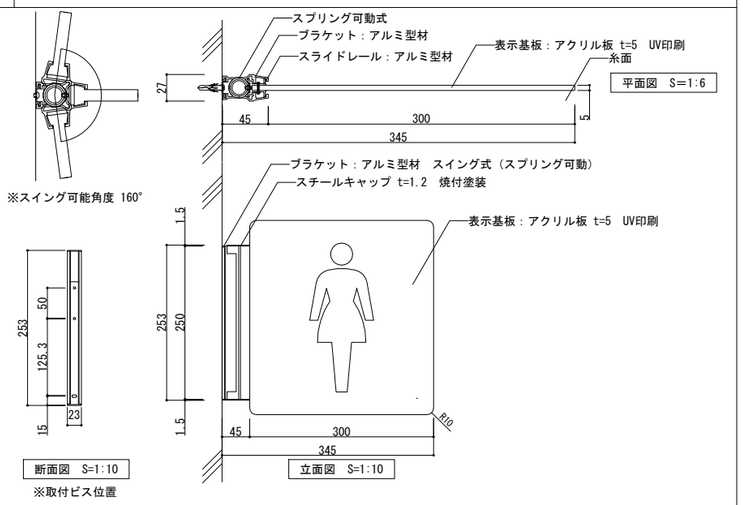

S-4 平付型ピクトサイン【新設】S=1:6・S=1:10

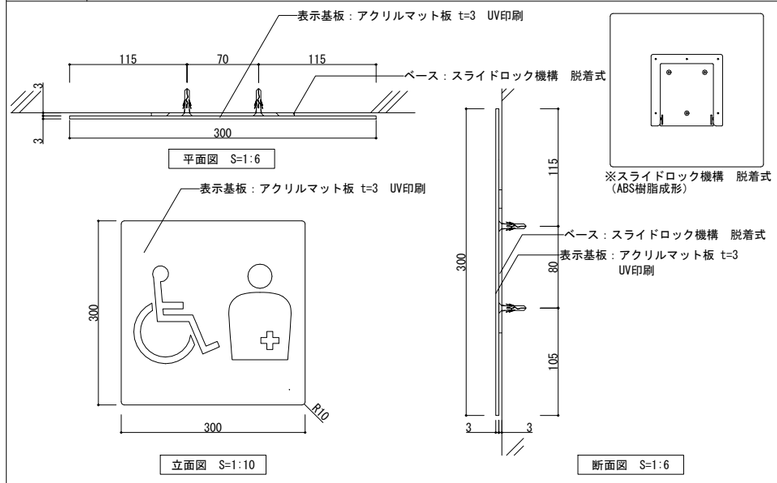

S-5 階数表示（当階）【新設】 S=1:2・S=1:3

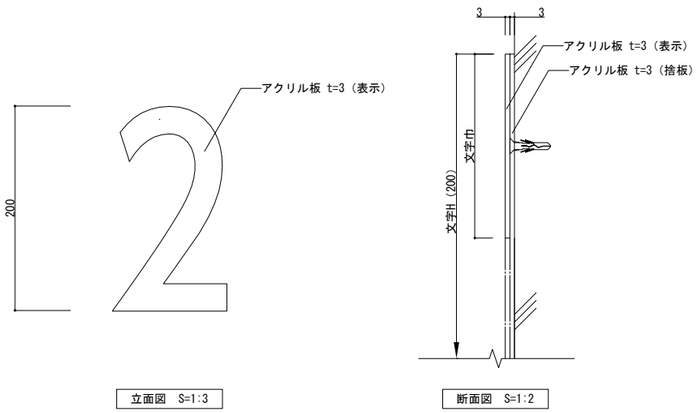

S-6 階段表示（踊り場）【新設】S=1:3・S=1:4

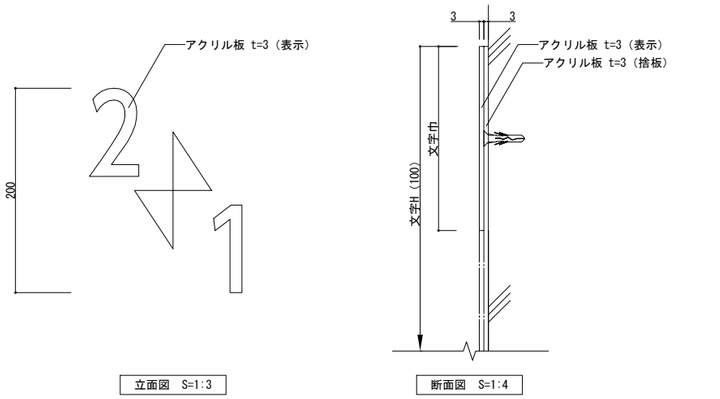

S-7 バックヤードサイン【新設】S=1:2

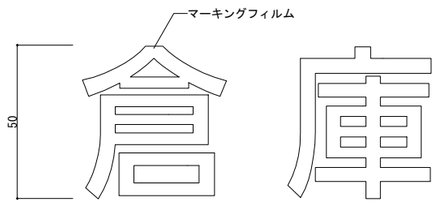

S-8 屋内階段部 手摺点字【新設】S=1/4

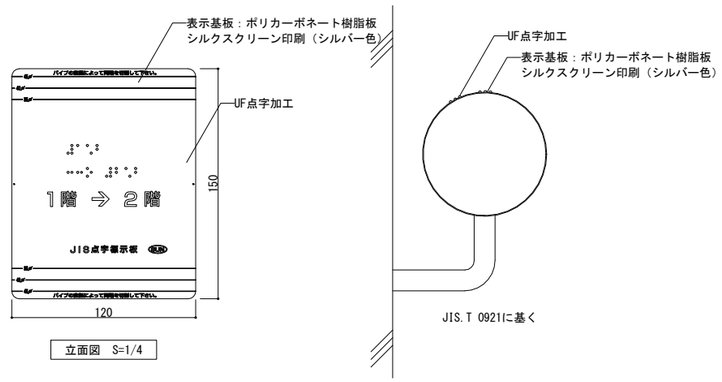

S-9 総合案内板（点字付）【新設】S=1/4・S=1/30

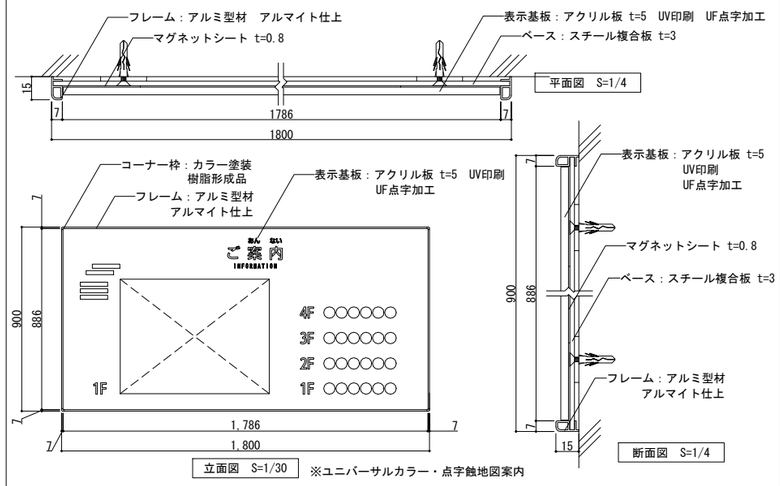

S-10 消火栓サイン【新設】

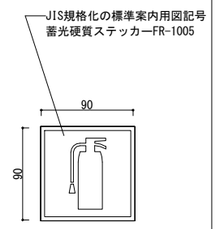

KUJI ARCHITECTS STUDIO
株式会社 久慈設計 埼玉事務所
埼玉県さいたま市桜区西堀8-20-27 サニーブレイス201号 TEL048-789-6033
一級建築士事務所 埼玉県(1)第11789号
一級建築士登録 第３２３３２４号 千葉 聡

承認	審査	検図	製図	特記

株式会社久慈設計 埼玉事務所
一級建築士 大臣登録 第323324号
千葉 聡

業務番号	工事名称		
23110	鶴ヶ島中学校大規模改修工事		
	図面内容 サイン詳細図（改修）	縮尺 図示による	図面区分 建築意匠
			図面番号 A-272

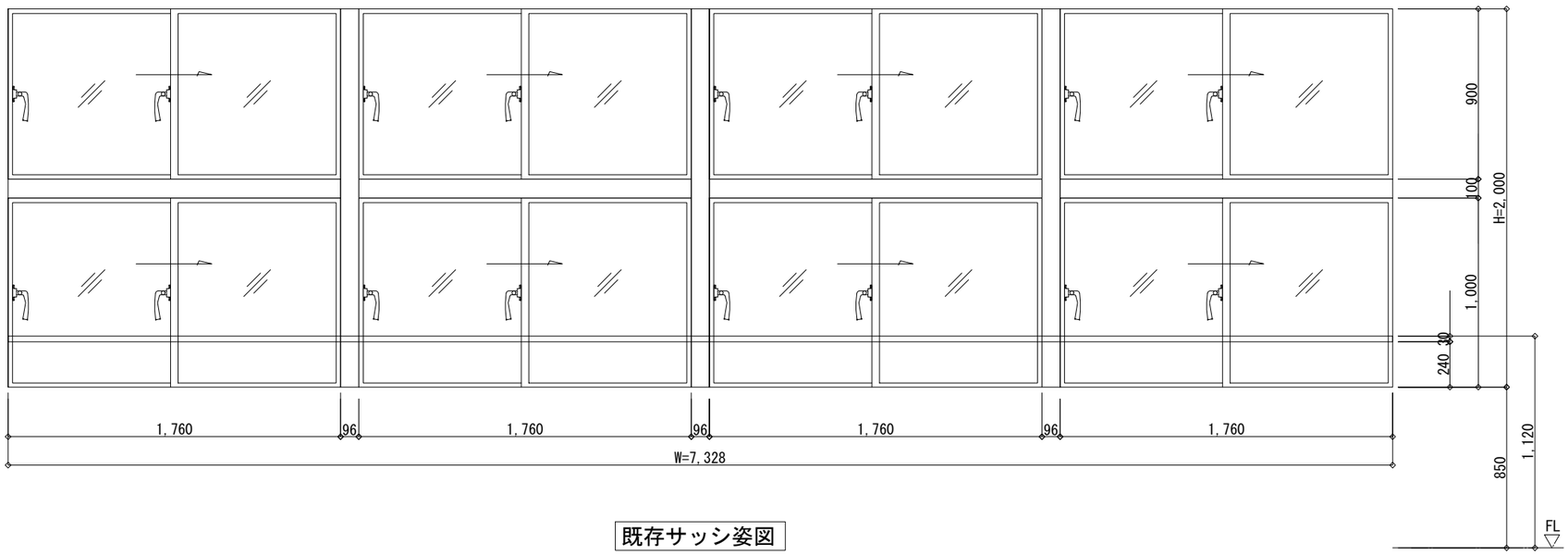

既存サッシ姿図

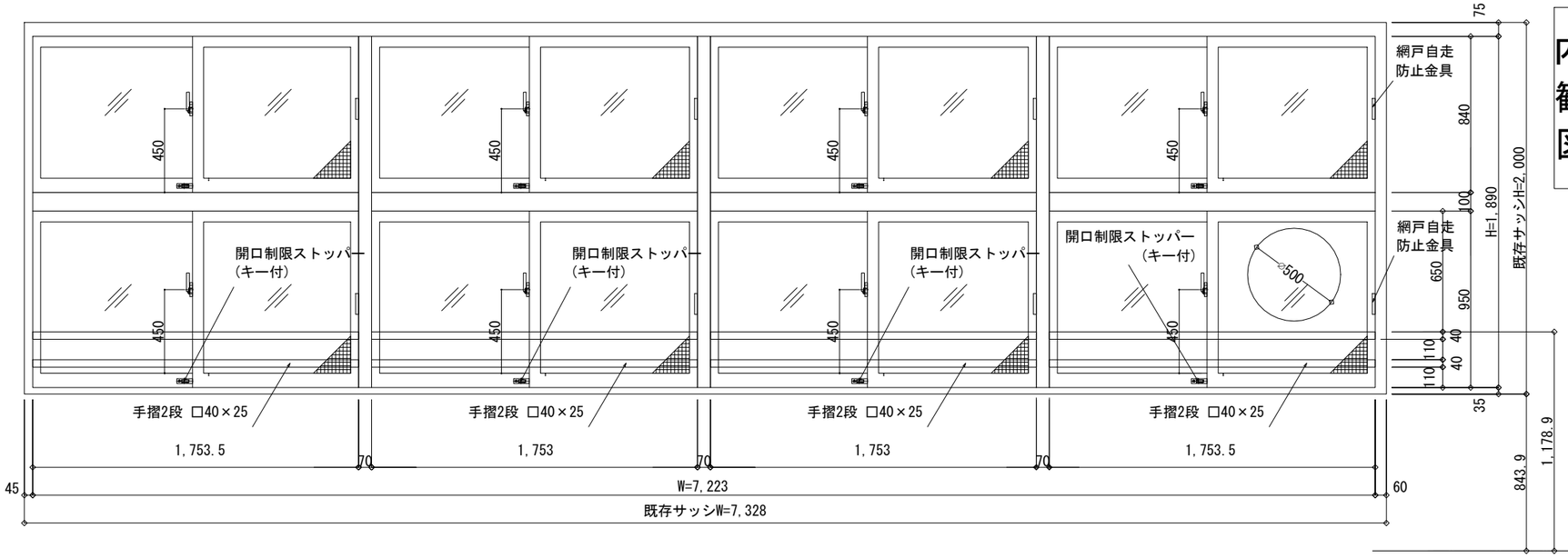

新設サッシ姿図

内観図

符号	数量	取付場所
00 AW		建具キープラン・建具表による

シリーズ：

仕上色　：　　ガラス押え：ビー(ド・シ)ール

ガラス　：　建具表による

網戸　(有)・無　　形式：

材質／色：　　／

自走防止（スライドのみ）：切替式・固定式・　無　・設定無

工	現	部品名	記号	員数
○		クレセント（ダブルロック）	CB836_(HV)R	8
		Ｌ＝１１０		
○		開口制限ストッパー	WX651_～656_(GZ)N	8
○		回転ストッパー	WY249_(HZ)N	2
○		戸　車	＊＊＊＊＊	4
○	○	手架け	TB680_NBN	2

【備考】

株式会社久慈設計 埼玉事務所
一級建築士 大臣登録 第323324号
千葉　聡

KUJI ARCHITECTS STUDIO
株式会社 久慈設計 埼玉事務所
埼玉県さいたま市桜区西堀8-20-27 サニープレイス201号 TEL048-789-6033

一級建築士事務所 埼玉県(1)第11789号
一級建築士登録 第３２３３２４号 千葉　聡

承認	審査	検図	製図

特記

・既存建物竣工当時の既存図面において一部不整合があるため、工事着手前に現地調査を行い、既設取合部は実測し、設計図書通り行えない場合は、監督員と協議の上、施工のこと。
・既存仕上げ及び下地が作業に支障をきたす場合は作業範囲まで最小の範囲で撤去復旧のこと。
・新設する天井点検口の位置については、電気設備工事・機械設備工事と調整を行い、監督員と協議の上、決定すること。
・【全面EP-G】は、下地調整RB種の上、EP-G塗装とする。
・【全面SOP】は、下地調整RB種の上、SOP塗装とする。
・【全面DP】は、下地調整RB種の上、DP塗装とする。

業務番号 23110

工事名称：鶴ヶ島中学校大規模改修工事

図面内容：アルミサッシ詳細図（１）（改修）

縮尺 A3:S=1/30

図面区分：建築意匠

図面番号：A-273

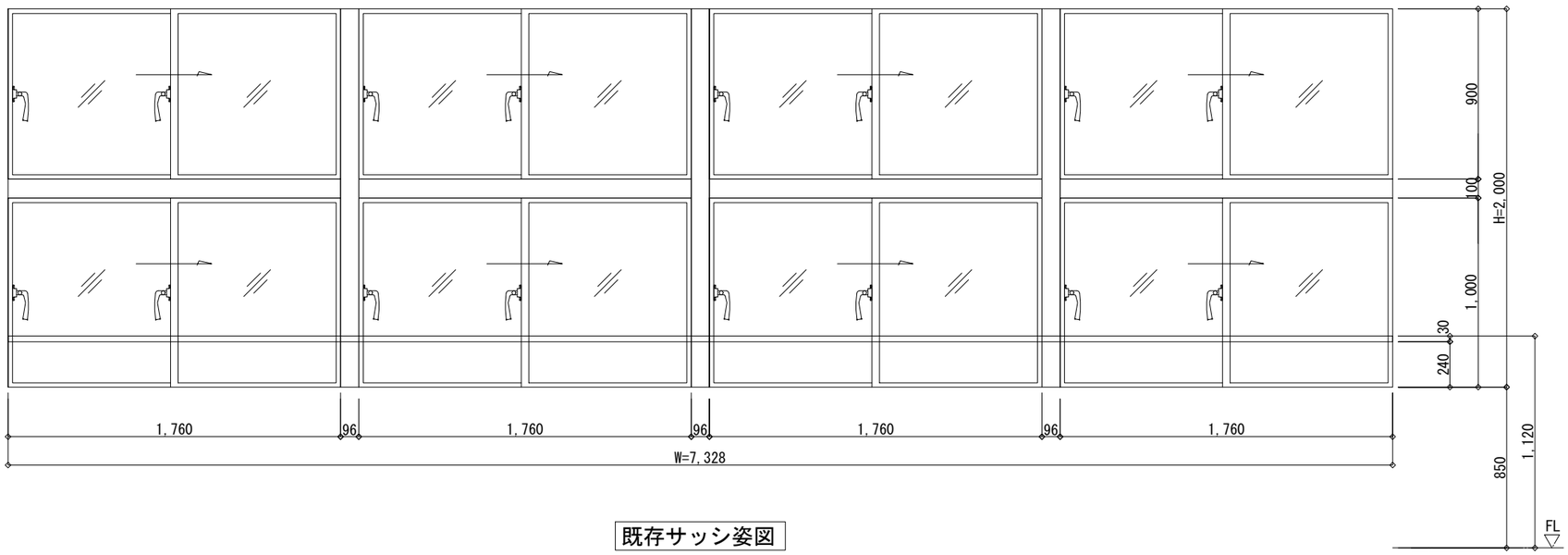

既存サッシ姿図

個別防火（防火戸）

※大臣認定番号：姿図参照

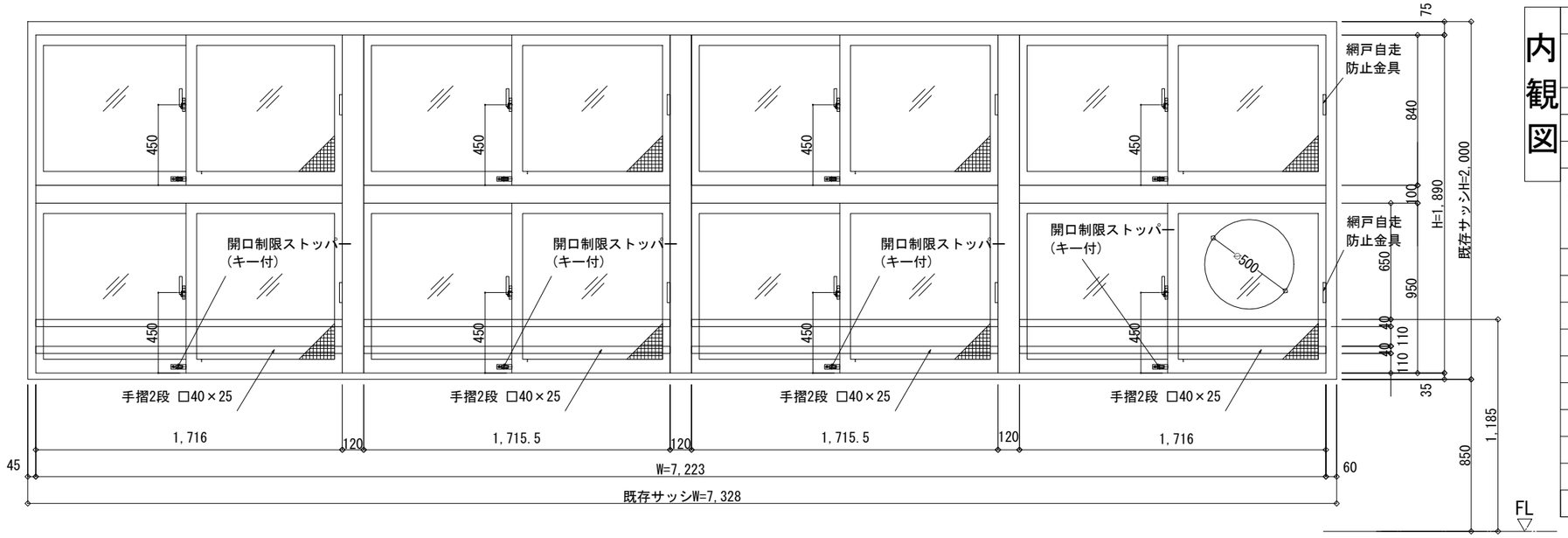

新設サッシ姿図

内観図	符号	数量	取付場所
	00 AW		建具キープラン・建具表による

シリーズ：

仕上色　：　　ガラス押え：ピード・シール

ガラス　：　建具表による

網戸　有・無　形式：

材質／色：　／

自走防止（スライドのみ）：切替式・固定式・　無　・設定無

工	現	部品名	記号	員数
○		クレセント（ダブルロック）	CB836_(HV)R	8
		Ｌ＝１１０		
○		開口制限ストッパー	WX651_～656_(GZ)N	8
○		回転ストッパー	WY249_(HZ)N	2
○		戸　車	＊＊＊＊＊	4
○	○	手架け	TB680_NBN	2

【備考】

株式会社久慈設計 埼玉事務所
一級建築士 大臣登録 第323324号
千葉　聡

KUJI ARCHITECTS STUDIO
株式会社 久慈設計 埼玉事務所
埼玉県さいたま市桜区西堀8-20-27 サニープレイス201号 TEL048-789-6033

一級建築士事務所 埼玉県(1)第11789号
一級建築士登録 第３２３３２４号 千葉　聡

承認	審査	検図	製図

特記

・既存建物竣工当時の既存図面において一部不整合があるため、工事着手前に現地調査を行い、既設取合部は実測し、設計図書通り行えない場合は、監督員と協議の上、施工のこと。
・既存仕上げ及び下地が作業に支障をきたす場合は作業範囲まで最小の範囲で撤去復旧のこと。
・新設する天井点検口の位置については、電気設備工事・機械設備工事と調整を行い、監督員と協議の上、決定すること。
・【全面EP-G】は、下地調整RB種の上、EP-G塗装とする。
・【全面SOP】は、下地調整RB種の上、SOP塗装とする。
・【全面DP】は、下地調整RB種の上、DP塗装とする。

業務番号 23110

工事名称：鶴ヶ島中学校大規模改修工事

図面内容：アルミサッシ詳細図（２）（改修）

縮尺 A3:S=1/30

図面区分：建築意匠

図面番号：A-274

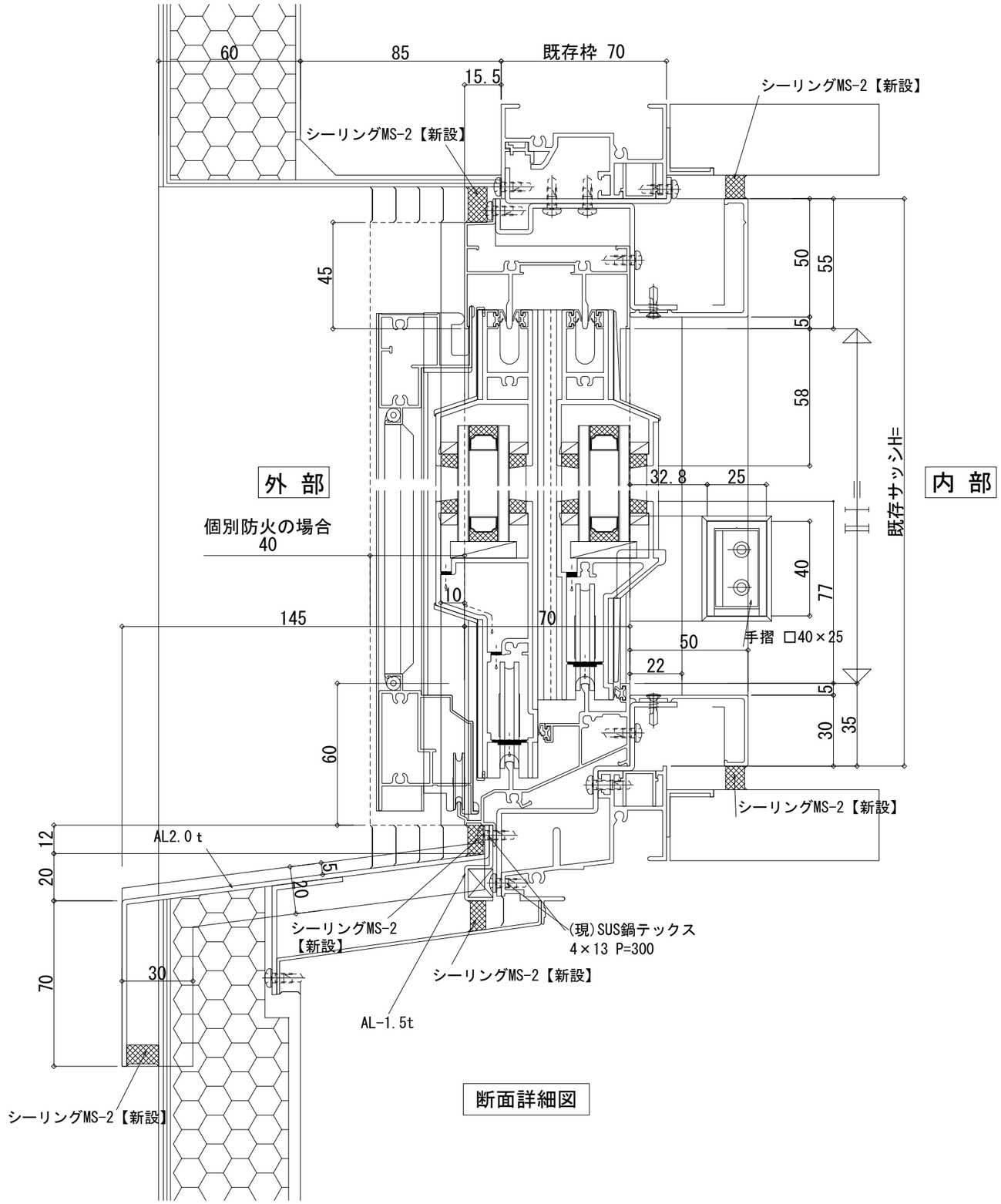

断面詳細図

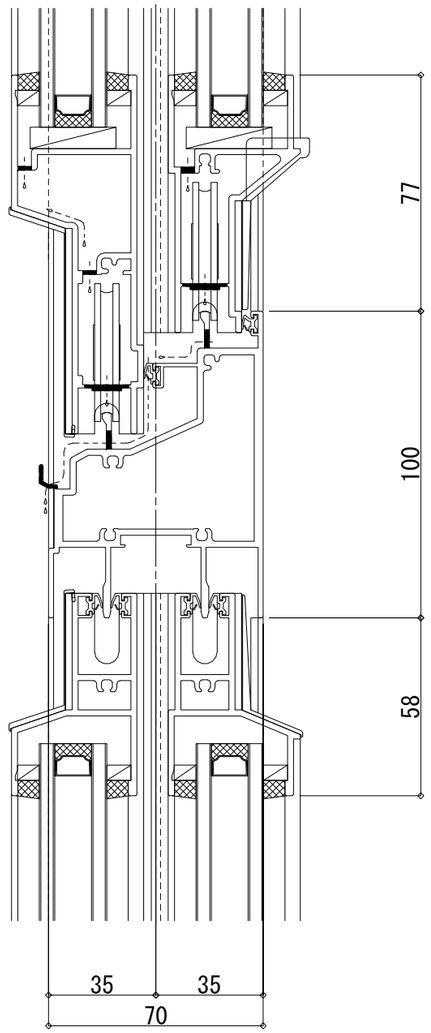

段窓無目部 断面詳細図

株式会社久慈設計 埼玉事務所
一級建築士 大臣登録 第323324号
千葉 聡

KUJI ARCHITECTS STUDIO
株式会社 久慈設計 埼玉事務所
埼玉県さいたま市桜区西堀8-20-27 サニーブレイス201号 TEL048-789-6033

一級建築士事務所	承認	審査	検図	製図	特記	業務番号	工事名称
埼玉県(1)第11789号					・既存建物竣工当時の既存図面において一部不整合があるため、工事着手前に現地調査を行い、既設取合部は実測し、設計図書通り行えない場合は、監督員と協議の上、施工のこと。 ・既存仕上げ及び下地が作業に支障をきたす場合は作業範囲まで最小の範囲で撤去復旧のこと。 ・新設する天井点検口の位置については、電気設備工事・機械設備工事と調整を行い、監督員と協議の上、決定すること。 ・【全面EP-G】は、下地調整RB種の上、EP-G塗装とする。 ・【全面SOP】は、下地調整RB種の上、SOP塗装とする。 ・【全面DP】は、下地調整RB種の上、DP塗装とする。	23110	鶴ヶ島中学校大規模改修工事
一級建築士登録 第３２３３２４号 千葉 聡							図面内容：アルミサッシ詳細図（３）（改修） 縮尺：A3:S=1/2 図面区分：建築意匠 図面番号：A-275

個別防火納まりの方立

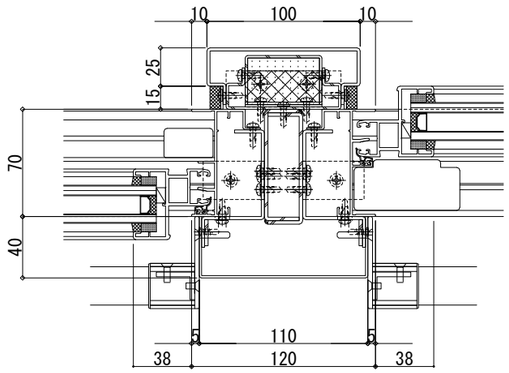

外 部

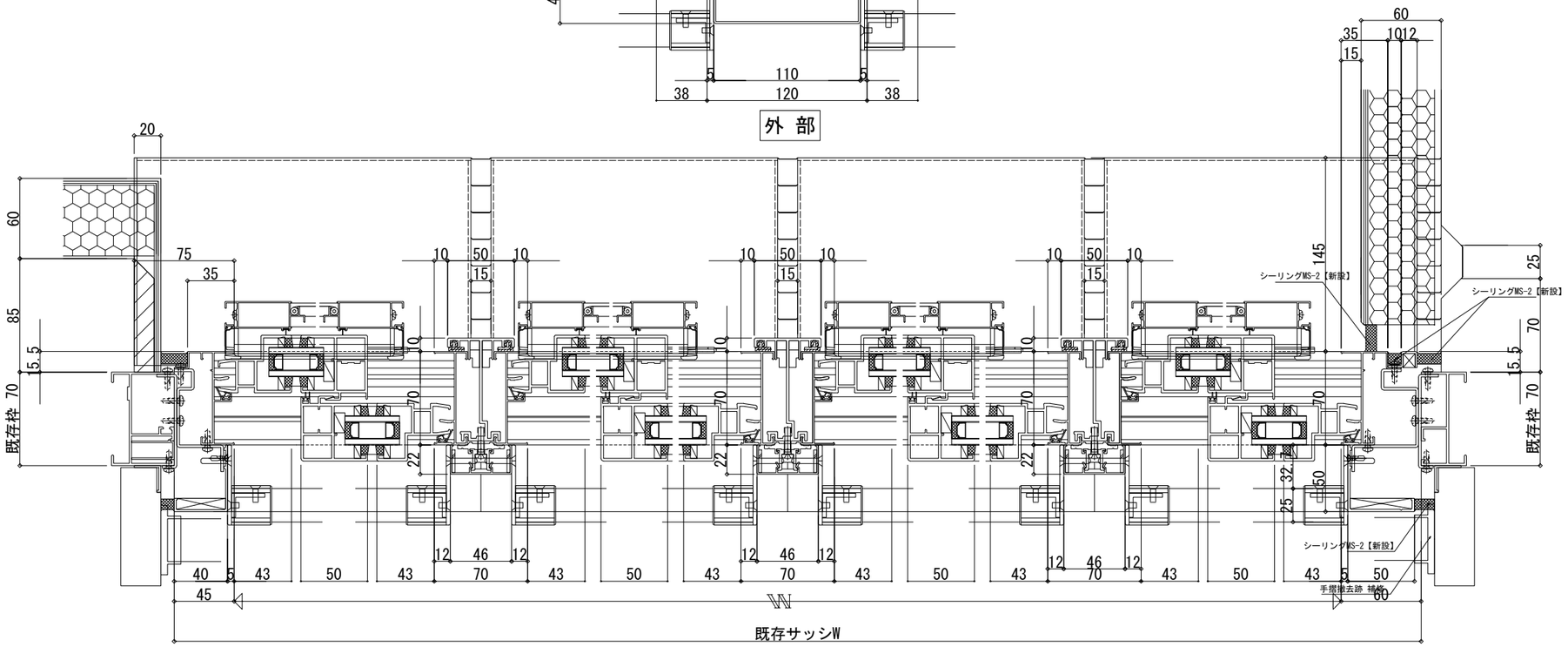

内 部

KUJI ARCHITECTS STUDIO 株式会社 久慈設計 埼玉事務所 埼玉県さいたま市桜区西堀8-20-27 サニーブレイス201号 TEL048-789-6033	一級建築士事務所 埼玉県(1)第11789号 一級建築士登録 第３２３３２４号 千葉　聡	承 認	審 査	検 図	製 図	特 記 ・既存建物竣工当時の既存図面において一部不整合があるため、工事着手前に現地調査を行い、既設取合部は実測し、設計図書通り行えない場合は、監督員と協議の上、施工のこと。 ・既存仕上げ及び下地が作業に支障をきたす場合は作業範囲まで最小の範囲で撤去復旧のこと。 ・新設する天井点検口の位置については、電気設備工事・機械設備工事と調整を行い、監督員と協議の上、決定すること。 ・【全面EP-G】は、下地調整RB種の上、EP-G塗装とする。 ・【全面SOP】は、下地調整RB種の上、SOP塗装とする。 ・【全面DP】は、下地調整RB種の上、DP塗装とする。	業務番号 23110	工事名称 鶴ヶ島中学校大規模改修工事 図面内容 アルミサッシ詳細図（４）（改修）	縮尺 A3:S=1/4	図面区分 建築意匠 図面番号 A-276

廊下側展開　立面図・平面図　S=1/50

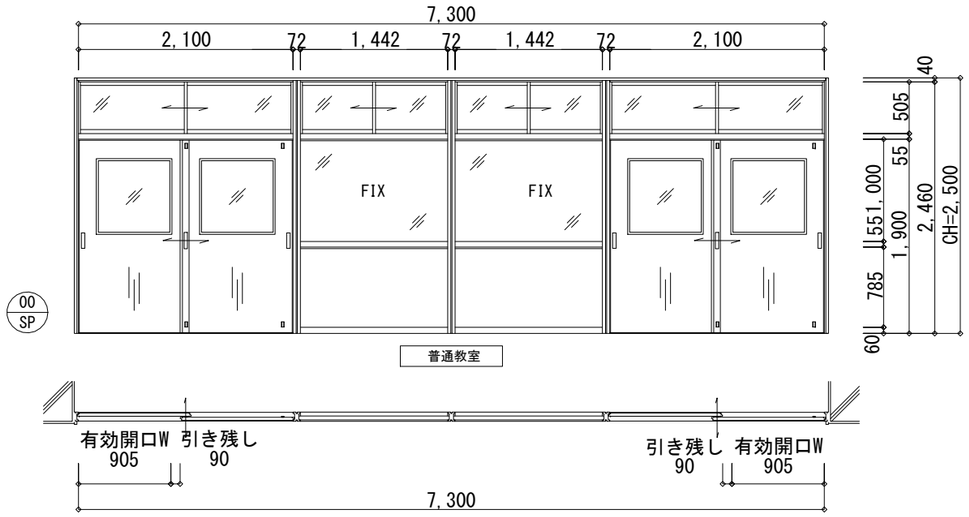

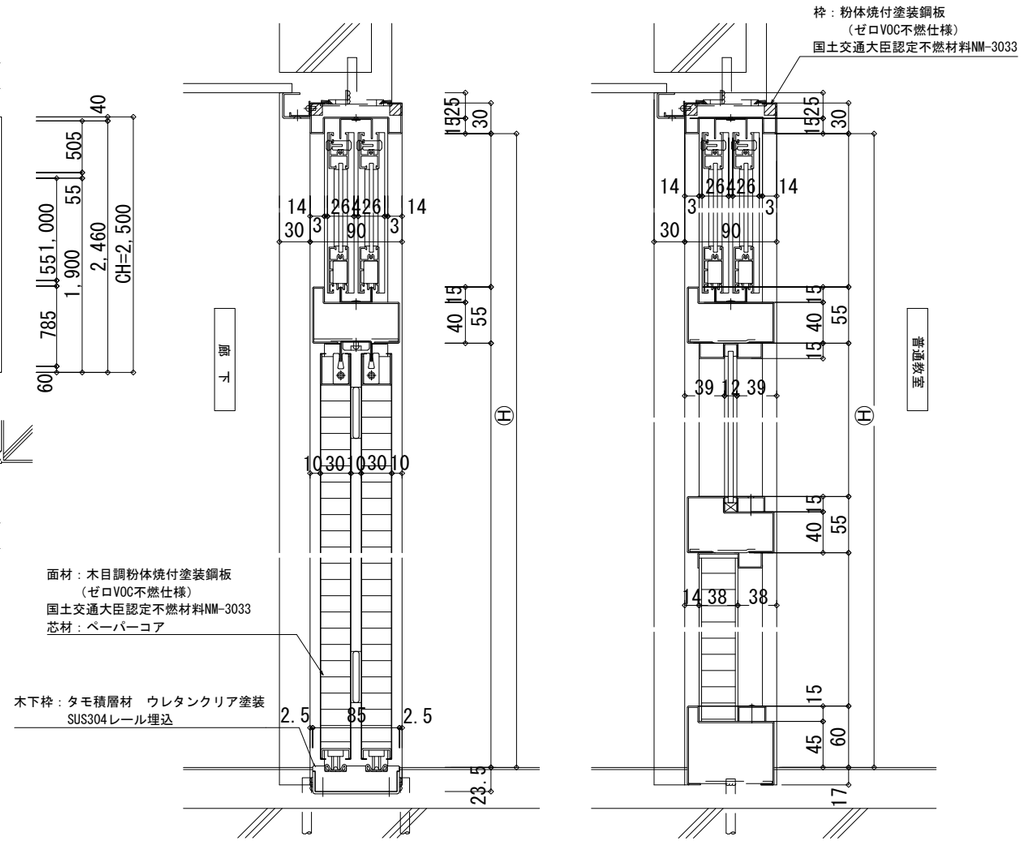

縦断面図　S=1/6

＊鋼製学校間仕切　基準仕様表（山金工業「SA-90ER」同等品以上）　廊　下

	部材名	材質・規格	板厚
枠	上枠・縦枠・無目・巾木	粉体焼付塗装鋼板(ゼロVOC不燃仕様)	1.2mm
	額縁	粉体焼付塗装鋼板(ゼロVOC不燃仕様)	1.6mm
	引戸レール	粉体焼付塗装鋼板(ゼロVOC不燃仕様)	0.8mm
	木下枠	タモ積層材　ウレタンクリア塗装　SUS304レール埋込	1.5mm
引戸	面材	木目調粉体焼付塗装鋼板(ゼロVOC不燃仕様)ミズキ柄	0.5mm
	芯材	ペーパーコア	
	戸先ゴム	硬質・軟質　塩化ビニル	
	エッジレスフラット明り窓	アルミ押出形材（扉近似色　焼付塗装）	
障子	縦框・横框	アルミ押出形材（扉近似色　焼付塗装）	
	障子レール	粉体焼付塗装鋼板(ゼロVOC不燃仕様)	1.6、0.8mm
掲示板	掲示板クロス	（建築工事）	
	下地材	ラワンベニヤ	2.5mm
	芯材	ペーパーコア	
金物	高さ調整式引戸戸車、堀込引手、引違戸用鎌錠、振れ止め、外れ止め、引き残しストッパー		
	高さ調整式障子戸車、クレセント、障子戸当り、落下防止ピン		
備考	鋼板：国土交通大臣認定材料 NM-3033		
	耐久性能：開閉繰り返し試験(JISA1530)20万回合格		
	耐衝撃性：耐衝撃性試験(JISA1518)17等級合格		

廊　下

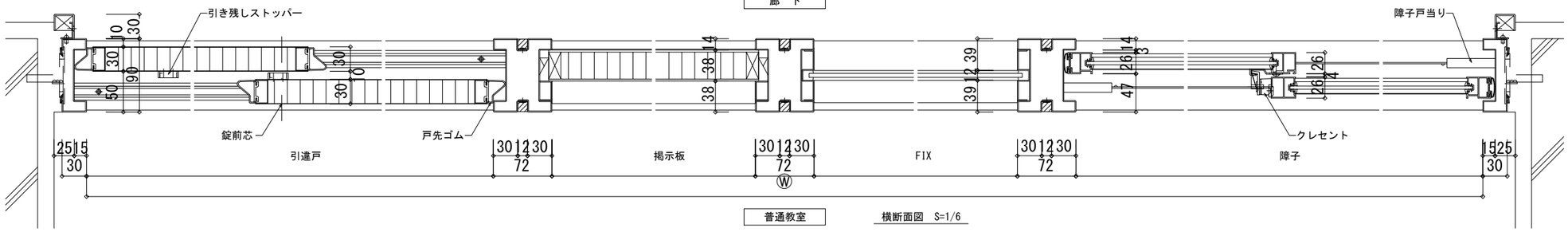

横断面図　S=1/6

KUJI ARCHITECTS STUDIO 株式会社 久慈設計 埼玉事務所 埼玉県さいたま市桜区西堀8-20-27 サニーブレイス201号 TEL048-789-6033	一級建築士事務所 埼玉県(1)第11789号 一級建築士登録 第３２３３２４号 千葉　聡	承　認	審　査	検　図	製　図	特　記 ・既存建物竣工当時の既存図面において一部不整合があるため、工事着手前に現地調査を行い、既設取合部は実測し、設計図書通り行えない場合は、監督員と協議の上、施工のこと。 ・既存仕上げ及び下地が作業に支障をきたす場合は作業範囲まで最小の範囲で撤去復旧のこと。 ・新設する天井点検口の位置については、電気設備工事・機械設備工事と調整を行い、監督員と協議の上、決定すること。 ・【全面EP-G】は、下地調整RB種の上、EP-G塗装とする。 ・【全面SOP】は、下地調整RB種の上、SOP塗装とする。 ・【全面DP】は、下地調整RB種の上、DP塗装とする。	業務番号 23110	工事名称 鶴ヶ島中学校大規模改修工事		
							図面内容 スチールパーテーション詳細図（１）（改修）	縮尺 A3:S=1/6	図面区分 建築意匠 図面番号 A-277

廊下側展開　立面図・平面図　S=1/50

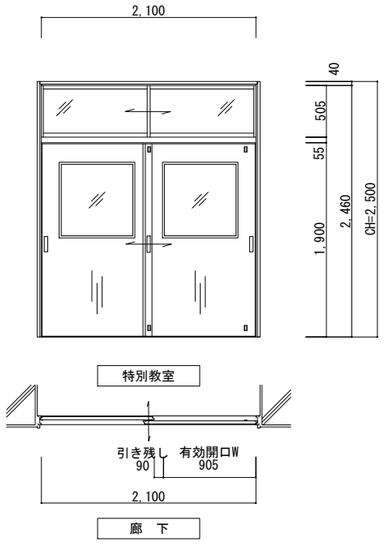

＊鋼製学校間仕切　基準仕様表（山金工業「SA-90ER」同等品以上）

	部材名	材質・規格	板厚
枠	上枠・縦枠・無目	粉体焼付塗装鋼板(ゼロVOC不燃仕様)	1.2mm
	額縁	粉体焼付塗装鋼板(ゼロVOC不燃仕様)	1.6mm
	引戸レール	粉体焼付塗装鋼板(ゼロVOC不燃仕様)	0.8mm
	木下枠	タモ積層材　ウレタンクリア塗装　SUS304レール埋込	1.5mm
引戸	面材	木目調粉体焼付塗装鋼板(ゼロVOC不燃仕様)ミズキ柄	0.5mm
	芯材	ペーパーコア	
	戸先ゴム	硬質・軟質　塩化ビニル	
	エッジレスフラット明り窓	アルミ押出形材（扉近似色　焼付塗装）	
障子	縦框・横框	アルミ押出形材（扉近似色　焼付塗装）	
	障子レール	粉体焼付塗装鋼板(ゼロVOC不燃仕様)	1.6、0.8mm
金物	高さ調整式引戸戸車、堀込引手、引違戸用鎌錠、振れ止め、外れ止め、引き残しストッパー		
	高さ調整式障子戸車、クレセント、障子戸当り、落下防止ピン		
備考	鋼板：国土交通大臣認定材料 NM-3033		
	耐久性能：開閉繰り返し試験(JISA1530)20万回合格		
	耐衝撃性：耐衝撃性試験(JISA1518)17等級合格		

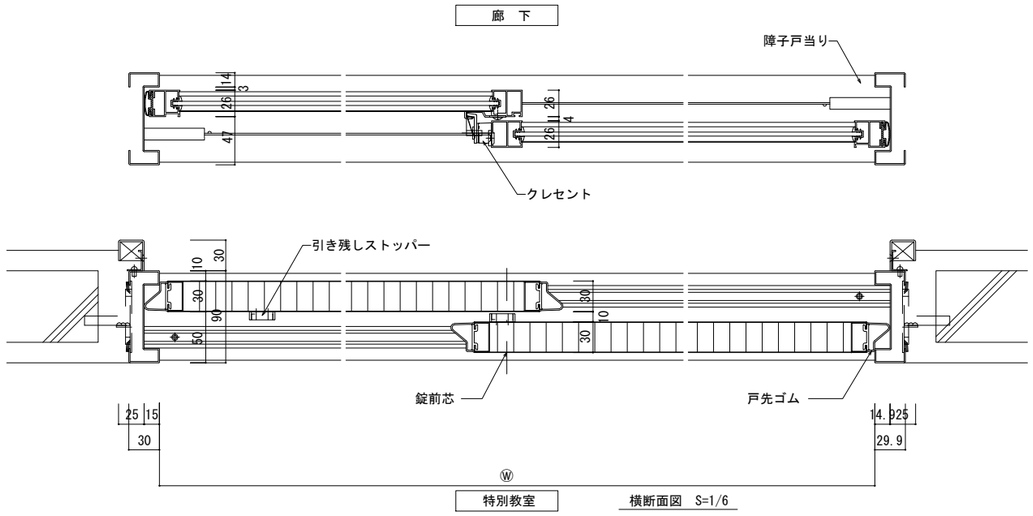

横断面図　S=1/6

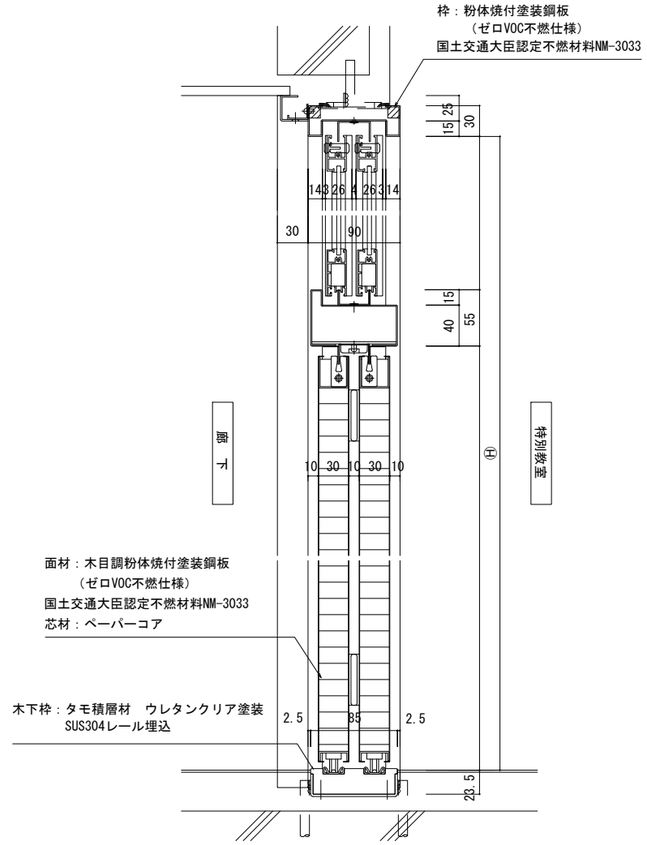

縦断面図　S=1/6

KUJI ARCHITECTS STUDIO
株式会社 久慈設計 埼玉事務所
埼玉県さいたま市桜区西堀8-20-27 サニーブレイス201号 TEL048-789-6033

一級建築士事務所	承認	審査	検図	製図	特記	業務番号	工事名称
埼玉県(1)第11789号					・既存建物竣工当時の既存図面において一部不整合があるため、工事着手前に現地調査を行い、既設取合部は実測し、設計図書通り行えない場合は、監督員と協議の上、施工のこと。 ・既存仕上げ及び下地が作業に支障をきたす場合は作業範囲まで最小の範囲で撤去復旧のこと。 ・新設する天井点検口の位置については、電気設備工事・機械設備工事と調整を行い、監督員と協議の上、決定すること。 ・【全面EP-G】は、下地調整RB種の上、EP-G塗装とする。 ・【全面SOP】は、下地調整RB種の上、SOP塗装とする。 ・【全面DP】は、下地調整RB種の上、DP塗装とする。	23110	鶴ヶ島中学校大規模改修工事
一級建築士登録 第３２３３２４号 千葉　聡							図面内容：スチールパーテーション詳細図（２）（改修） 縮尺：A3:S=1/6 図面区分：建築意匠 図面番号：A-278

廊下側展開　立面図・平面図　S=1/50

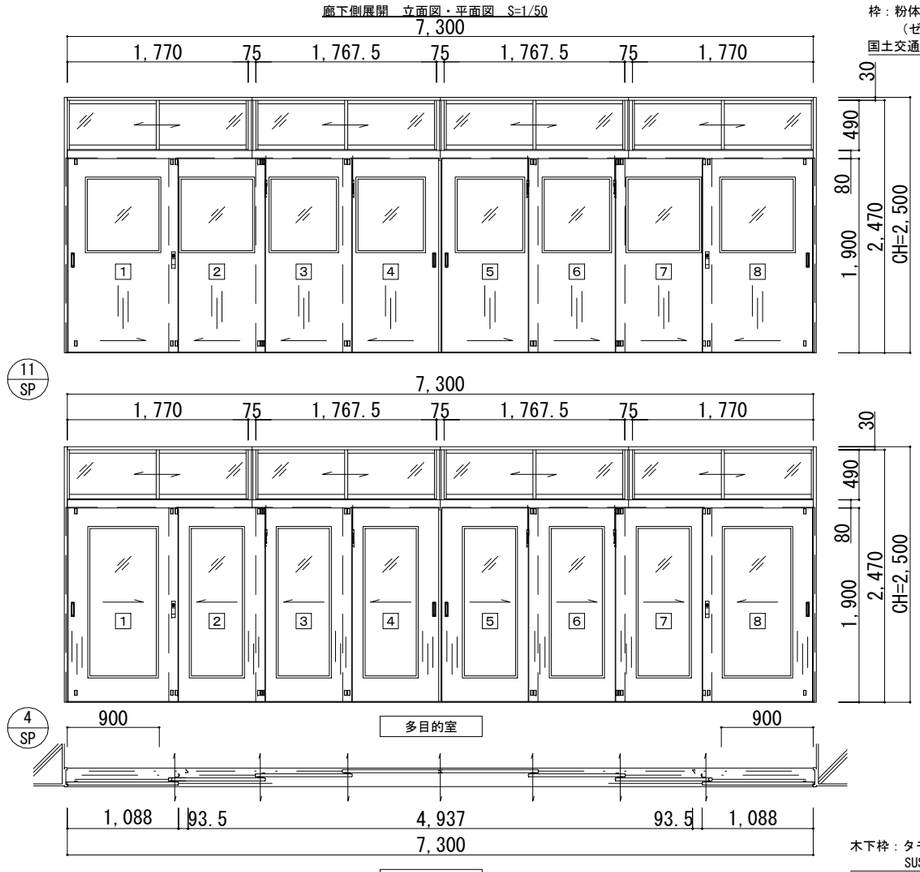

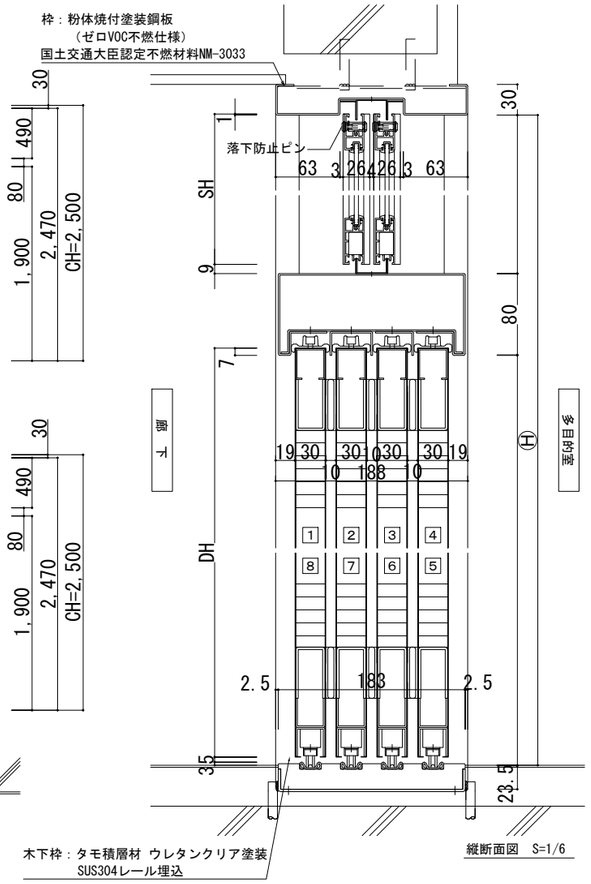

縦断面図　S=1/6

＊鋼製学校間仕切　基準仕様表（山金工業「SA-多連引きR」同等品以上）

	部材名	材質・規格	板厚
枠	上枠・縦枠・無目	粉体焼付塗装鋼板(ゼロVOC不燃仕様)	1.6mm
	木下枠	タモ積層材　ウレタンクリア塗装 SUS304レール埋込	1.5mm
引戸	面材	木目調粉体焼付塗装鋼板 (ゼロVOC不燃仕様)ミズキ柄	0.5mm
	芯材	ペーパーコア	
	戸先ゴム	硬質・軟質　塩化ビニル	
	エッジレスフラット明り窓	アルミ押出形材（扉近似色　焼付塗装）	
障子	縦框・横框	アルミ押出形材（扉近似色　焼付塗装）	
	障子レール	粉体焼付塗装鋼板(ゼロVOC不燃仕様)	0.8mm
金物	高さ調整式引戸戸車、堀込引手、引違戸用鎌錠、振れ止め兼外れ止め		
	フランス落し、上部戸当り、引き残しストッパー		
	高さ調整式障子戸車、クレセント、障子戸当り、落下防止ピン		
備考	鋼板：国土交通大臣認定材料 NM-3033		
	耐久性能：開閉繰り返し試験(JISA1530)20万回合格		
	耐衝撃性：耐衝撃性試験(JISA1518)17等級合格		

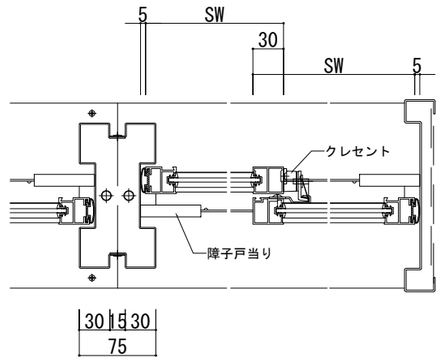

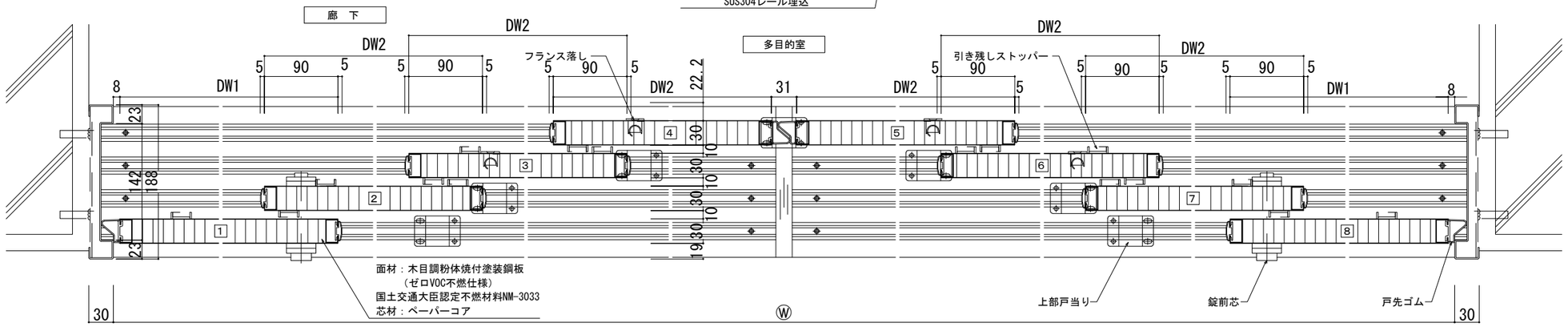

横断面図　S=1/6

KUJI ARCHITECTS STUDIO 株式会社 久慈設計 埼玉事務所 埼玉県さいたま市桜区西堀8-20-27 サニープレイス201号 TEL048-789-6033	一級建築士事務所 埼玉県(1)第11789号 一級建築士登録 第３２３３２４号 千葉　聡	承 認	審 査	検 図	製 図	特 記 ・既存建物竣工当時の既存図面において一部不整合があるため、工事着手前に現地調査を行い、既設取合部は実測し、設計図書通り行えない場合は、監督員と協議の上、施工のこと。 ・既存仕上げ及び下地が作業に支障をきたす場合は作業範囲まで最小の範囲で撤去復旧のこと。 ・新設する天井点検口の位置については、電気設備工事・機械設備工事と調整を行い、監督員と協議の上、決定すること。 ・【全面EP-G】は、下地調整RB種の上、EP-G塗装とする。 ・【全面SOP】は、下地調整RB種の上、SOP塗装とする。 ・【全面DP】は、下地調整RB種の上、DP塗装とする。	業務番号 23110	工事名称 鶴ヶ島中学校大規模改修工事 図面内容 スチールパーテーション詳細図（３）（改修）	縮尺 A3:S=1/6	図面区分 建築意匠 図面番号 A-279

外断熱システムt=50 構成図（Sto 湿式外断熱工法「StoThermClassic」同等品以上）（認定番号：FP120BE-0007・外壁（耐力）2時間耐火性能）

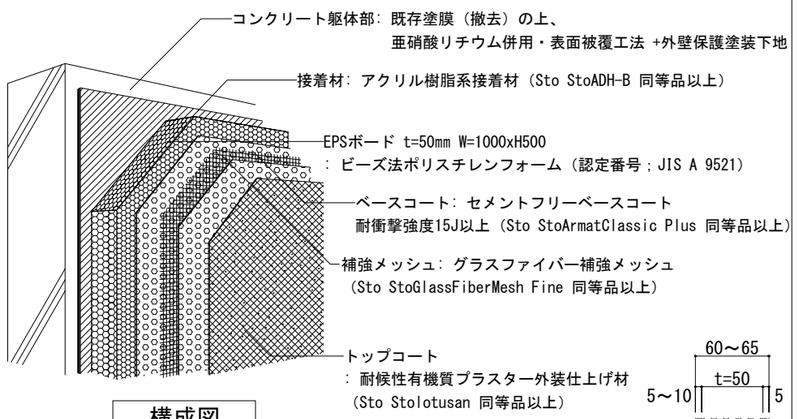

構成図

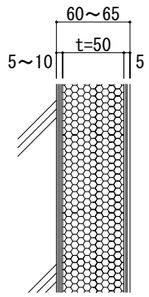

断面図

※躯体の一次止水を行うこと。（特に窓廻り及び打ち継ぎ部分等）
※断熱下地面の補修はタイル下地程度とすること。
※直仕上げ下地補修はペンキ下地程度とすること。
※基準墨（レベル墨、縦墨）の躯体表記を行うこと。
※外断熱システムは常時水の影響を受ける場所での使用は出来ないため、
要所ごとの水勾配の確保を行うこと。
※既存躯体の外壁面引張強度は0.25 N/mm2（欧州基準）以上とすること。
※反射率20%以下の色を選定する場合、近赤外線反射型の熱反射塗料
（Sto Color X-black 同等品以上）とすること。

コーナー補強・断熱材貼り方

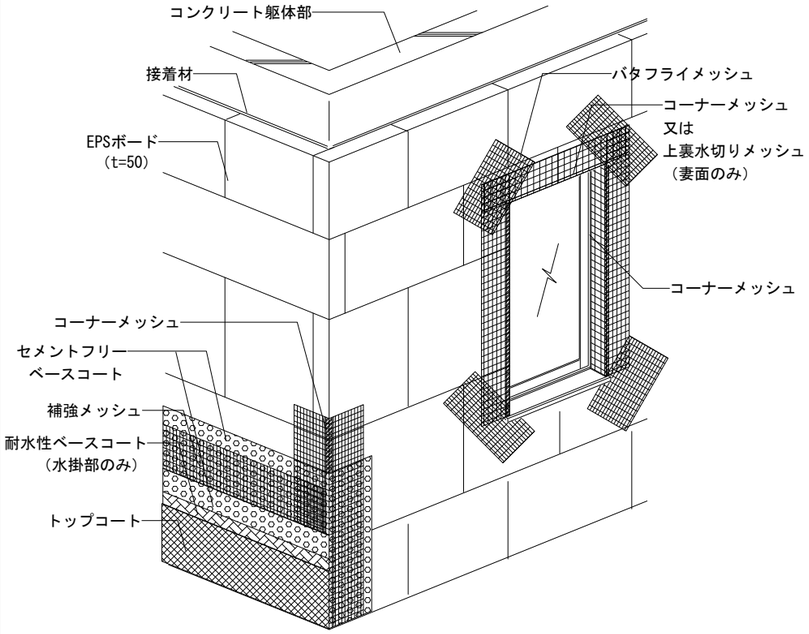

※EPSボードはインターロッキング貼りを基本とすること。
※各部出隅部分においては必ずコーナーメッシュを連続して施し角の通りを確実にすること。

出隅部分（EPS-躯体）標準ディティール

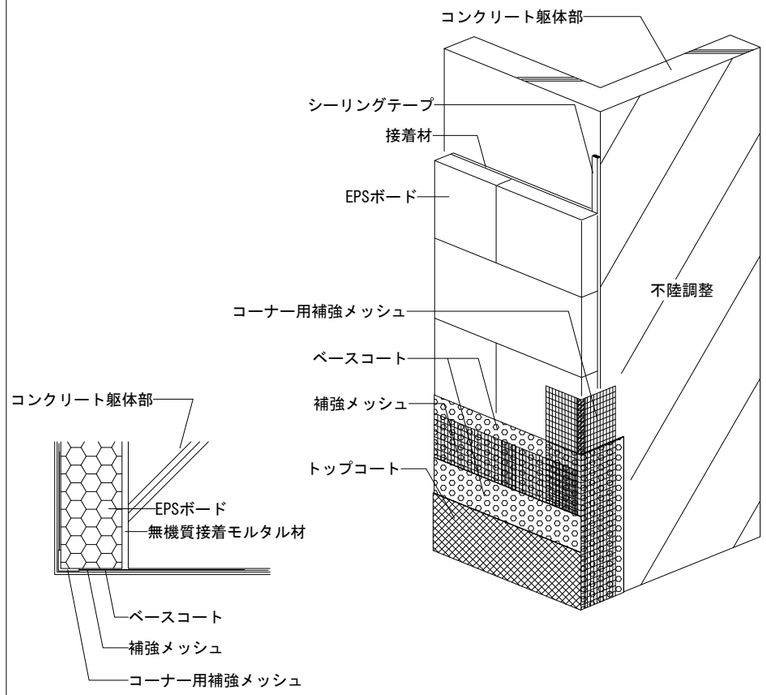

入隅部分（EPS-躯体）標準ディティール

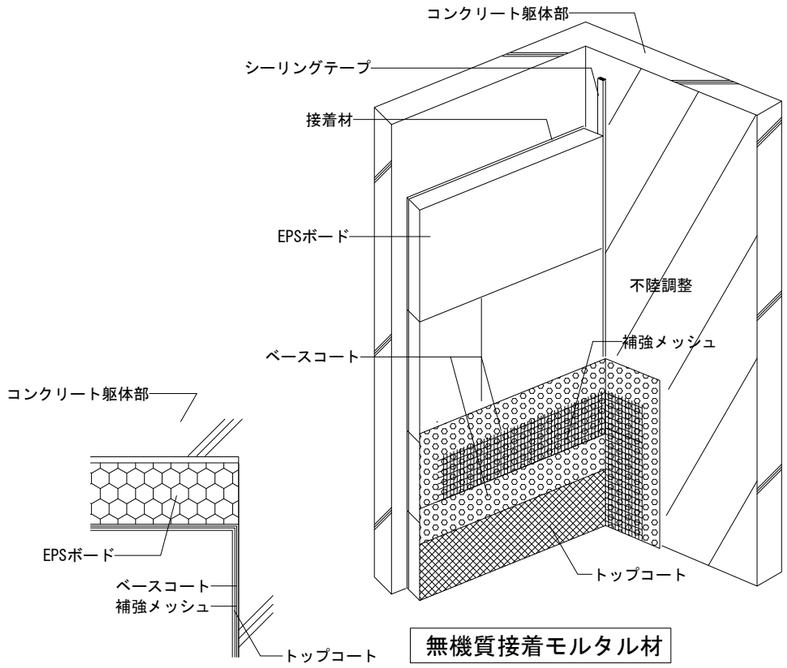

無機質接着モルタル材

※入墨部分のEPSボードはどちらか一方の先行貼りを基本とする。

打ち継ぎ目地・スリット部標準ディティール

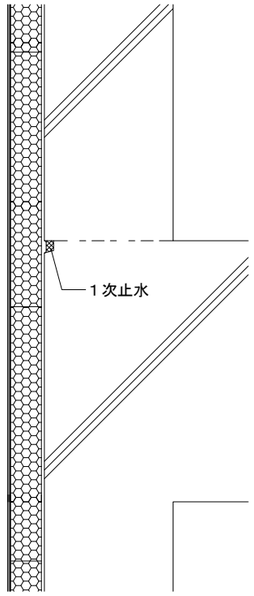

打ち継ぎ目地部

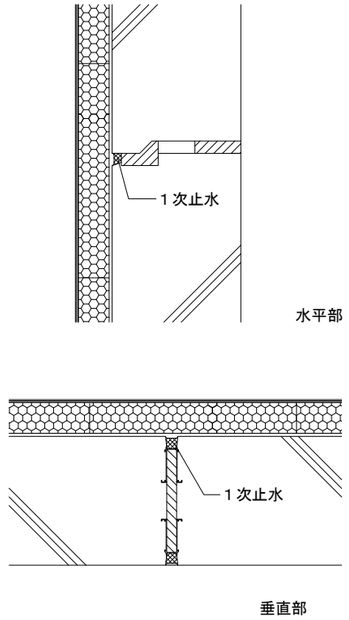

スリット部

※各部EPSボードを完全に跨いで施工すること。

仮設足場標準ディテール

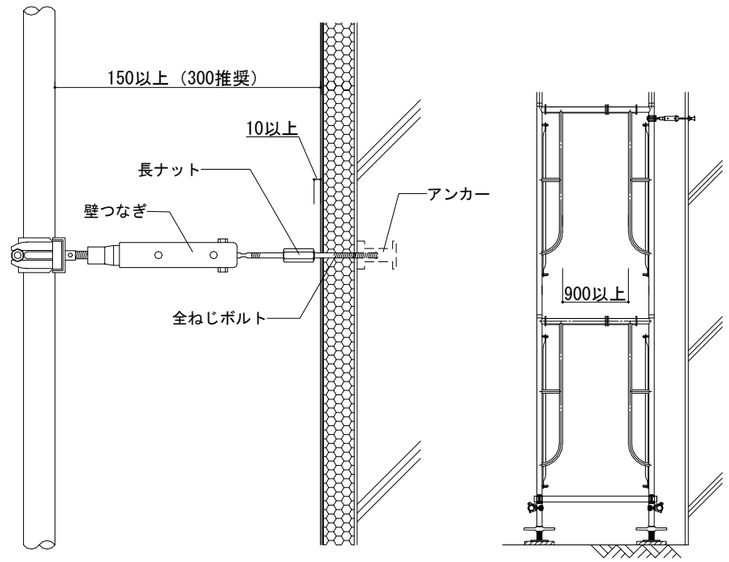

※足場解体後に繋ぎ跡を極力目立たなくするために、
全ねじボルトは躯体に対して水平垂直に設置すること。

株式会社久慈設計 埼玉事務所
一級建築士 大臣登録 第323324号
千葉 聡

KUJI ARCHITECTS STUDIO
株式会社 久慈設計 埼玉事務所
埼玉県さいたま市桜区西堀8-20-27 サニープレイス201号 TEL048-789-6033
一級建築士事務所 埼玉県(1)第11789号
一級建築士登録 第３２３３２４号 千葉 聡

承認	審査	検図	製図

特記
・既存建物竣工当時の既存図面において一部不整合があるため、工事着手前に現地調査を行い、既設取合部は実測し、設計図書通り行えない場合は、監督員と協議の上、施工のこと。
・既存仕上げ及び下地が作業に支障をきたす場合は作業範囲まで最小の範囲で撤去復旧のこと。
・新設する天井点検口の位置については、電気設備工事・機械設備工事と調整を行い、監督員と協議の上、決定すること。
・【全面EP-G】は、下地調整RB種の上、EP-G塗装とする。
・【全面SOP】は、下地調整RB種の上、SOP塗装とする。
・【全面DP】は、下地調整RB種の上、DP塗装とする。

業務番号	工事名称		
23110	鶴ヶ島中学校大規模改修工事		
	図面内容：外断熱システム詳細図（１）（改修）	縮尺：NO SCALE	図面区分：建築意匠 / 図面番号：A-280

配管廻り標準ディテール

※シーリングは変成シリコン性ノンブリードタイプを使用すること。

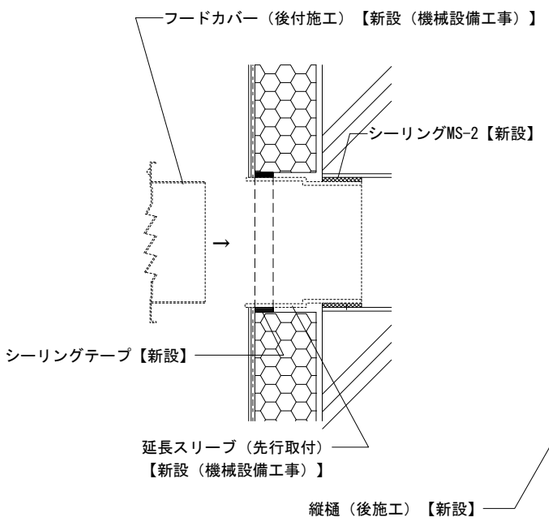

吸・排気ダクト廻り

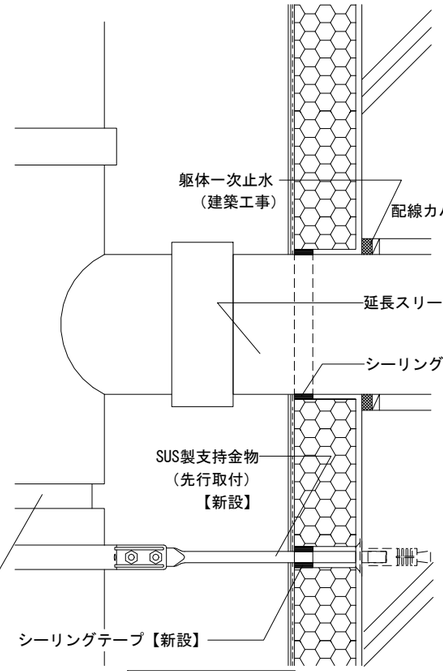

雨樋配管廻り

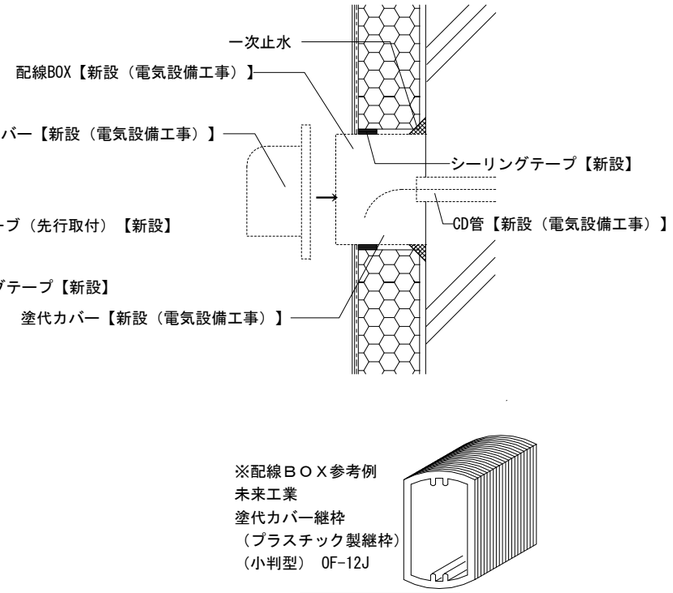

電気設備廻り

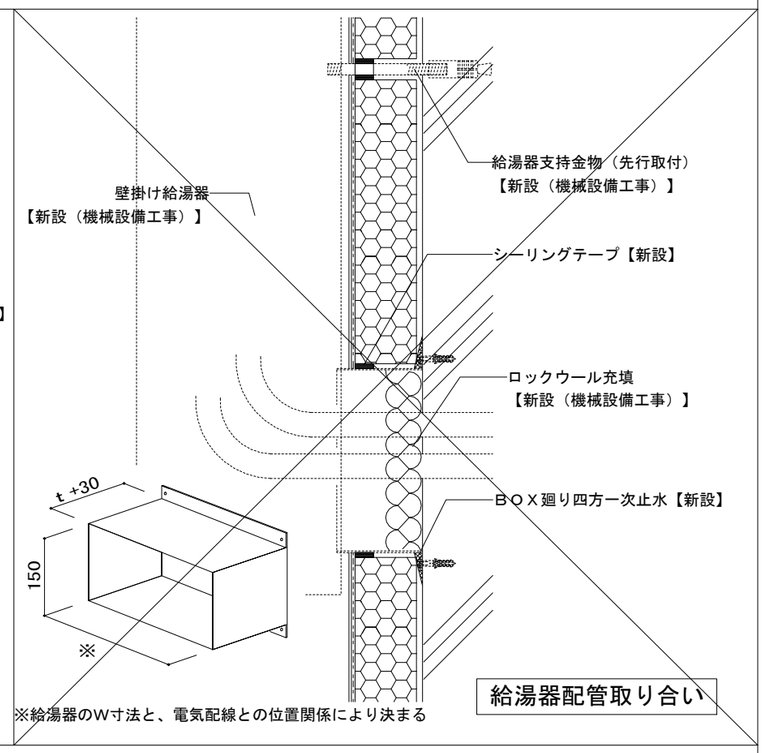

※給湯器のW寸法と、電気配線との位置関係により決まる

給湯器配管取り合い

基礎部（入巾木仕様）標準ディテール

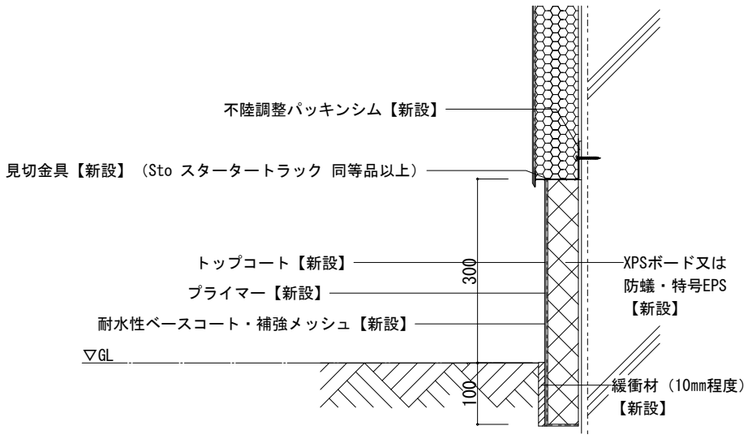

※基礎断熱は凍結深度による。

※GL以下アスファルト舗装の場合、緩衝材を設ける。

※基礎部施工の際は所定の深さまでの予掘りを行うこと。

バルコニー・外部廊下（長尺シート）取合い標準ディティール

スタータートラック納め

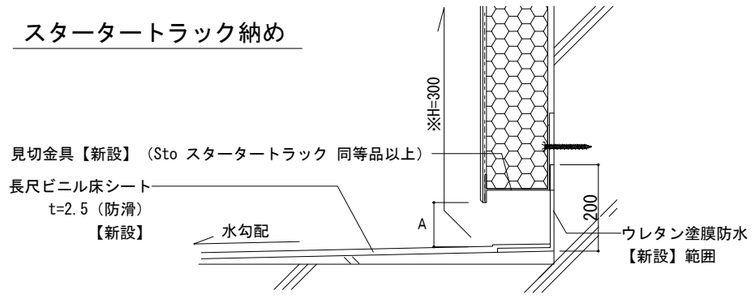

※「※印」範囲は耐水ベースコート（Sto StoFlexyl・ﾌﾟﾗｲﾏｰ 同等品以上）を追加塗り付けること。

※Ａは掃き出しサッシ水切り下端に合わせた寸法とすること。

見切金具（Sto スタータートラック 同等品以上）姿図

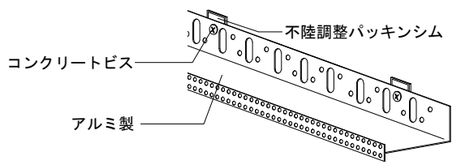

パラペット（塗膜防水）標準ディテール

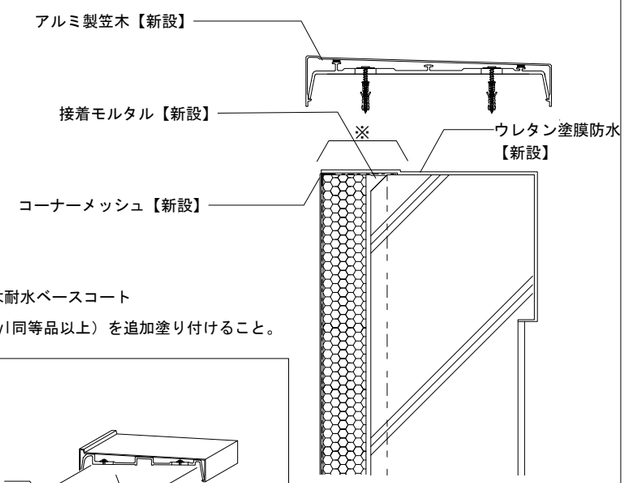

※「※印」範囲は耐水ベースコート
（Sto StoFlexyl同等品以上）を追加塗り付けること。

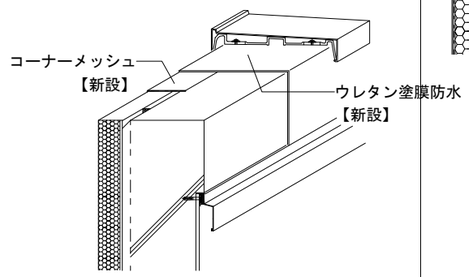

株式会社久慈設計 埼玉事務所
一級建築士 大臣登録 第323324号
千葉　聡

KUJI ARCHITECTS STUDIO
株式会社 久慈設計 埼玉事務所
埼玉県さいたま市桜区西堀8-20-27 サニープレイス201号 TEL048-789-6033
一級建築士事務所 埼玉県(1)第11789号
一級建築士登録 第３２３３２４号 千葉　聡

承認	審査	検図	製図

特記
・既存建物竣工当時の既存図面において一部不整合があるため、工事着手前に現地調査を行い、既設取合部は実測し、設計図書通り行えない場合は、監督員と協議の上、施工のこと。
・既存仕上げ及び下地が作業に支障をきたす場合は作業範囲まで最小の範囲で撤去復旧のこと。
・新設する天井点検口の位置については、電気設備工事・機械設備工事と調整を行い、監督員と協議の上、決定すること。
・【全面EP-G】は、下地調整RB種の上、EP-G塗装とする。
・【全面SOP】は、下地調整RB種の上、SOP塗装とする。
・【全面DP】は、下地調整RB種の上、DP塗装とする。

業務番号	工事名称		
23110	鶴ヶ島中学校大規模改修工事		
	図面内容 外断熱システム詳細図（２）（改修）	縮尺 NO SCALE	図面区分 建築意匠 / 図面番号 A-281

屋上・RFBAL（塗膜防水）取り合い標準ディティール

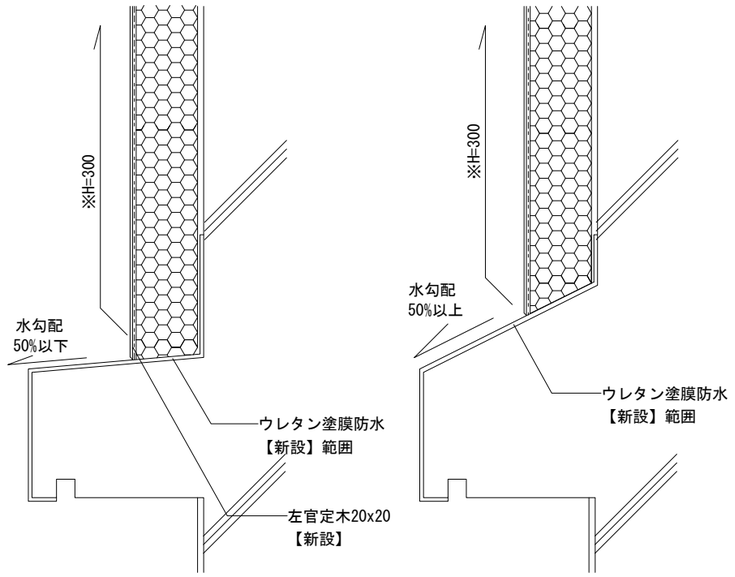

※「※印」範囲は耐水ベースコート（Sto StoFlexyl・ﾌﾟﾗｲﾏｰ 同等品以上）を追加塗り付けること。

バルコニー・外部廊下（塗膜防水）取合い標準ディティール

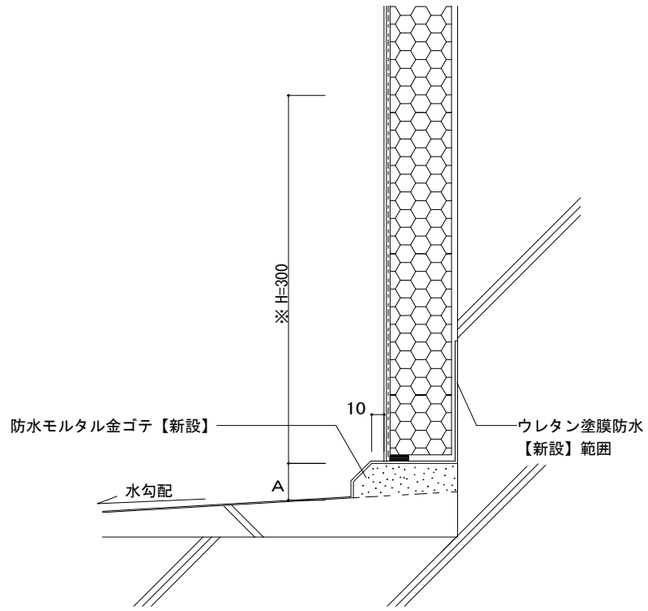

※「※印」範囲は耐水ベースコート（Sto StoFlexyl・ﾌﾟﾗｲﾏｰ 同等品以上）を追加塗り付けること。
※Ａは掃き出しサッシ水切り下端に合わせた寸法とすること。

セットバック部（パラペット-壁）標準ディテール

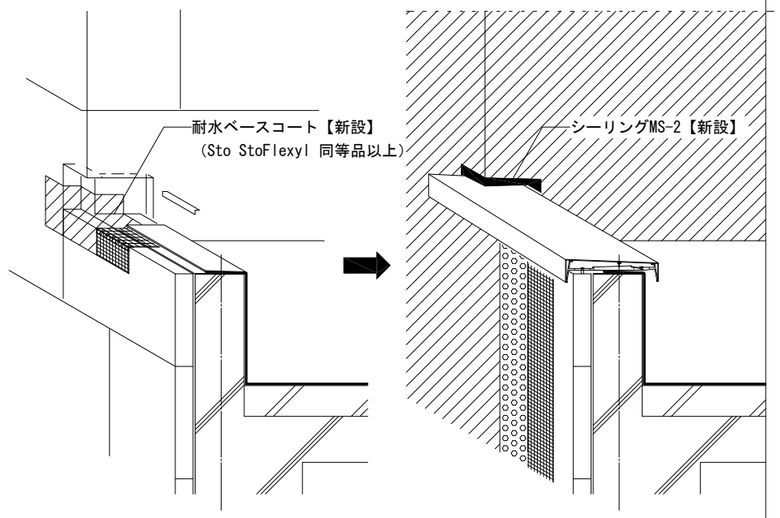

タラップ部標準ディテール

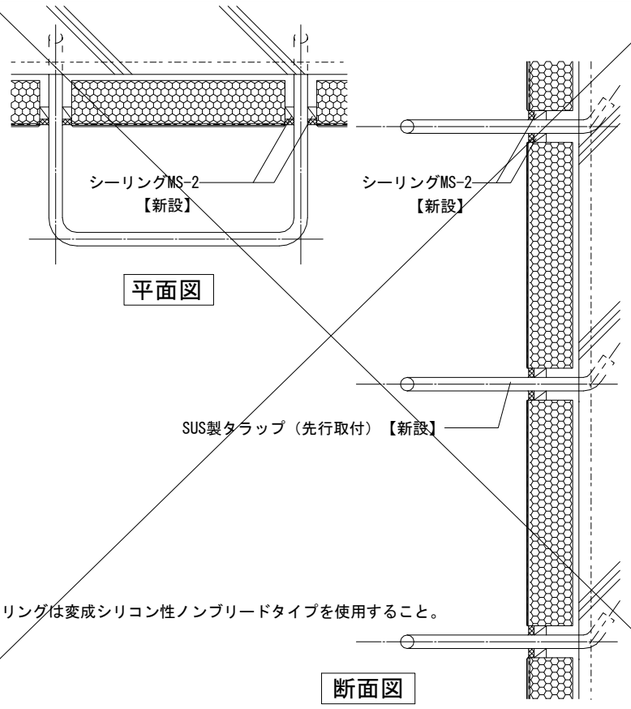

※シーリングは変成シリコン性ノンブリードタイプを使用すること。

アルミ製庇部標準ディテール

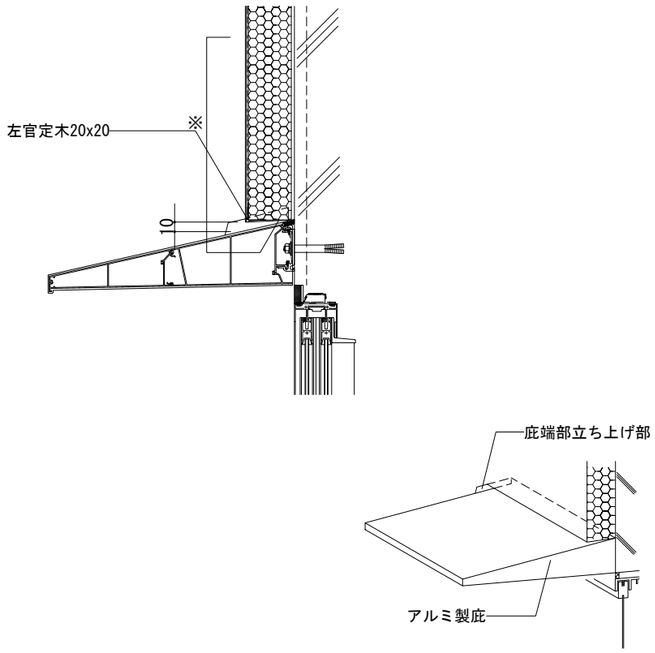

※「※印」範囲は耐水ベースコート（Sto StoFlexyl・ﾌﾟﾗｲﾏｰ 同等品以上）を追加塗り付けること。

階段部（側溝あり）標準ディティール

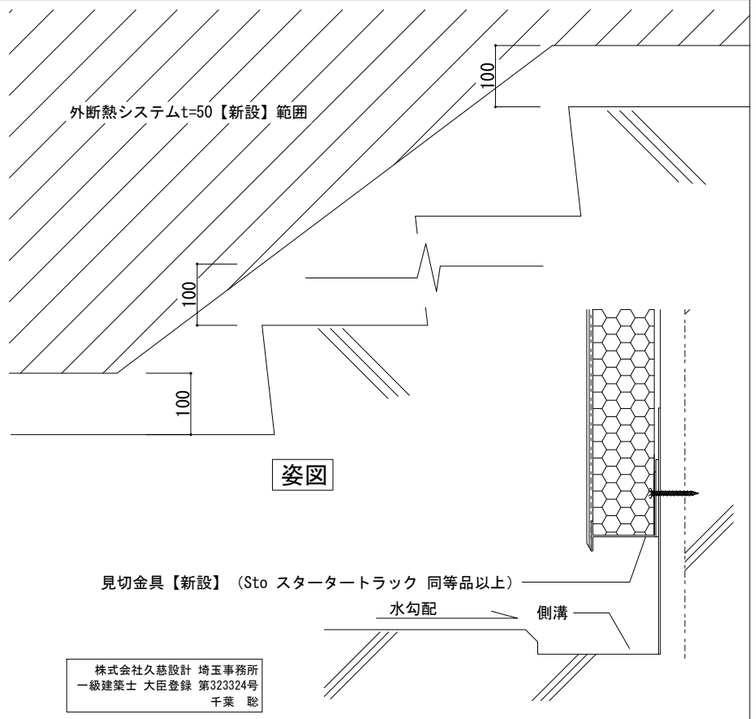

株式会社久慈設計 埼玉事務所
一級建築士 大臣登録 第323324号
千葉　聡

KUJI ARCHITECTS STUDIO
株式会社 久慈設計 埼玉事務所
埼玉県さいたま市桜区西堀8-20-27 サニープレイス201号 TEL048-789-6033
一級建築士事務所 埼玉県(1)第11789号
一級建築士登録 第３２３３２４号 千葉　聡

承認	審査	検図	製図

特記
・既存建物竣工当時の既存図面において一部不整合があるため、工事着手前に現地調査を行い、既設取合部は実測し、設計図書通り行えない場合は、監督員と協議の上、施工のこと。
・既存仕上げ及び下地が作業に支障をきたす場合は作業範囲まで撤去復旧のこと。
・新設する天井点検口の位置については、電気設備工事・機械設備工事と調整を行い、監督員と協議の上、決定すること。
・【全面EP-G】は、下地調整RB種の上、EP-G塗装とする。
・【全面SOP】は、下地調整RB種の上、SOP塗装とする。
・【全面DP】は、下地調整RB種の上、DP塗装とする。

業務番号	工事名称		
23110	鶴ヶ島中学校大規模改修工事		
	図面内容：外断熱システム詳細図（３）（改修）	縮尺：NO SCALE	図面区分：建築意匠 / 図面番号：A-282

サッシ取合い（シーリング納め）標準ディティール

※シーリングは変成シリコン性ノンブリードタイプを使用すること。

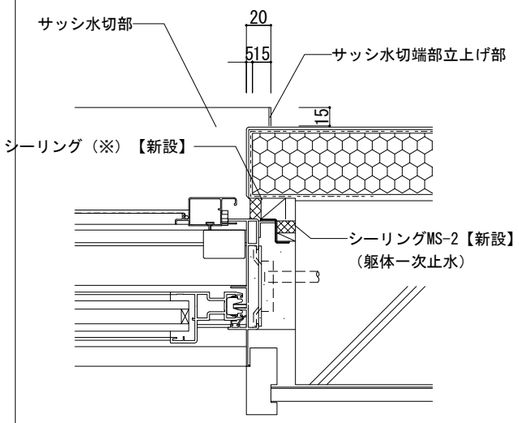

平面図

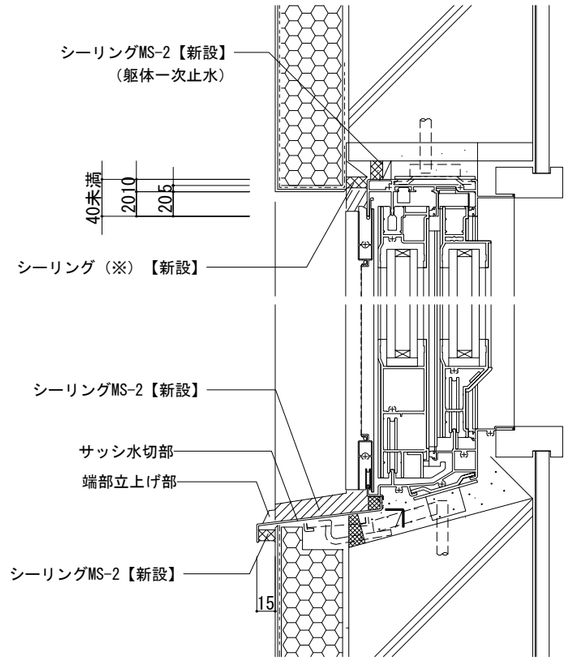

断面図

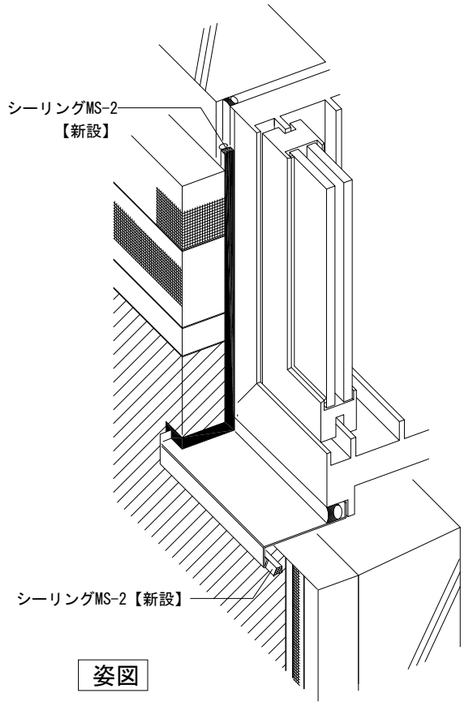

姿図

掃出しサッシ下端納まり

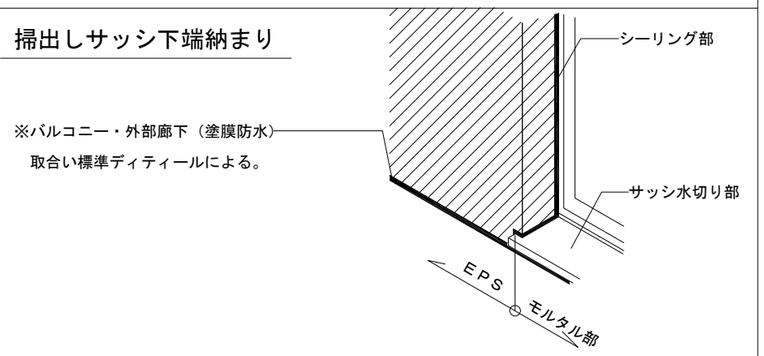

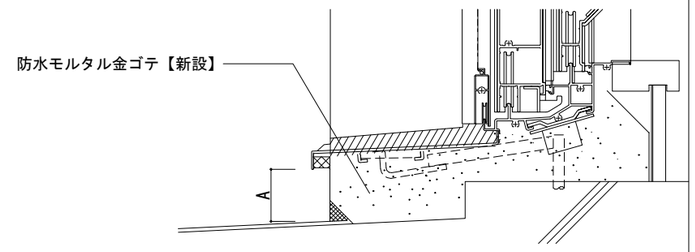

※Ａはバルコニー・外部廊下（塗膜防水）取合い標準ディティールに合わせた寸法とすること。

AW-11サッシ部納まりディテール

※シーリングは変成シリコン性ノンブリードタイプを使用すること。

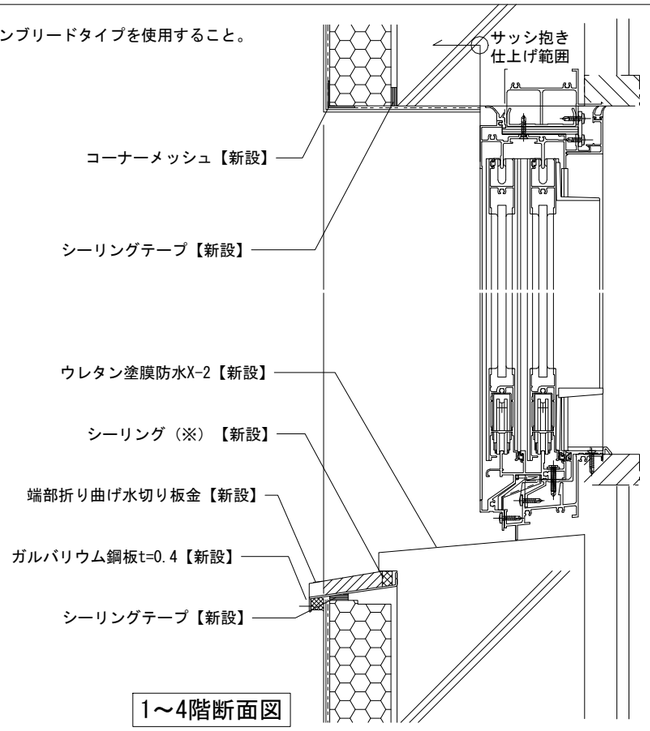

1～4階断面図

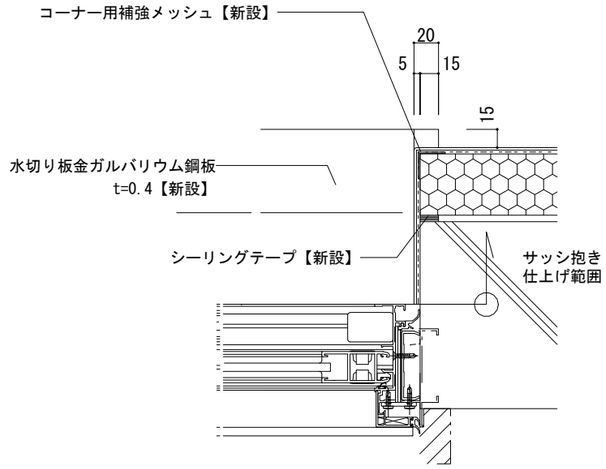

平面図

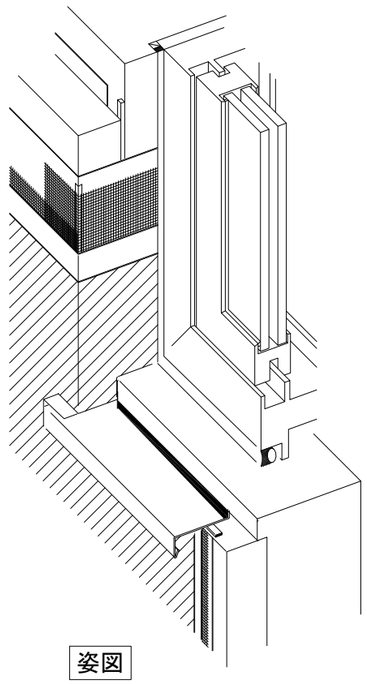

姿図

株式会社久慈設計 埼玉事務所
一級建築士 大臣登録 第323324号
千葉　聡

KUJI ARCHITECTS STUDIO 株式会社 久慈設計 埼玉事務所 埼玉県さいたま市桜区西堀8-20-27 サニープレイス201号 TEL048-789-6033	一級建築士事務所 埼玉県(1)第11789号 一級建築士登録 第３２３３２４号 千葉　聡	承認	審査	検図	製図	特記 ・既存建物竣工当時の既存図面において一部不整合があるため、工事着手前に現地調査を行い、既設取合部は実測し、設計図書通り行えない場合は、監督員と協議の上、施工のこと。 ・既存仕上げ及び下地が作業に支障をきたす場合は作業範囲まで最小の範囲で撤去復旧のこと。 ・新設する天井点検口の位置については、電気設備工事・機械設備工事と調整を行い、監督員と協議の上、決定すること。 ・【全面EP-G】は、下地調整RB種の上、EP-G塗装とする。 ・【全面SOP】は、下地調整RB種の上、SOP塗装とする。 ・【全面DP】は、下地調整RB種の上、DP塗装とする。	業務番号 23110	工事名称 鶴ヶ島中学校大規模改修工事 図面内容 外断熱システム詳細図（４）（改修）	縮尺 NO SCALE	図面区分 建築意匠 図面番号 A-283

EXP.J部標準ディティール

※シーリングは変成シリコン性ノンブリードタイプを使用すること。

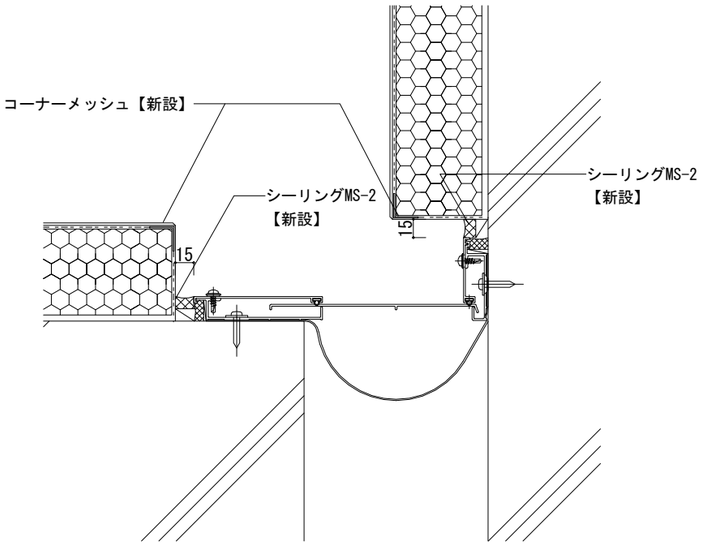

平面図

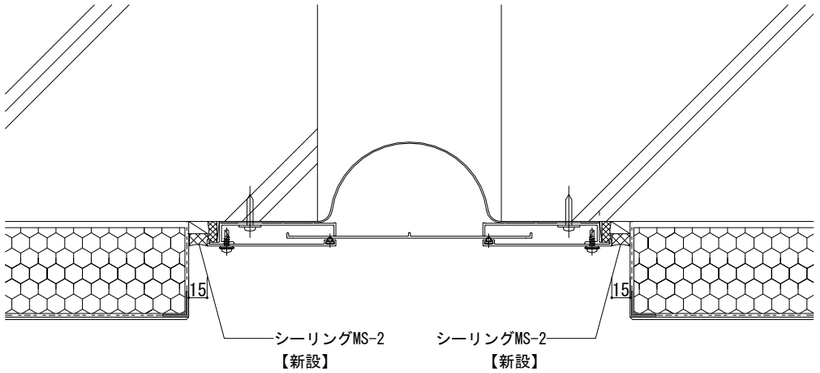

平面図

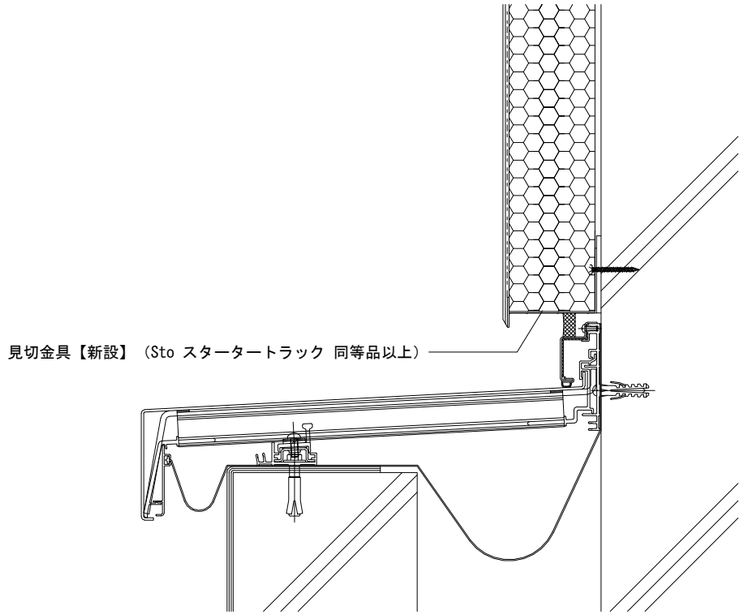

断面図

共通ディテール

水切り共通納まり

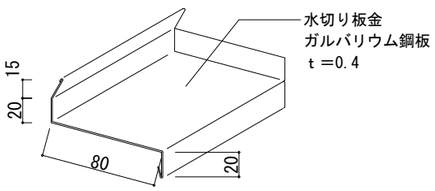

姿図

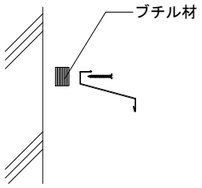

①水切り板金設置

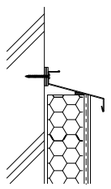

②外断熱

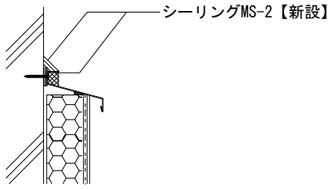

※シーリングは変成シリコン性ノンブリードタイプを使用

③シーリング

株式会社久慈設計 埼玉事務所
一級建築士 大臣登録 第323324号
千葉　聡

KUJI ARCHITECTS STUDIO 株式会社 久慈設計 埼玉事務所 埼玉県さいたま市桜区西堀8-20-27 サニーブレイス201号 TEL048-789-6033	一級建築士事務所 埼玉県(1)第11789号 一級建築士登録 第３２３３２４号 千葉　聡	承認	審査	検図	製図	特記 ・既存建物竣工当時の既存図面において一部不整合があるため、工事着手前に現地調査を行い、既設取合部は実測し、設計図書通り行えない場合は、監督員と協議の上、施工のこと。 ・既存仕上げ及び下地が作業に支障をきたす場合は作業範囲まで最小の範囲で撤去復旧のこと。 ・新設する天井点検口の位置については、電気設備工事・機械設備工事と調整を行い、監督員と協議の上、決定すること。 ・【全面EP-G】は、下地調整RB種の上、EP-G塗装とする。 ・【全面SOP】は、下地調整RB種の上、SOP塗装とする。 ・【全面DP】は、下地調整RB種の上、DP塗装とする。	業務番号 23110	工事名称 鶴ヶ島中学校大規模改修工事		
							図面内容 外断熱システム詳細図（５）（改修）	縮尺 NO SCALE	図面区分 建築意匠 図面番号 A-284

美術準備室 収納戸棚（撤去）詳細図　S=1/40

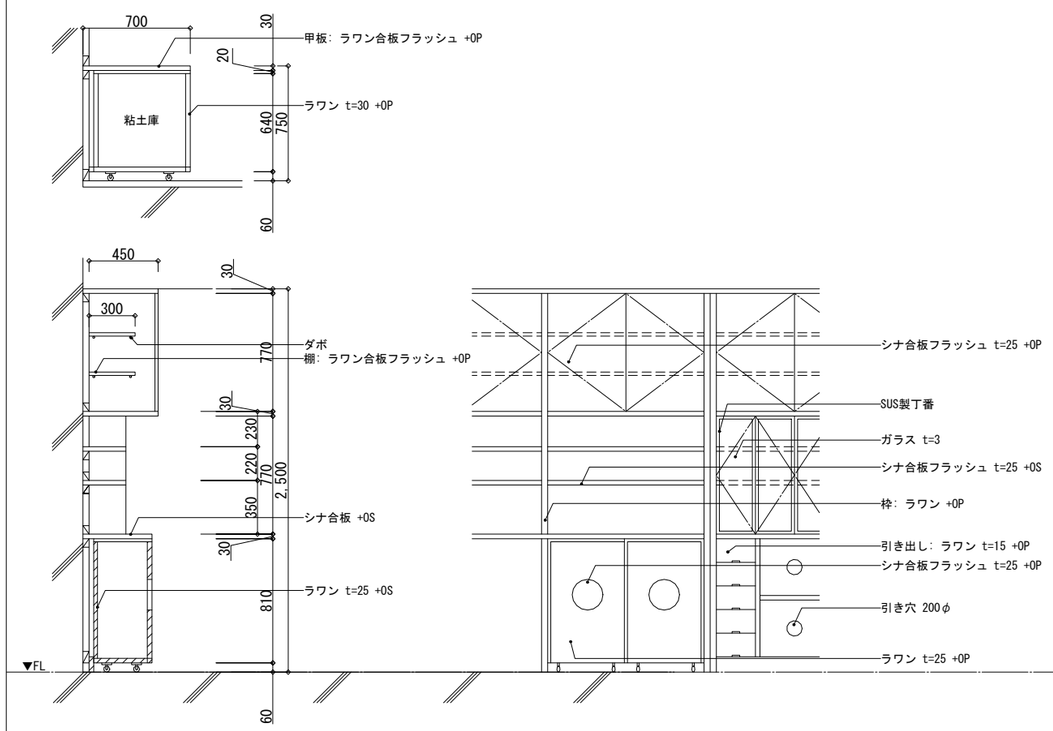

司書室 ショーケース（撤去）詳細図　S=1/40

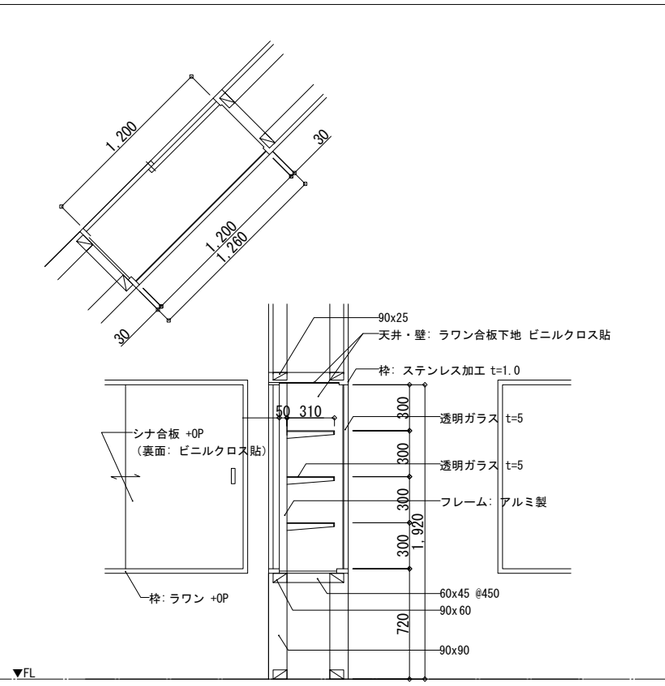

図書室・司書室 図書書架（撤去）詳細図　S=1/40

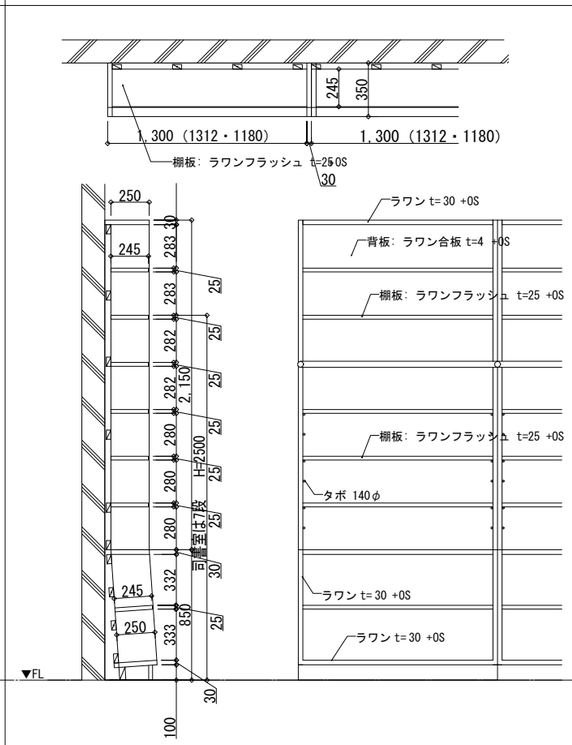

コンピューター室 戸棚（撤去）詳細図　S=1/40

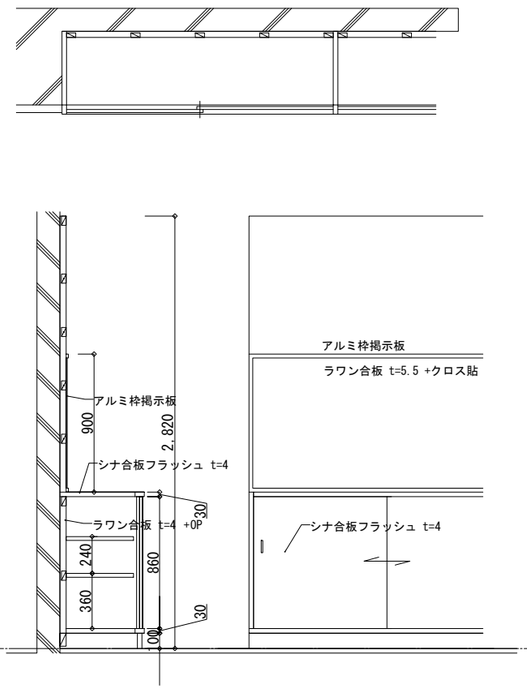

理科室・理科準備室・調理室・準備室・金工室・木工室・放送室・教材室 戸棚（撤去）詳細図　S=1/40

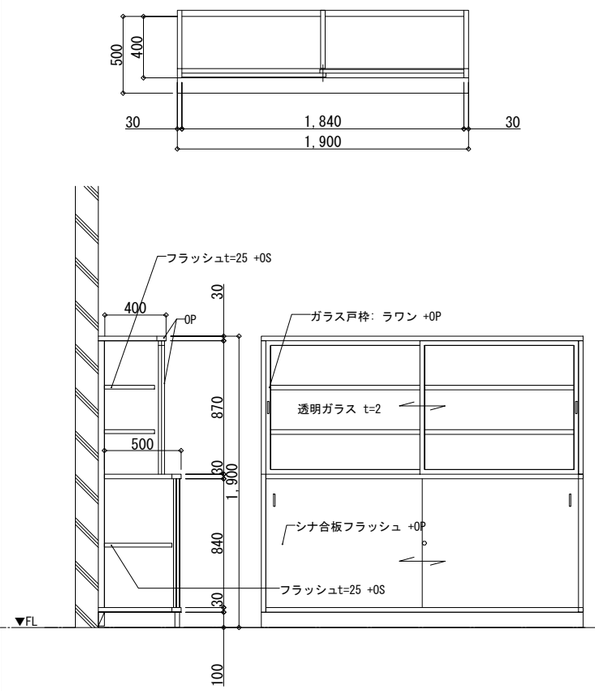

普通教室 TV台（撤去）詳細図　S=1/40

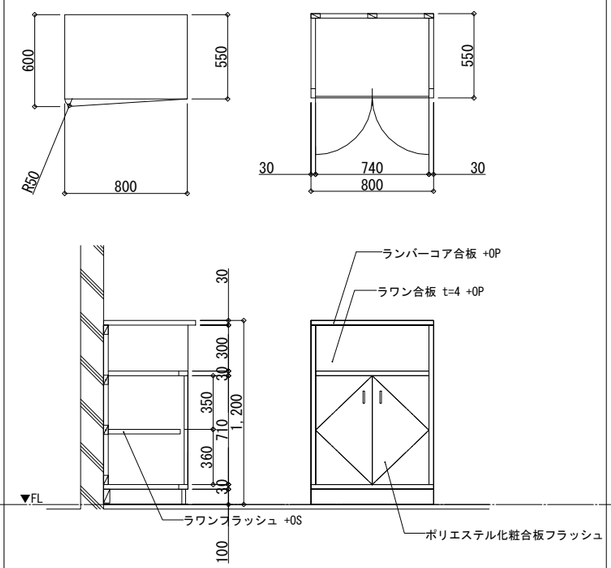

技術準備室 戸棚Ａ（撤去）詳細図　S=1/40

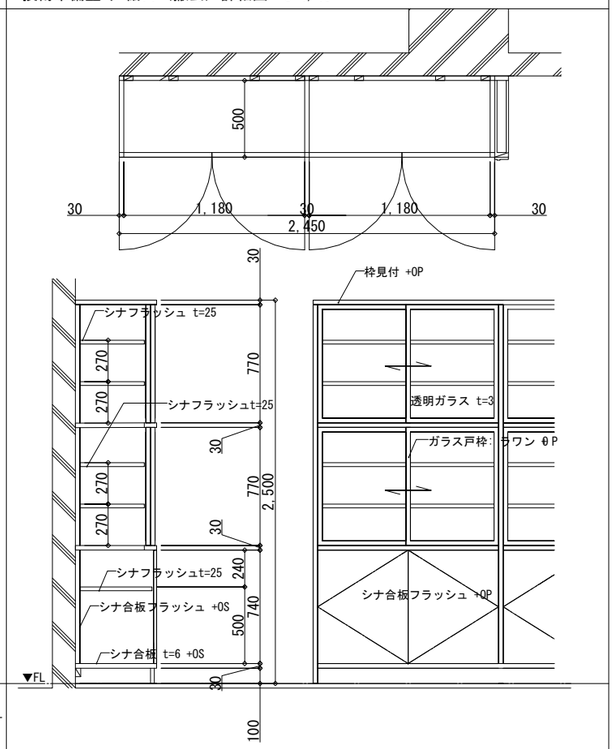

KUJI ARCHITECTS STUDIO
株式会社 久慈設計 埼玉事務所
埼玉県さいたま市桜区西堀8-20-27 サニープレイス201号 TEL048-789-6033

一級建築士事務所	承認	審査	検図	製図
埼玉県(1)第11789号				
一級建築士登録 第３２３３２４号 千葉　聡				

特記

・既存建物竣工当時の既存図面において一部不整合があるため、工事着手前に現地調査を行い、既設取合部は実測し、設計図書通り行えない場合は、監督員と協議の上、施工のこと。
・既存仕上げ及び下地が作業に支障をきたす場合は作業範囲まで最小の範囲で撤去復旧のこと。
・工事範囲外の部分であってもクリーニングを行うこと。
・各アスファルト防水層（撤去部）はアスベスト含有見込みとしており、本工事内でアスベスト含有建材サンプリング調査を行うこと。調査箇所は3検体（校舎棟 2階屋上、校舎棟 R階屋上、校舎棟 各階便所）とする。調査の結果、アスベスト含有建材ではないと判明した場合は設計変更の対象とする。

業務番号	工事名称		
23110	鶴ヶ島中学校大規模改修工事		
	図面内容 家具詳細図（１）（既存）	縮尺 図示による	図面区分 建築意匠 / 図面番号 A-285

技術準備室 戸棚Ｂ（撤去）詳細図　S=1/40

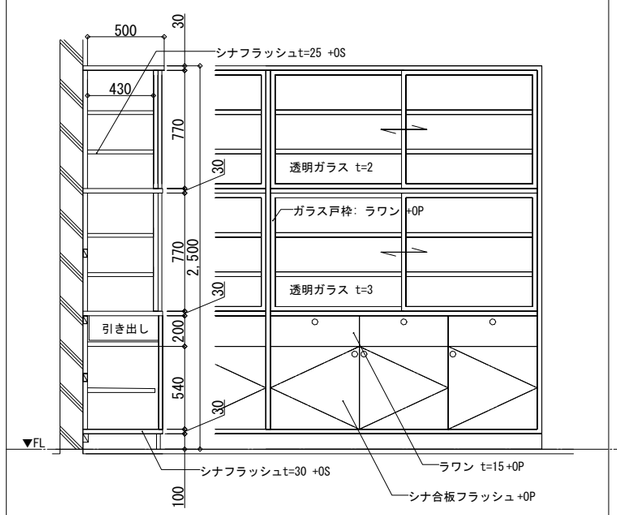

美術準備室 戸棚（撤去）詳細図　S=1/40

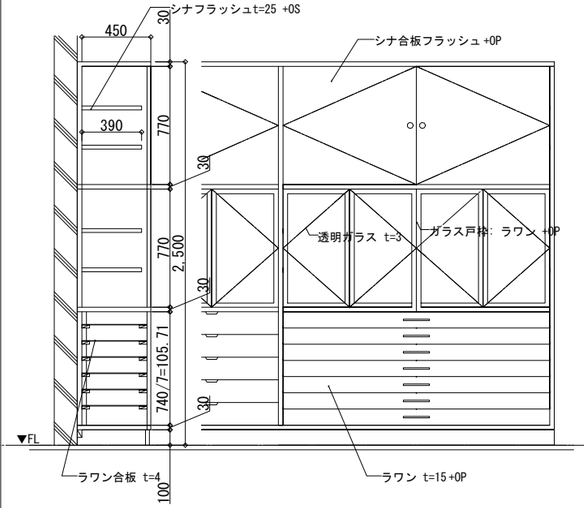

薬品庫（撤去）詳細図　S=1/40

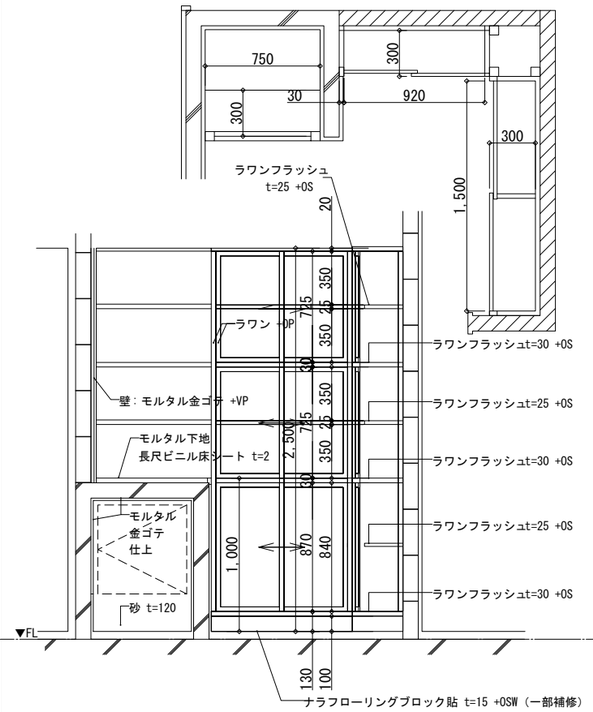

コンピューター室 フロッピー戸棚（撤去）詳細図　S=1/40

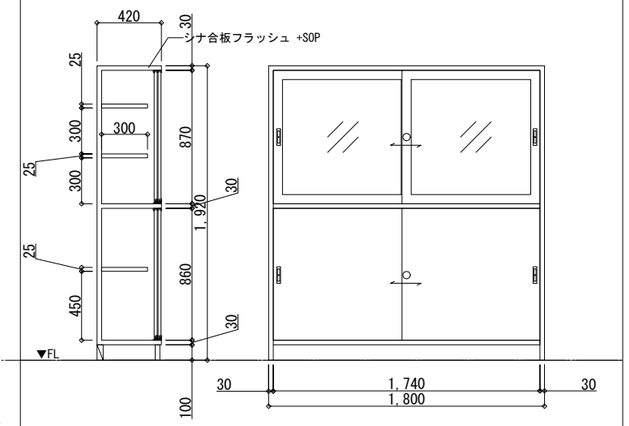

流し台Ａ（撤去）詳細図　S=1/20

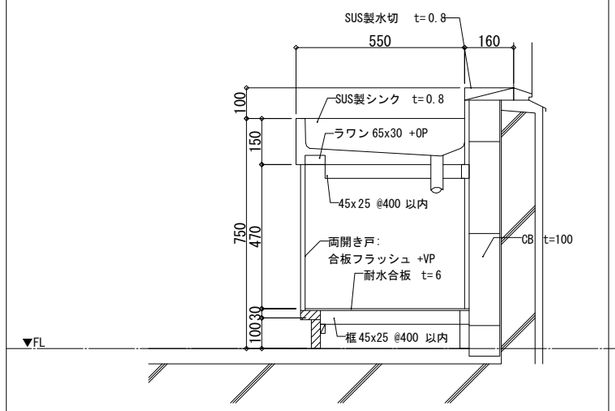

流し台Ｂ（撤去）詳細図　S=1/20

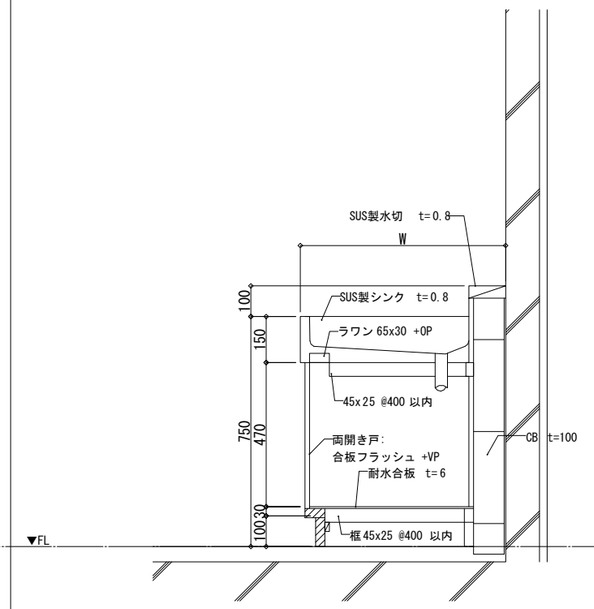

第３理科室 器具棚（撤去）詳細図　S=1/40

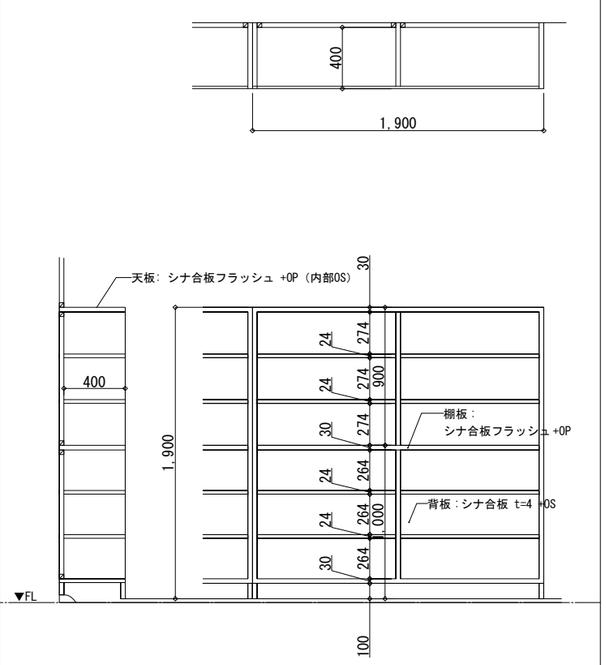

KUJI ARCHITECTS STUDIO
株式会社 久慈設計 埼玉事務所
埼玉県さいたま市桜区西堀8-20-27 サニーブレイス201号 TEL048-789-6033

一級建築士事務所	承認	審査	検図	製図
埼玉県(1)第11789号				
一級建築士登録 第３２３３２４号 千葉　聡				

特記

・既存建物竣工当時の既存図面において一部不整合があるため、工事着手前に現地調査を行い、既設取合部は実測し、設計図書通り行えない場合は、監督員と協議の上、施工のこと。
・既存仕上げ及び下地が作業に支障をきたす場合は作業範囲まで最小の範囲で撤去復旧のこと。
・工事範囲外の部分であってもクリーニングを行うこと。
・各アスファルト防水層（撤去部）はアスベスト含有見込みとしており、本工事内でアスベスト含有建材サンプリング調査を行うこと。調査箇所は3検体（校舎棟 2階屋上、校舎棟 R階屋上、校舎棟 各階便所）とする。調査の結果、アスベスト含有建材ではないと判明した場合は設計変更の対象とする。

業務番号	工事名称		
23110	鶴ヶ島中学校大規模改修工事		
	図面内容	縮尺	図面区分 建築意匠
	家具詳細図（２）（既存）	図示による	図面番号 A-286

音楽準備室 楽器戸棚Ａ（撤去）詳細図　S=1/40

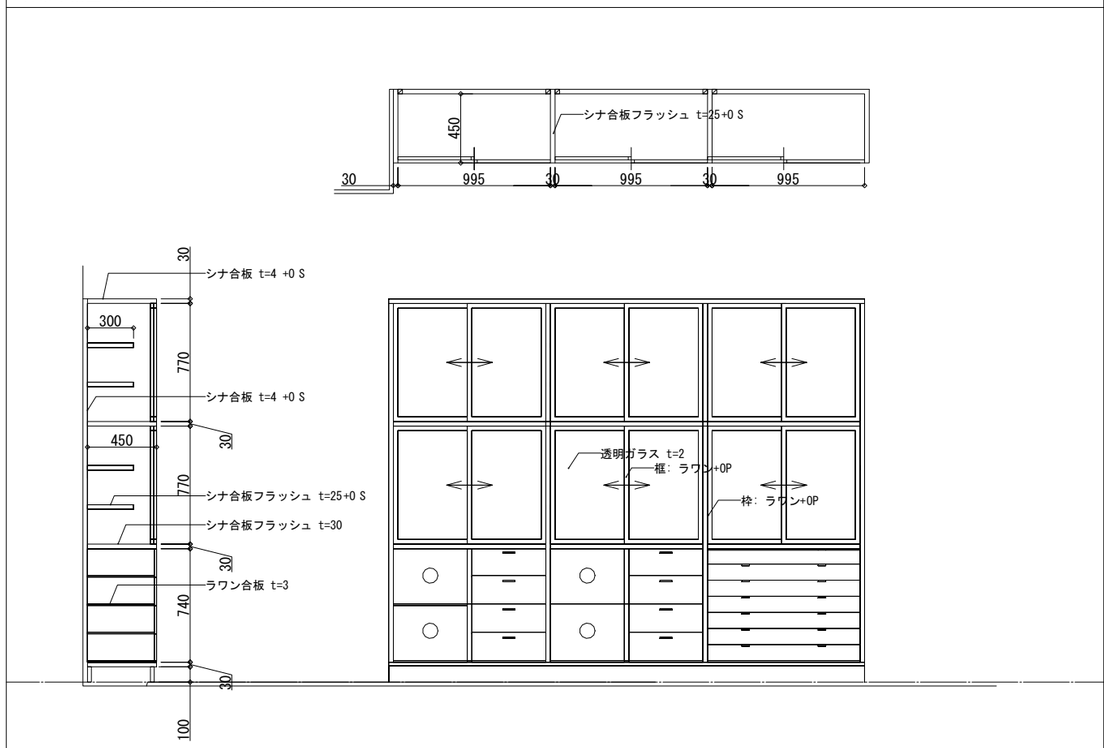

音楽準備室 楽器戸棚Ｂ（撤去）詳細図　S=1/40

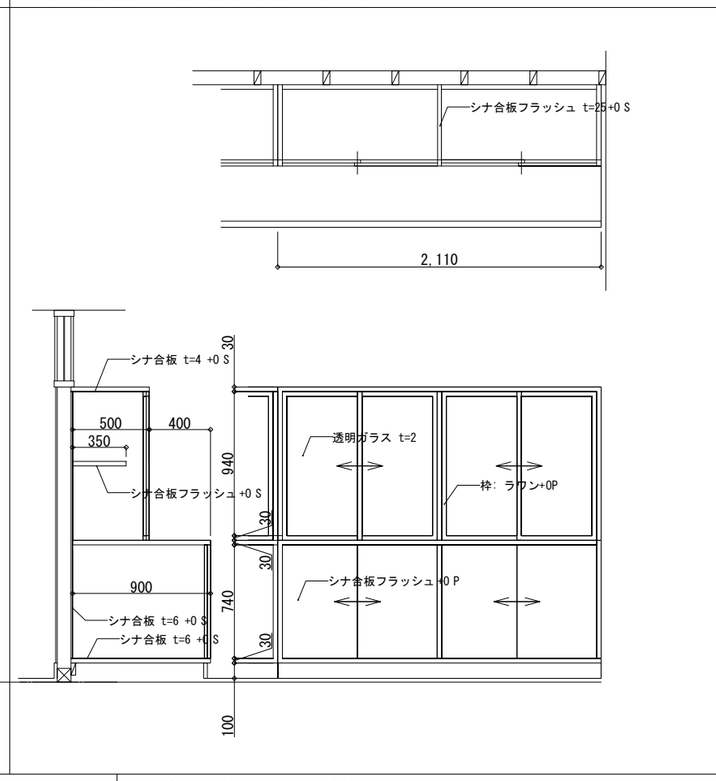

コンピューター室 上履き入れ（撤去）詳細図　S=1/40

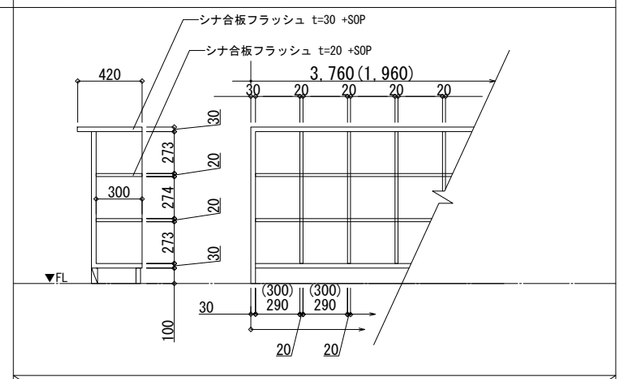

掃除具入（撤去）詳細図　S=1/40

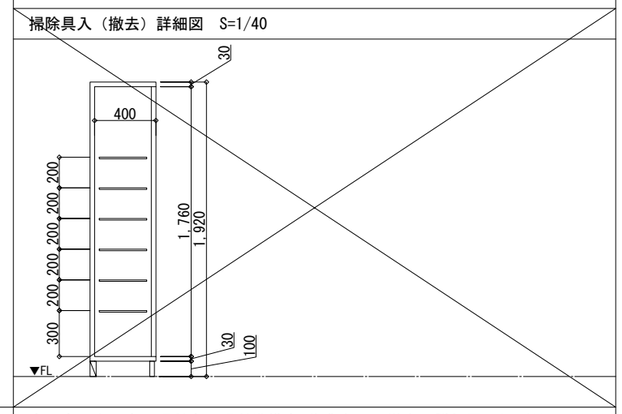

被服室 アイロン台、調理室 作業台Ａ、理科室 観察台（撤去）詳細図　S=1/40

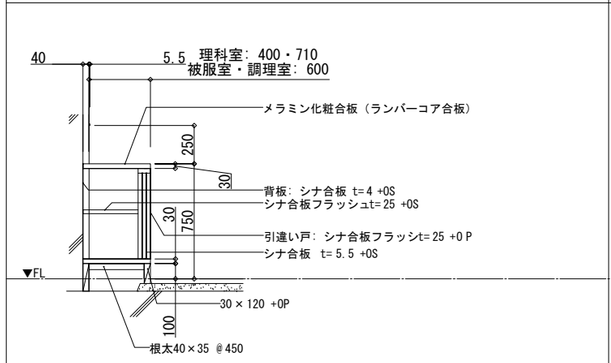

理科室 作業台Ａ（撤去）詳細図　S=1/40

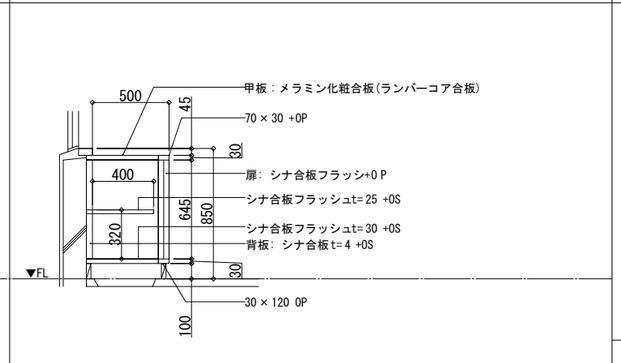

理科室 顕微鏡戸棚（撤去）詳細図　S=1/40

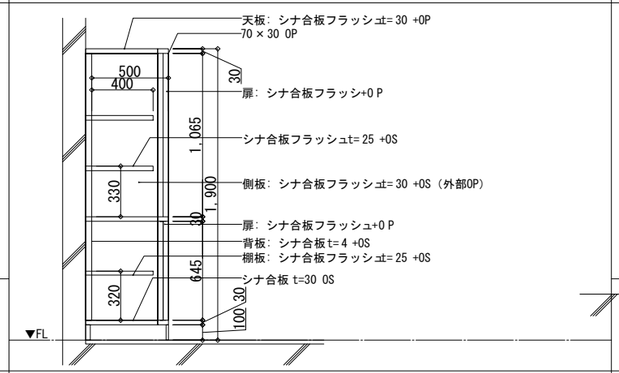

金工室・木工室・理科室・理科準備室 作業台Ｂ（撤去）詳細図　S=1/40

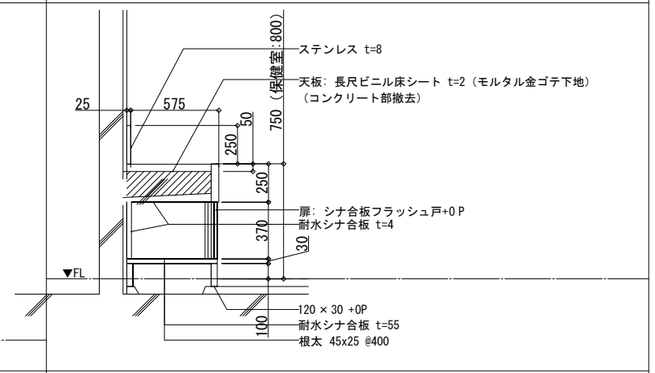

被服室・理科室・理科準備室・金工室・木工室 流し台（撤去）詳細図　S=1/40

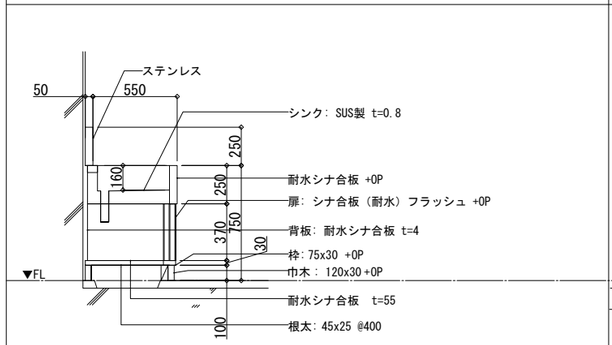

調理室 棚、美術室 作品棚（撤去）詳細図　S=1/40

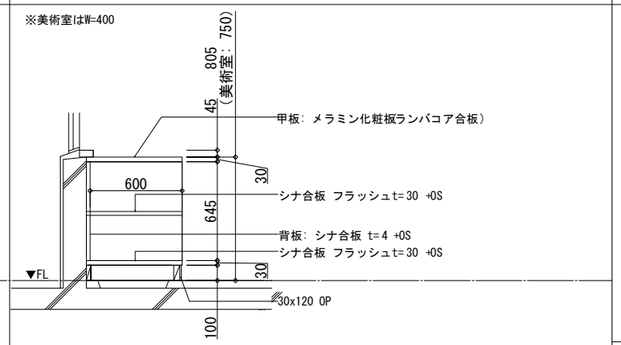

更衣室 ロッカー（撤去）詳細図　S=1/40

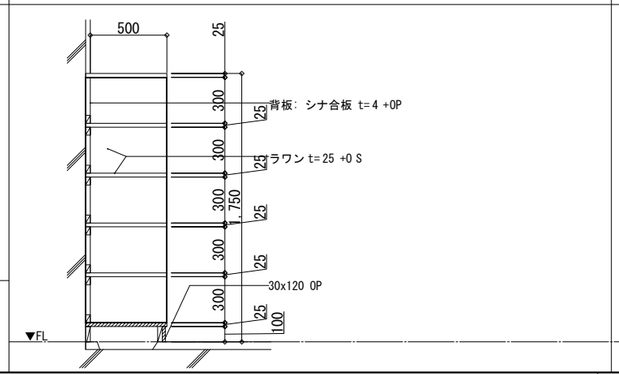

各室 掃除用具入（撤去）詳細図　S=1/40

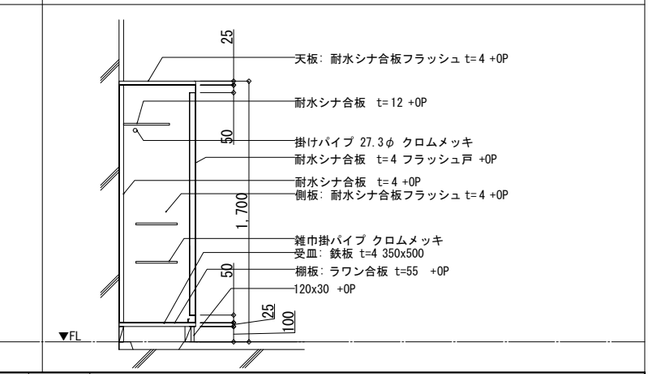

KUJI ARCHITECTS STUDIO
株式会社 久慈設計 埼玉事務所
埼玉県さいたま市桜区西堀8-20-27 サニーブレイス201号 TEL048-789-6033

一級建築士事務所	承認	審査	検図	製図
埼玉県(1)第11789号				
一級建築士登録 第３２３３２４号 千葉　聡				

特記

・既存建物竣工当時の既存図面において一部不整合があるため、工事着手前に現地調査を行い、既設取合部は実測し、設計図書通り行えない場合は、監督員と協議の上、施工のこと。
・既存仕上げ及び下地が作業に支障をきたす場合は作業範囲まで最小の範囲で撤去復旧のこと。
・工事範囲外の部分であってもクリーニングを行うこと。
・各アスファルト防水層（撤去部）はアスベスト含有見込みとしており、本工事内でアスベスト含有建材サンプリング調査を行うこと。調査箇所は3検体（校舎棟 2階屋上、校舎棟 R階屋上、校舎棟 各階便所）とする。調査の結果、アスベスト含有建材ではないと判明した場合は設計変更の対象とする。

業務番号	工事名称		
23110	鶴ヶ島中学校大規模改修工事		
	図面内容 家具詳細図（３）（既存）	縮尺 図示による	図面区分 建築意匠
			図面番号 A-287

昇降口 下足入れ（撤去）詳細図　S=1:40

天板	ラワン t=24 +OP（内部OS）
背板	耐水ラワン合板 t=4 +OS
底板	ラワン t=24 +OP（内部OS）
中棚	ラワン t=21 +OS
巾木	ラワン +OP
側板	ラワン t=24 +OP（内部OS）

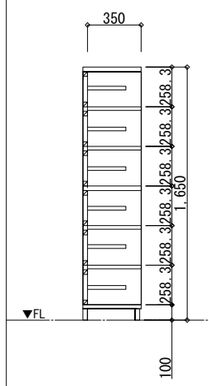

技術準備室 戸棚C（撤去）詳細図　S=1:40

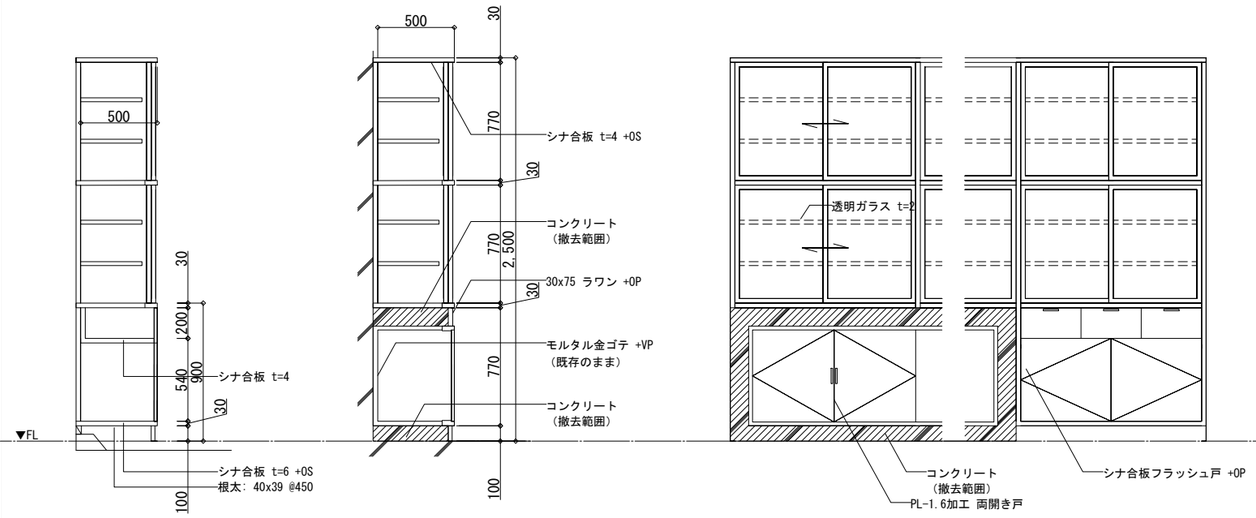

KUJI ARCHITECTS STUDIO
株式会社 久慈設計 埼玉事務所
埼玉県さいたま市桜区西堀8-20-27 サニーブレイス201号 TEL048-789-6033

一級建築士事務所	承認	審査	検図	製図
埼玉県(1)第11789号				
一級建築士登録 第３２３３２４号 千葉　聡				

特記

・既存建物竣工当時の既存図面において一部不整合があるため、工事着手前に現地調査を行い、既設取合部は実測し、設計図書通り行えない場合は、監督員と協議の上、施工のこと。
・既存仕上げ及び下地が作業に支障をきたす場合は作業範囲まで最小の範囲で撤去復旧のこと。
・工事範囲外の部分であってもクリーニングを行うこと。
・各アスファルト防水層（撤去部）はアスベスト含有見込みとしており、本工事内でアスベスト含有建材サンプリング調査を行うこと。調査箇所は3検体（校舎棟 2階屋上、校舎棟 R階屋上、校舎棟 各階便所）とする。調査の結果、アスベスト含有建材ではないと判明した場合は設計変更の対象とする。

業務番号	工事名称		
23110	鶴ヶ島中学校大規模改修工事		
	図面内容 家具詳細図（４）（既存）	縮尺 図示による	図面区分 建築意匠
			図面番号 A-288

木製家具（F-1～F-85に限る）標準仕様　『特記無き場合は下記の仕様とする』

ECOボード仕様　標準仕様書

地球環境問題（リサイクル、温暖化等）に配慮し、かつ室内におけるホルムアルデヒドの気中濃度を下げる事に
主眼を置き、各種有機溶剤や可塑剤等の有害物質についてもその残留、放散を極力抑制する為に以下の仕様とする。

樹脂コート化粧 パーティクルボード （ECOボードプラス）	ホルムアルデヒド放散量「0.04mg/l」以下とする。 マテリアルリサイクル可能品（メラミン樹脂含浸の低圧メラミン等は使用不可） 「JIS A 5908」適合品の国内生産品とする。 表面材：単色は防汚機能を有するメラミンコート、木目柄は天然木の質感を持つ高意匠ウレタンコート
樹脂コート化粧MDF （NEOボードプラス）	JIS-F☆☆☆☆適合品 MDFは国産木材の使用比率70%以上とし、「間伐材マーク」、「木づかいサイクルマーク」取得品とする 「JIS A 5905」適合品の国内生産品とする。 表面材は防汚機能を有するメラミンコート、木目柄は天然木の質感を持つ高意匠ウレタンコート
ポリエステル 化粧合板	JAS-F☆☆☆☆適合品
各種合板	JAS-F☆☆☆☆適合品
接着剤	厚生労働省のＶＯＣ指定13物質を含んでいないものを使用する。　F☆☆☆☆適合品
塗料	厚生労働省のＶＯＣ指定13物質を含んでいないものを使用する。　F☆☆☆☆適合品
本体	主材：樹脂コート化粧パーティクルボードt=20（ECOボードプラス） 背板、地板取外し部：樹脂コート化粧MDF（NEOボードプラス）t4mm
木口	本体見掛り：非塩ビ化粧樹脂シートt=1.0貼 本体見隠れ：非塩ビ化粧樹脂シートt=0.45貼 実験台コーナー部：ABSエッジt3.0貼り　R面取り加工
天板、中天	高圧メラミン化粧板貼　ポストフォーム加工 ※ポストフォーム天板に使用するメラミンの厚さはt0.8以上とする。
実験台、作業台天板 （ケミサーフ）	ケミサーフ：耐薬品性フェノール樹脂板（黒）　MDFフラッシュ下地、ダイスコア芯 TPO樹脂エッジ巻き（天板厚t26） ※　ウィルソナート社製ケミサーフ、又は同等品以上とする。
開戸（板戸）	樹脂コート化粧パーティクルボードt=20（ECOボードプラス）、木口：非塩ビ化粧樹脂シートt0.45貼 ワンタッチ脱着式スライド丁番（キャッチ機能付）　105°開き
開戸（ガラス戸）	樹脂コート化粧パーティクルボードt=20（ECOボードプラス）、木口：非塩ビ化粧樹脂シートt0.45貼 ワンタッチ脱着式スライド丁番（キャッチ機能付）　105°開き 透明強化ガラスt=4mm、樹脂製セーフティーガラス押え
木製引違戸 （板戸）	樹脂コート化粧パーティクルボードt=20（ECOボードプラス）、木口：非塩ビ化粧樹脂シートt0.45貼 樹脂製戸車(立付け調整可能)、PP樹脂製空気孔付舟底引手、硬質樹脂製敷居・鴨居
木製引違戸 （ガラス戸）	樹脂コート化粧パーティクルボードt=20（ECOボードプラス）、木口：非塩ビ化粧樹脂シートt0.45貼 樹脂製戸車(立付け調整可能)、PP樹脂製空気孔付舟底引手、硬質樹脂製敷居・鴨居 透明強化ガラスt=4mm、樹脂製セーフティーガラス押え
アルミ引違戸 （ガラス戸）	四方框、鴨居・敷居：高剛性アルミフレーム（メラミン焼付塗装：白） 透明強化ガラスt=4mm 框一体成形ライン引手、調整式戸車
引出	口板：樹脂コート化粧パーティクルボードt=20（ECOボードプラス）、木口：非塩ビ化粧樹脂シートt0.45貼 底板、先板：樹脂コート化粧パーティクルボード 側板兼用鋼製スライドレール、口板取付けブラケット（調整機能付）、品名差付ラインハンドル
可動式棚板	樹脂コート化粧MDFフラッシュ（NEOボードプラス） 棚板底面にずれ止めのダボジャクリを施すこと。 ※W600以上の棚板は強度を考慮し、パーティクルボードの使用は不可とする。 　また、フラッシュ芯材にもパーティクルボードの使用は不可とする。 棚受けダボ：φ9mmネジ込式（W1/4）　アルミ製ニッケルメッキ　P=60mm　3段
台輪	ポリエステル化粧合板貼　　下地：ランバーコア合板t=15（四方組） ※家具側板を床に接地させる前巾木のみは不可とする。
ステンレス天板	SUS304及びSUS430　t=1.0　表面仕上：＃400 低温アルゴン溶接加工品　下地：合板t=9mm
ステンレスシンク	SUS304及びSUS430　t=1.0　表面仕上：＃400 低温アルゴン溶接加工品 ※板厚が薄くなるため、プレス加工品は使用不可とする。
排水トラップ	M-14AP：樹脂製、N-14BPs：樹脂製（ステンレスプレート、大型ゴミカゴ付）、N-14ASI：ステンレス製 トラップ接続径：全て40A ※給排水管やそれらの接続、及び接続に関わる穴あけ等の二次加工は設備工事とする。
共　通	※「日本家具保証協会」認定企業の生産製品、及び監理製品とする。 ※施工承認時に製作家具のカタログを提出し、監理者へ商品説明をおこなうこと。 ※「西尾家具工芸社」製品、又は同等品以上とすること。 ※製作家具本体は国内生産品とする。

ウッディシリーズ仕様　標準仕様書

国産材の積極的な活用を通じて森林を活性化させ、国内のCO2などの温室効果ガスを削減に寄与することに主眼を置き、
各種有機溶剤や可塑剤等の有害物質についてもその残留、放散を極力抑制する為に以下の仕様とする。

桧集成材	桧間伐台形集成材（国内産材） 自然系塗料仕上（オイルフィニッシュ）
化粧MDF （NEOボードプラス）	JIS-F☆☆☆☆適合品 MDFは国産木材の使用比率70%以上とし、「間伐材マーク」、「木づかいサイクルマーク」取得品とする 「JIS A 5905」適合品の国内生産品とする。 表面材は防汚機能を有するメラミンコート（桧間伐集成材柄）
接着剤	厚生労働省のＶＯＣ指定13物質を含んでいないものを使用する。F☆☆☆☆適合品
塗料	厚生労働省のＶＯＣ指定13物質を含んでいないものを使用する。JIS-F☆☆☆☆適合品 ※JIS-F☆☆☆☆に適合していない「自然塗料」の使用は不可。
本体	主材：桧間伐台形集成材　自然系塗料仕上げ 背板：化粧MDF（NEOボードプラス）t4mm
天板	桧間伐台形集成材　ウレタンクリア塗装
開戸（板戸）	枠組：桧間伐台形集成材　自然系塗料仕上げ 鏡板：桧間伐台形集成材　自然系塗料仕上げ t9mm ワンタッチ脱着式スライド丁番（キャッチ機能付）　105°開き
木製引違戸 （板戸）	枠組：桧間伐台形集成材　自然系塗料仕上げ 鏡板：桧間伐台形集成材　自然系塗料仕上げ t9mm 四周建込み加工、樹脂製敷居スベリ貼
木製引違戸 （ガラス戸）	桧間伐台形集成材　自然系塗料仕上げ 透明強化ガラスt=4mm、桧ガラス押え（ビス止め） 四周建込み加工、樹脂製敷居スベリ貼
引出	口板：桧間伐台形集成材　自然系塗料仕上げ 側板、向板：桧間伐台形集成材　自然系塗料仕上げ　t15mm 底板：化粧MDFt4mm（NEOボードプラス） スライドレール付（粉体塗装）
可動式棚板	桧間伐台形集成材　自然系塗料仕上げ 棚板底面にずれ止めのダボジャクリを施すこと。 棚受けダボ：φ9mmネジ込式（W1/4）　アルミ製ニッケルメッキ　P=60mm　3段
台輪	桧間伐台形集成材　自然系塗料仕上げ　t20mm

引出 詳細図（側板兼用鋼製スライドレール仕様）

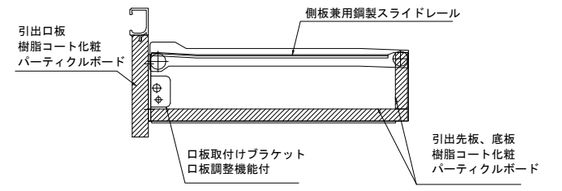

引違戸 詳細図

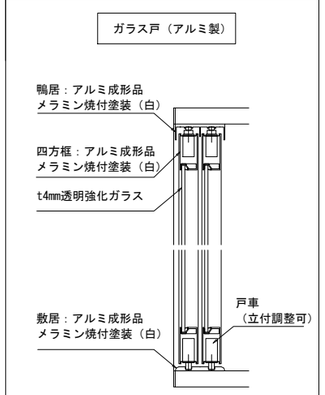

実験台　天板詳細図

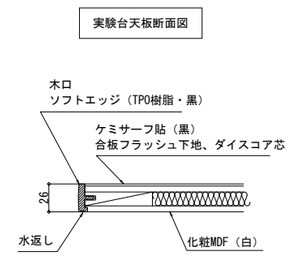

開戸 詳細図

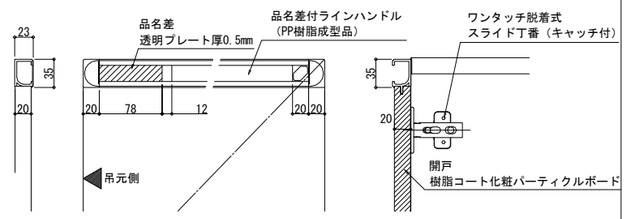

実験台　天フタ詳細図

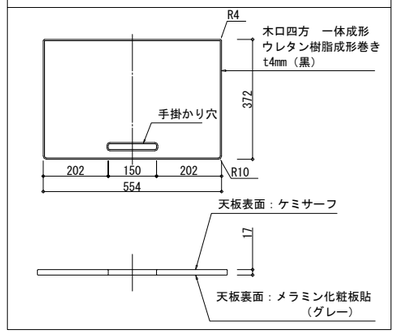

Cフォーム一体成形ソフトエッジ

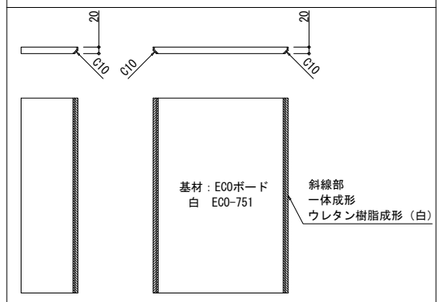

システムトレー詳細図

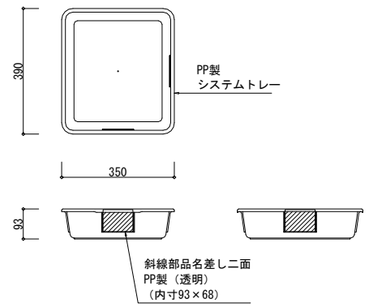

引違戸（板戸）　詳細図

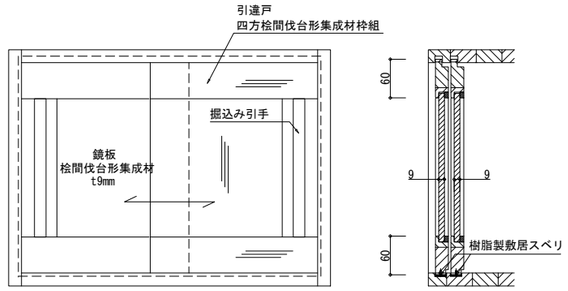

床固定家具　施工方法

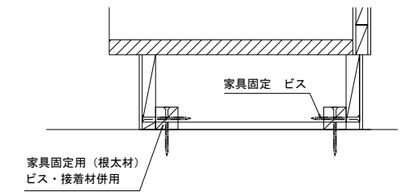

KUJI ARCHITECTS STUDIO
株式会社 久慈設計 埼玉事務所
埼玉県さいたま市桜区西堀8-20-27 サニーブレイス201号 TEL048-789-6033
一級建築士事務所 埼玉県(1)第11789号
一級建築士登録 第３２３３２４号 千葉　聡

承認	審査	検図	製図

特記
・既存建物竣工当時の既存図面において一部不整合があるため、工事着手前に現地調査を行い、既設取合部は実測し、設計図書通り行えない場合は、監督員と協議の上、施工のこと。
・既存仕上げ及び下地が作業に支障をきたす場合は作業範囲まで最小の範囲で撤去復旧のこと。
・新設家具の壁及び床の取り合い部は、特記なき限りシーリング（MS-2）を設けること。
・新設家具（水掛かり部）の壁及び床の取り合い部は、特記なき限りシーリング（SR-1（防カビ性））を設けること。

業務番号	工事名称		
23110	鶴ヶ島中学校大規模改修工事		
	図面内容：家具詳細図（１）（改修）	縮尺 A3:S=1/20	図面区分 建築意匠 / 図面番号 A-289

F-1　1階　昇降口　生徒用シューズボックス（片面）　2ヶ所

品名	生徒用シューズボックス
仕様	
本体主材	桧間伐台形集成材(国内産材) 自然系塗料仕上げ
中棚	桧間伐台形集成材(国内産材) 自然系塗料仕上げ
脚部	SUS角パイプ 35□ 内部：SUSアジャスター

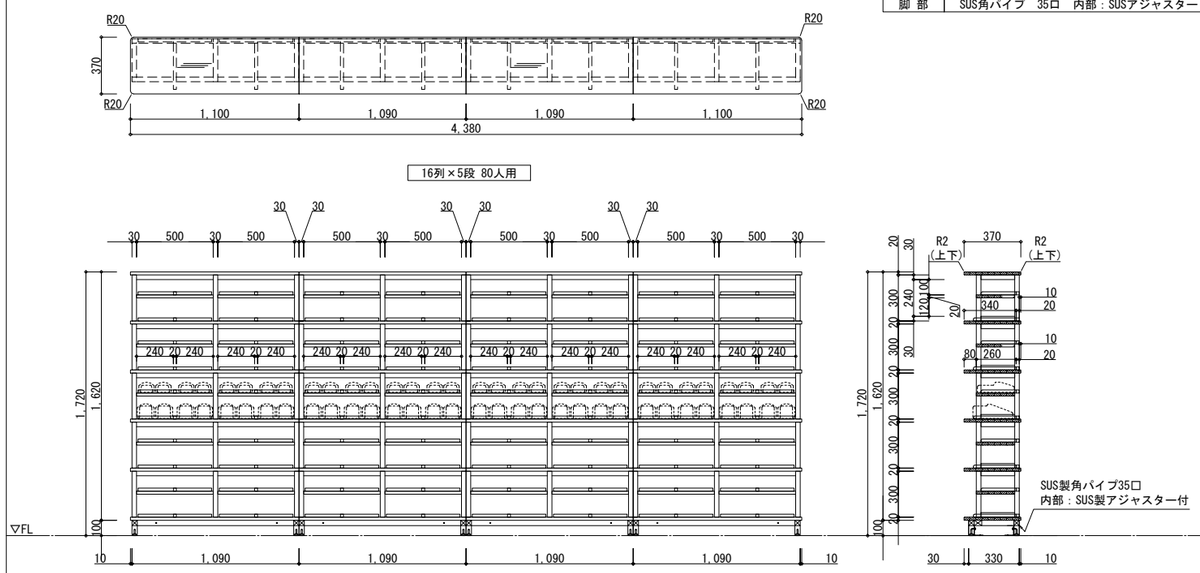

F-2　1階　昇降口　生徒用シューズボックス（両面）　5ヶ所

品名	生徒用シューズボックス
仕様	
本体主材	桧間伐台形集成材(国内産材) 自然系塗料仕上げ
中棚	桧間伐台形集成材(国内産材) 自然系塗料仕上げ
脚部	SUS角パイプ 35□ 内部：SUSアジャスター

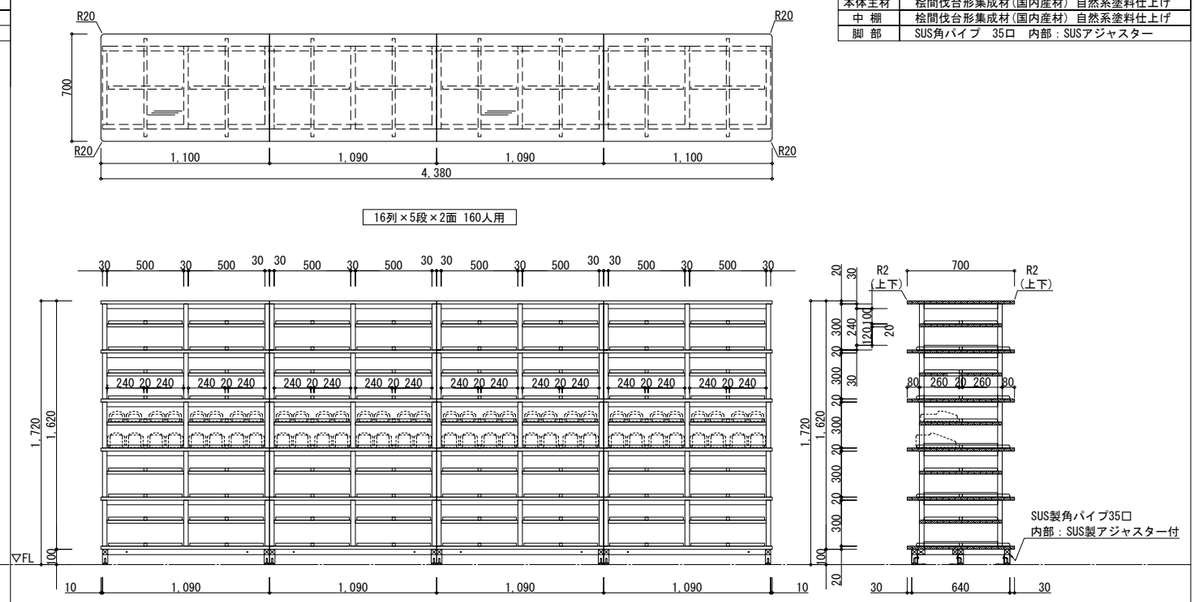

F-3　1階　保健室　壁面作業台　1ヶ所

品名	壁面作業台	品番	西尾家具工芸社 「NWB-1H.A.P」同等品以上
仕様			
天板	メラミン化粧板貼 ポストフォーム加工		
本体主材	樹脂コート化粧パーティクルボード 木口：樹脂シートt=1.0mm貼		
引違戸	樹脂コート化粧パーティクルボード　木口：シート貼 樹脂成型レール、調整式戸車、樹脂製空気孔付舟底引手引き残しストッパー		
棚板	樹脂コート化粧MDFフラッシュ　木口：シート貼 棚ダボφ9（3段）		
台輪	ポリ合板貼		

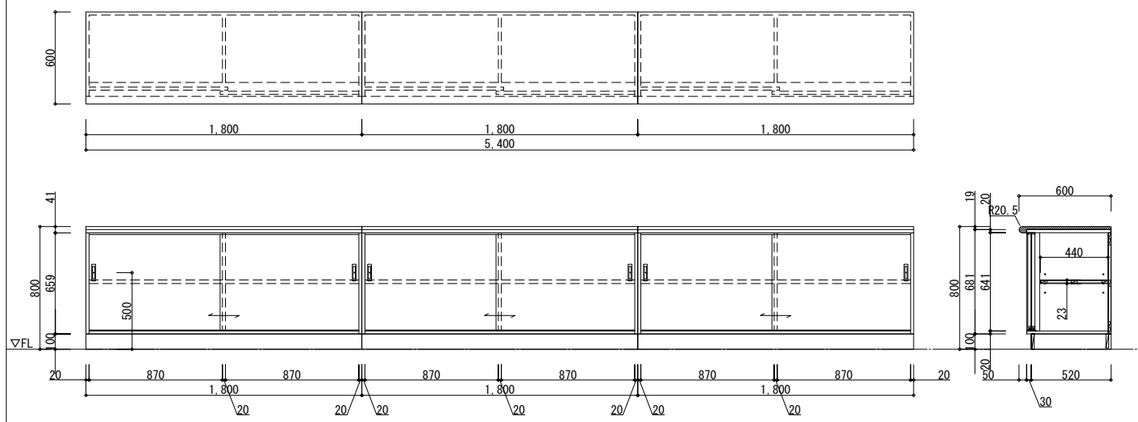

F-4　1階　保健室　掃除用具入れ、布団収納戸棚　1ヶ所

品名	掃除用具入れ	品番	西尾家具工芸社 「NNB-3.A」同等品以上
仕様			
本体主材	樹脂コート化粧パーティクルボード 木口：樹脂シートt=1.0mm貼 *地板 ステンレス板貼 SUS430 t=1.0mm		
背板	樹脂コート化粧MDF貼		
開戸	樹脂コート化粧パーティクルボード　木口：シート貼 スライド丁番、ABS樹脂製ハンドル(白) マグネットキャッチ		
固定棚	樹脂コート化粧パーティクルボード　木口：シート貼		
台輪	ポリ合板貼		

附属品		
ハンガーパイプ	ステンレス巻パイプφ25(Sカン9ヶ付)	1
フック	玉付回転フック(TK-30)	3
雑巾掛け(戸裏)	ステンレス巻パイプφ9.5(L350)	2

品名	布団収納戸棚	品番	西尾家具工芸社 「NHS-2」同等品以上
仕様			
本体主材	樹脂コート化粧パーティクルボード 木口：樹脂シートt=1.0mm貼		
背板	樹脂コート化粧MDF貼		
開戸	樹脂コート化粧パーティクルボード　木口：シート貼 スライド丁番(キャッチ付)、ABS樹脂製ハンドル(白)		
引出	口板：樹脂コート化粧パーティクルボード　木口：シート貼 底板、先板：樹脂コート化粧パーティクルボード 側板兼用鋼製スライドレール、品名差付ラインハンドル		
固定棚	樹脂コート化粧MDFフラッシュ　木口：シート貼		
中棚	シナ有孔ベニヤ		
台輪	ポリ合板貼		

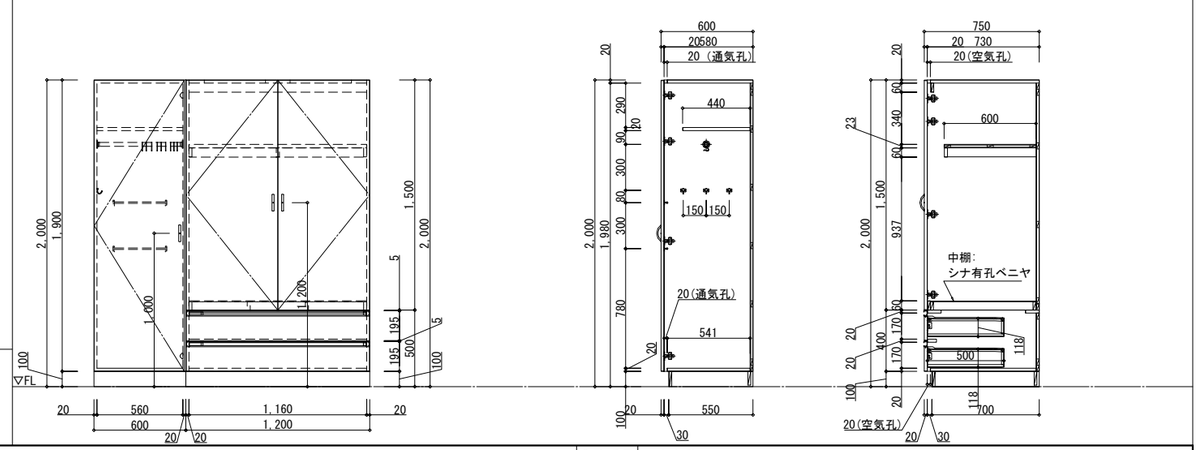

KUJI ARCHITECTS STUDIO
株式会社 久慈設計 埼玉事務所
埼玉県さいたま市桜区西堀8-20-27 サニープレイス201号 TEL048-789-6033

一級建築士事務所 埼玉県(1)第11789号
一級建築士登録 第３２３３２４号 千葉 聡

承認	審査	検図	製図

特記
・既存建物竣工当時の既存図面において一部不整合があるため、工事着手前に現地調査を行い、既設取合部は実測し、設計図書通り行えない場合は、監督員と協議の上、施工のこと。
・既存仕上げ及び下地が作業に支障をきたす場合は作業範囲まで最小の範囲で撤去復旧のこと。
・新設家具の壁及び床の取り合い部は、特記なき限りシーリング（MS-2）を設けること。
・新設家具（水掛かり部）の壁及び床の取り合い部は、特記なき限りシーリング（SR-1（防カビ性））を設けること。

業務番号	工事名称		
23110	鶴ヶ島中学校大規模改修工事		
	図面内容：家具詳細図（２）（改修）	縮尺 A3:S=1/40	図面区分 建築意匠 / 図面番号 A-290

F-5　1階　保健室　折りたたみベッド収納　2ヶ所

品名	折りたたみベッド収納	品番	西尾家具工芸社「NHS-1」同等品以上

仕様

本体主材	上段：樹脂コート化粧パーティクルボード 下段：樹脂コート化粧MDFフラッシュ 木口：樹脂シートt=1.0mm貼
背板	樹脂コート化粧MDF貼
開戸	樹脂コート化粧パーティクルボード　木口：シート貼 スライド丁番(キャッチ付)、ABS樹脂製ハンドル(白)
シャッター	樹脂製巻取りシャッター(アイボリー色) 樹脂製U字引手、樹脂製中間引手 バランサーユニット

附属品

ベッド	折畳みベッド 外寸法：W2000×D900×H400 折畳み寸法：W900×D230×H1160	1

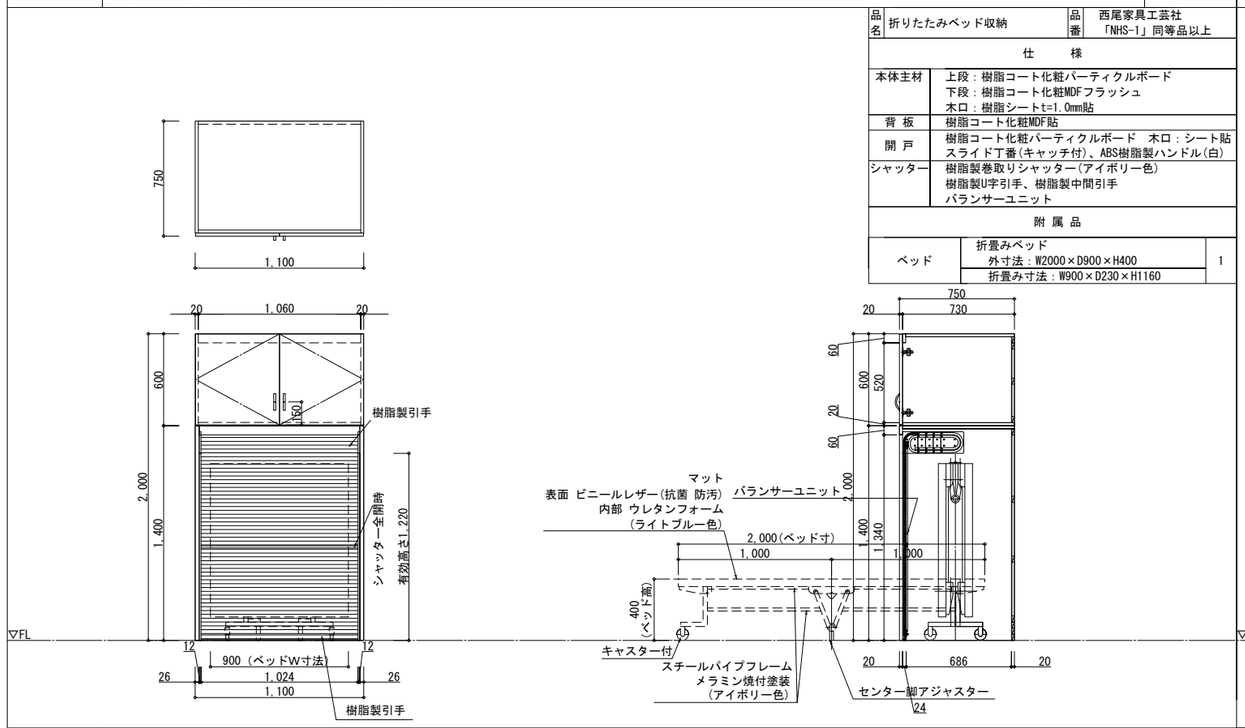

F-6　1階　保健室　壁面作業台、壁面流し台　1ヶ所

品名	壁面作業台	品番	西尾家具工芸社「NWB-1H.A.P」同等品以上

仕様

天板	メラミン化粧板貼 ポストフォーム加工
本体主材	樹脂コート化粧パーティクルボード 木口：樹脂シートt=1.0mm貼
引違戸	樹脂コート化粧パーティクルボード　木口：シート貼 樹脂成型レール、調整式戸車、樹脂製空気孔付舟底引手 引き残しストッパー
棚板	樹脂コート化粧MDFフラッシュ　木口：シート貼 棚ダボφ9（3段）
台輪	ポリ合板貼

品名	壁面流し台	品番	西尾家具工芸社「NWS-1HB.ZZ」同等品以上

仕様

天板	ステンレス SUS304 t=1.0mm(R付) 表面仕上：#400 水切りロール加工、下地合板 t=9mm
シンク	ステンレス SUS304 t=1.0mm 表面仕上：#400
本体主材	樹脂コート化粧パーティクルボード 木口：樹脂シートt=1.0mm貼 *取外し式地板：樹脂コート化粧MDFt=4mm(ビス止)
引違戸	樹脂コート化粧パーティクルボード　木口：シート貼 樹脂成型レール、調整式戸車、樹脂製空気孔付舟底引手 引き残しストッパー
台輪	ポリ合板貼

附属器具

シングルレバー混合水栓	NK87111JV	1
単水栓	NA-572DU	1
樹脂製排水トラップ	M-14AP	1

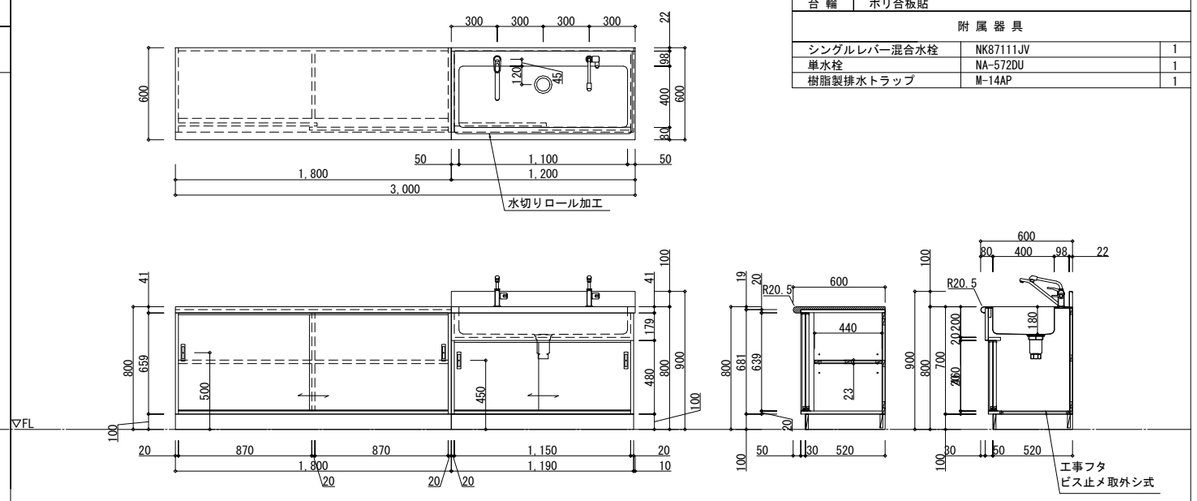

F-7　1階　保健室　収納戸棚、システム戸棚、薬品収納戸棚、ワゴン　1ヶ所

品名	収納戸棚	品番	西尾家具工芸社「HCB-1L.ACB-1M.A」同等品以上

仕様

中天	メラミン化粧板貼 ポストフォーム加工
本体主材	樹脂コート化粧パーティクルボード 木口：樹脂シートt=1.0mm貼
背板	樹脂コート化粧MDF貼
引違戸(アルミ枠)	四方框、敷居・鴨居レール：アルミ成形品(白) ガラス：透明強化ガラスt=4mm 調整式戸車、プッシュ錠
引違戸	樹脂コート化粧パーティクルボード　木口：シート貼 樹脂成型レール、調整式戸車、樹脂製空気孔付舟底引手 引き残しストッパー、プッシュ錠
棚板	樹脂コート化粧MDFフラッシュ　木口：シート貼 棚ダボφ9（3段）
台輪	ポリ合板貼

品名	システム戸棚	品番	西尾家具工芸社「NCB-1L5M.A」同等品以上

仕様

本体主材	樹脂コート化粧パーティクルボード 木口：樹脂シートt=1.0mm貼
中天	メラミン化粧板貼 ポストフォーム加工
背板	樹脂コート化粧MDF貼
開戸(ガラス戸)	枠組：樹脂コート化粧パーティクルボード　木口：シート貼 ガラス：透明強化ガラスt=4mm、樹脂製ガラス押え縁 スライド丁番(キャッチ付)、ABS樹脂製ハンドル(白) シリンダー錠
開戸	樹脂コート化粧パーティクルボード　木口：シート貼 スライド丁番(キャッチ付)、品名差付ラインハンドル シリンダー錠
棚板	樹脂コート化粧MDFフラッシュ　木口：シート貼 棚ダボφ9（3段）
台輪	ポリ合板貼

品名	薬品収納戸棚	品番	西尾家具工芸社「NHS-N.ZZ」同等品以上

仕様

本体主材	樹脂コート化粧パーティクルボード 一部 樹脂コート化粧MDFフラッシュ 木口：樹脂シートt=1.0mm貼
中天	メラミン化粧板貼 ポストフォーム加工
背板	樹脂コート化粧MDF貼
引違戸(アルミ枠)	四方框、敷居・鴨居レール：アルミ成形品(白) ガラス：透明強化ガラスt=4mm 調整式戸車 プッシュ錠
棚板	樹脂コート化粧MDFフラッシュ　木口：シート貼 棚ダボφ9（3段）
台輪	ポリ合板貼

品番	薬品収納戸棚	品番	西尾家具工芸社「NHS-U.ZZ」同等品以上

仕様

本体主材	樹脂コート化粧パーティクルボード 木口：樹脂シートt=1.0mm貼
背板	樹脂コート化粧MDF貼
開戸(ガラス戸)	枠組：樹脂コート化粧パーティクルボード　木口：シート貼 ガラス：透明強化ガラスt=4mm、樹脂製ガラス押え縁 スライド丁番(キャッチ付)、ABS樹脂製ハンドル(白) シリンダー錠
引出	口板：樹脂コート化粧パーティクルボード　木口：シート貼 底板、先板：樹脂コート化粧パーティクルボード 側板兼用鋼製スライドレール、品名差付ラインハンドル
開戸	樹脂コート化粧パーティクルボード　木口：シート貼 スライド丁番(キャッチ付)、品名差付ラインハンドル シリンダー錠
ガラス棚	ガラス：透明ガラスt=5mm 棚受ダボφ9、ガラス棚受金物付
棚板	樹脂コート化粧MDFフラッシュ　木口：シート貼 棚ダボφ9（3段）
台輪	ポリ合板貼

品番	ワゴン

仕様

天板	ステンレス SUS304 t=1.0mm(R付) 表面仕上：#400 下地合板 t=9mm
本体主材	樹脂コート化粧パーティクルボード 木口：樹脂シートt=1.0mm貼
引出	口板：樹脂コート化粧パーティクルボード　木口：シート貼 底板、先板：樹脂コート化粧パーティクルボード 側板兼用鋼製スライドレール、品名差付ラインハンドル
開戸	樹脂コート化粧パーティクルボード　木口：シート貼 スライド丁番(キャッチ付)、品名差付ラインハンドル
キャスター	双輪キャスター：BR-20PS(ストッパー付) ×2 ：BR-20P(ストッパー無) ×2

附属品

ハンガーパイプ	ステンレス巻パイプφ9.5(2重ソケット)	1

※全ての引違戸、開戸に鍵を設けること。

品番	ワゴン

仕様

天板	ステンレス SUS304 t=1.0mm(R付) 表面仕上：#400 下地合板 t=9mm
本体主材	樹脂コート化粧パーティクルボード 木口：樹脂シートt=1.0mm貼
棚板	樹脂コート化粧MDFフラッシュ　木口：シート貼 棚ダボφ9（3段） コロビ止 ステンレス巻パイプφ9.5
キャスター	双輪キャスター：ストッパー付 ×2 ：ストッパー無 ×2

附属品

ハンガーパイプ	ステンレス巻パイプφ9.5(2重ソケット)	1

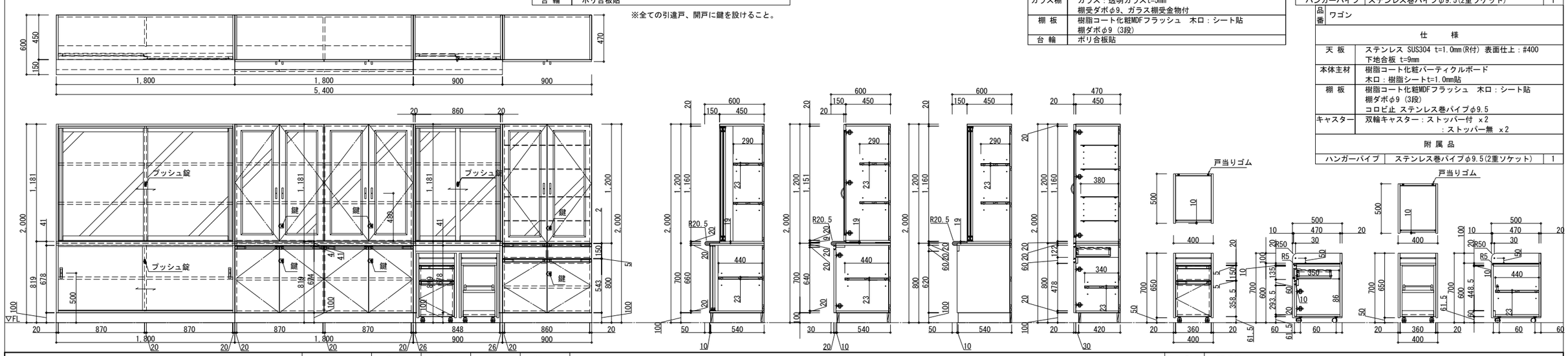

一級建築士事務所	承認	審査	検図	製図
埼玉県(1)第11789号				
一級建築士登録 第３２３３２４号 千葉　聡				

KUJI ARCHITECTS STUDIO
株式会社 久慈設計 埼玉事務所
埼玉県さいたま市桜区西堀8-20-27 サニーブレイス201号 TEL048-789-6033

特記

・既存建物竣工当時の既存図面において一部不整合があるため、工事着手前に現地調査を行い、既設取合部は実測し、設計図書通り行えない場合は、監督員と協議の上、施工のこと。
・既存仕上げ及び下地が作業に支障をきたす場合は作業範囲まで最小の範囲で撤去復旧のこと。
・新設家具の壁及び床の取り合い部は、特記なき限りシーリング（MS-2）を設けること。
・新設家具（水掛かり部）の壁及び床の取り合い部は、特記なき限りシーリング（SR-1（防カビ性））を設けること。

業務番号	工事名称		
23110	鶴ヶ島中学校大規模改修工事		
	図面内容	縮尺	図面区分 建築意匠
	家具詳細図（３）（改修）	A3:S=1/40	図面番号 A-291

1階　保健室　緊急備品収納戸棚　1ヶ所

品名	緊急備品収納戸棚	品名	西尾家具工芸社「NHS-5」同等品以上

仕　様

本体主材	樹脂コート化粧パーティクルボード 木口：樹脂シートt=1.0mm貼
背 板	樹脂コート化粧MDF貼
開 戸	樹脂コート化粧パーティクルボード　木口：シート貼 スライド丁番、マグネットキャッチ ABS樹脂製ハンドル(白)
棚 板	樹脂コート化粧パーティクルボード　木口：シート貼 棚ダボφ9（3段）
台 輪	ポリ合板貼

附 属 品

倒れ止めチェーン	プラスチックチェーン(白)	2
表示プレート	アクリルプレート(白) 文字 カッティングシート（赤）	3

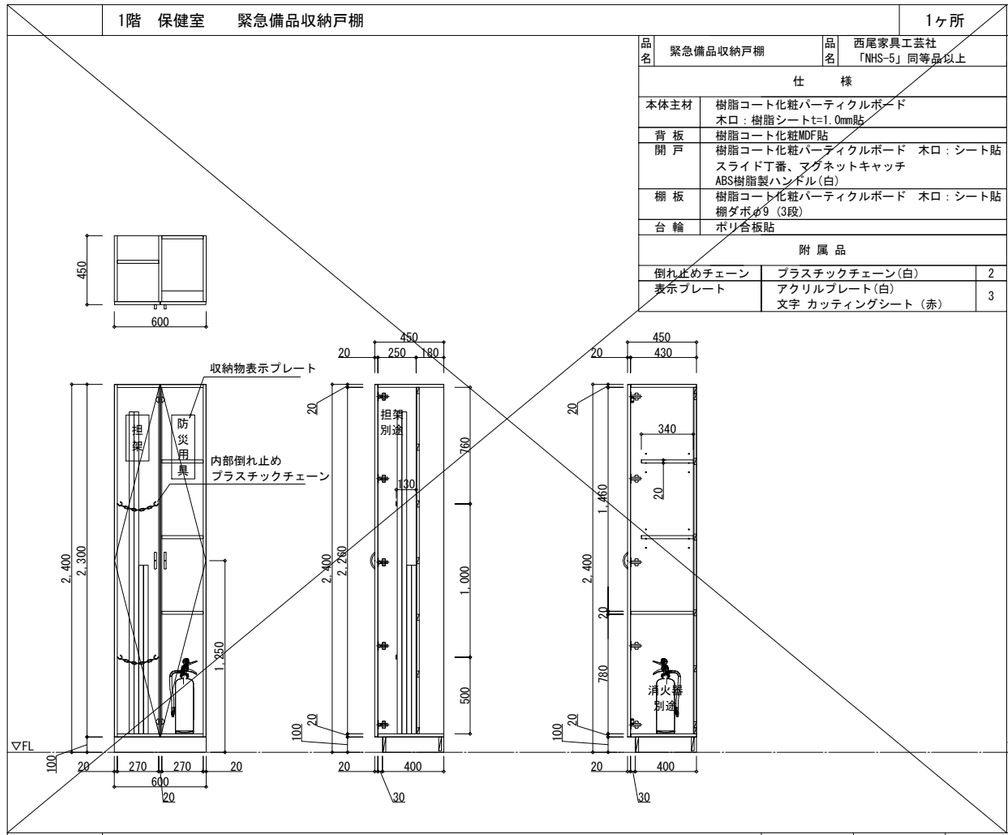

F-8　1階　来客玄関　教師・来客用シューズボックス　1ヶ所

※計156人分

品名	教師・来客用シューズボックス	品名	西尾家具工芸社「GST-SD3.A.S」同等品以上

仕　様

本体主材	樹脂コート化粧パーティクルボード 木口：樹脂シートt=1.0mm貼
中 棚	樹脂コート化粧パーティクルボード　木口：シート貼
開 戸 (アクリル戸)	枠組：樹脂コート化粧パーティクルボード　木口：シート貼 透明アクリルt=4mm、樹脂製ガラス押え縁 スライド丁番（キャッチ付1/無し1）、空気孔付掘込引手
台 輪	ポリ合板貼

16列×6段 96人用

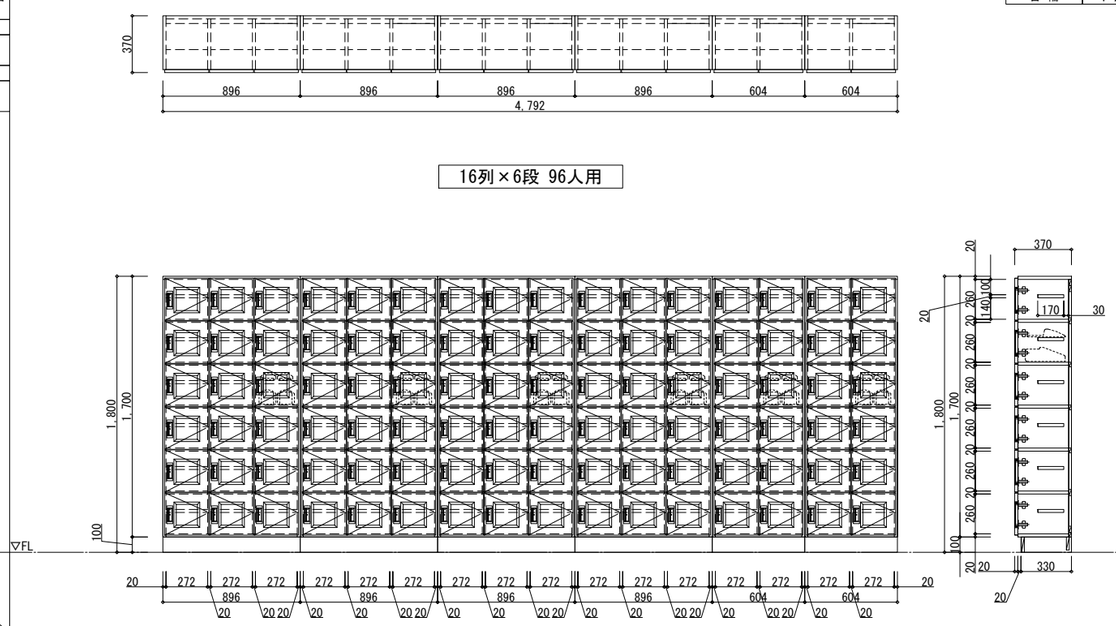

F-9　1階　来客玄関　教師・来客用シューズボックス　1ヶ所

※計60人分

品名	教師・来客用シューズボックス	品名	西尾家具工芸社「GST-SD3.A.S」同等品以上

仕　様

本体主材	樹脂コート化粧パーティクルボード 木口：樹脂シートt=1.0mm貼
中 棚	樹脂コート化粧パーティクルボード　木口：シート貼
開 戸 (アクリル戸)	枠組：樹脂コート化粧パーティクルボード　木口：シート貼 透明アクリルt=4mm、樹脂製ガラス押え縁 スライド丁番（キャッチ付1/無し1）、空気孔付掘込引手
台 輪	ポリ合板貼

10列×6段 60人用

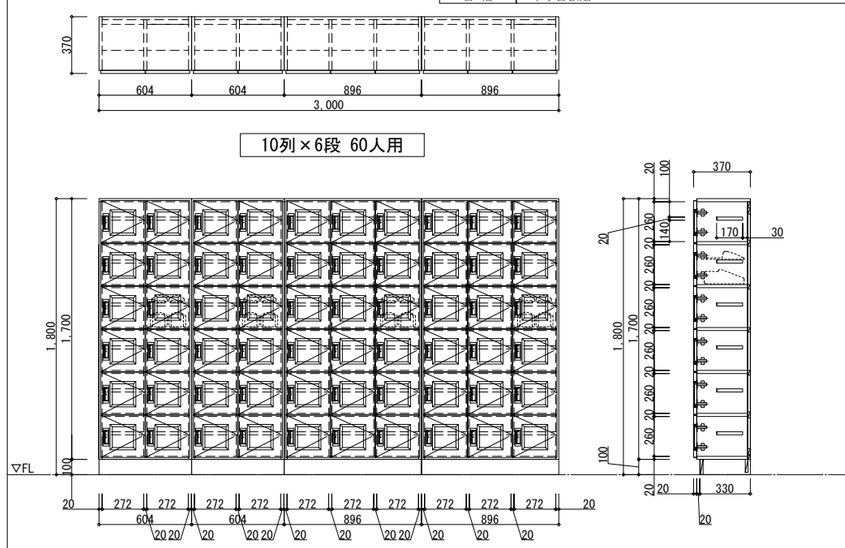

F-10　1階　事務室　収納戸棚　1ヶ所

※全ての引違戸、開戸に鍵を設けること。

品名	収納戸棚	品番	西尾家具工芸社「NNK-11.A」同等品以上

仕　様

本体主材	樹脂コート化粧パーティクルボード 木口：樹脂シートt=1.0mm貼
背 板	樹脂コート化粧MDF貼
引違戸 (アルミ枠)	四方框、敷居・鴨居レール：アルミ成形品(白) ガラス：透明強化ガラスt=4mm 調整式戸車
引違戸	樹脂コート化粧パーティクルボード　木口：シート貼 樹脂成型レール、調整式戸車、樹脂製空気孔付舟底引手 引き残しストッパー、プッシュ錠
棚 板	樹脂コート化粧MDFフラッシュ　木口：シート貼 棚ダボφ9（3段）
台 輪	ポリ合板貼

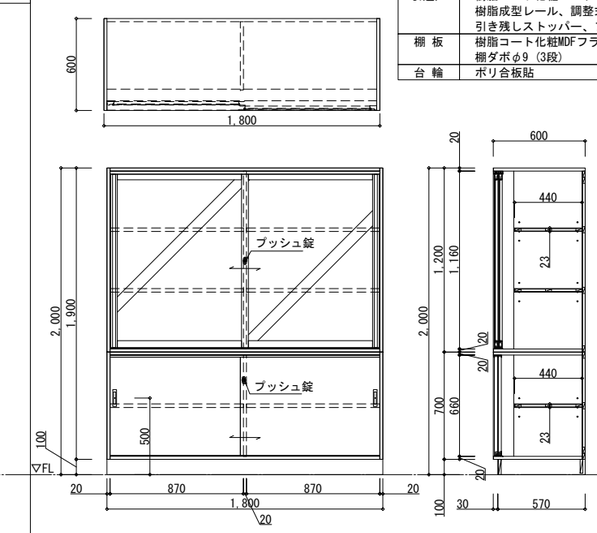

F-11　1階　事務室　壁面作業台　1ヶ所

※全ての引違戸、開戸に鍵を設けること。

品名	壁面作業台	品番	西尾家具工芸社「NWB-1H.A.P」同等品以上

仕　様

天 板	メラミン化粧板貼 ポストフォーム加工
本体主材	樹脂コート化粧パーティクルボード 木口：樹脂シートt=1.0mm貼
引違戸	樹脂コート化粧パーティクルボード　木口：シート貼 樹脂成型レール、調整式戸車、樹脂製空気孔付舟底引手 引き残しストッパー、プッシュ錠
棚 板	樹脂コート化粧MDFフラッシュ　木口：シート貼 棚ダボφ9（3段）
台 輪	ポリ合板貼

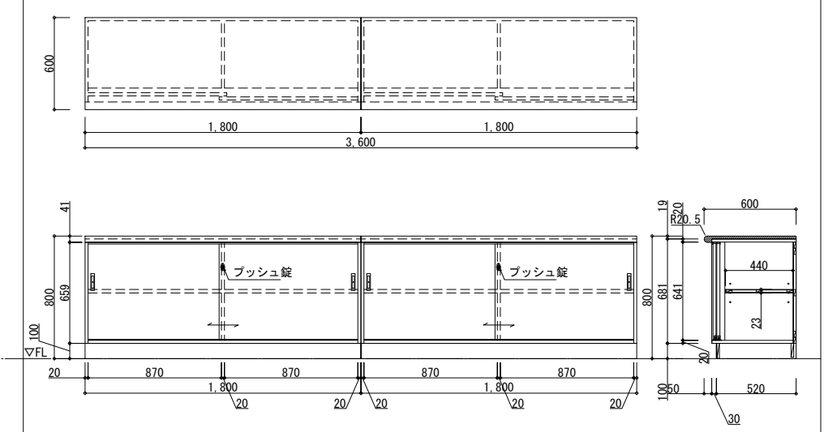

KUJI ARCHITECTS STUDIO
株式会社 久慈設計 埼玉事務所
埼玉県さいたま市桜区西堀8-20-27 サニーブレイス201号 TEL048-789-6033
一級建築士事務所 埼玉県(1)第11789号
一級建築士登録 第３２３３２４号 千葉　聡

承 認	審 査	検 図	製 図

特 記

・既存建物竣工当時の既存図面において一部不整合があるため、工事着手前に現地調査を行い、既設取合部は実測し、設計図書通り行えない場合は、監督員と協議の上、施工のこと。
・既存仕上げ及び下地が作業に支障をきたす場合は作業範囲まで最小の範囲で撤去復旧のこと。
・新設家具の壁及び床の取り合い部は、特記なき限りシーリング（MS-2）を設けること。
・新設家具（水掛かり部）の壁及び床の取り合い部は、特記なき限りシーリング（SR-1（防カビ性））を設けること。

業務番号	工事名称		
23110	鶴ヶ島中学校大規模改修工事		
	図面内容：家具詳細図（４）（改修）	縮尺 A3:S=1/40	図面区分 建築意匠 図面番号 A-292

F-12　1階　事務室　掃除用具入れ　1ヶ所

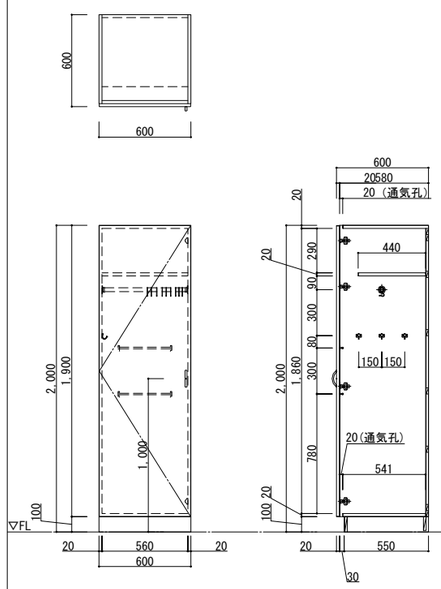

品名	掃除用具入れ	品番	西尾家具工芸社「NNB-3.A」同等品以上

仕　様

本体主材	樹脂コート化粧パーティクルボード 木口：樹脂シートt=1.0mm貼 *地板 ステンレス板貼 SUS430 t=1.0mm
背 板	樹脂コート化粧MDF貼
開 戸	樹脂コート化粧パーティクルボード　木口：シート貼 スライド丁番、ABS樹脂製ハンドル(白) マグネットキャッチ
固定棚	樹脂コート化粧パーティクルボード　木口：シート貼
台 輪	ポリ合板貼

附属品

ハンガーパイプ	ステンレス巻パイプφ25(Sカン9ヶ付)	1
フック	玉付回転フック(TK-30)	3
雑巾掛け(戸裏)	ステンレス巻パイプφ9.5(L350)	2

F-13　1階　事務室　収納戸棚　1ヶ所

※全ての引違戸、開戸に鍵を設けること。

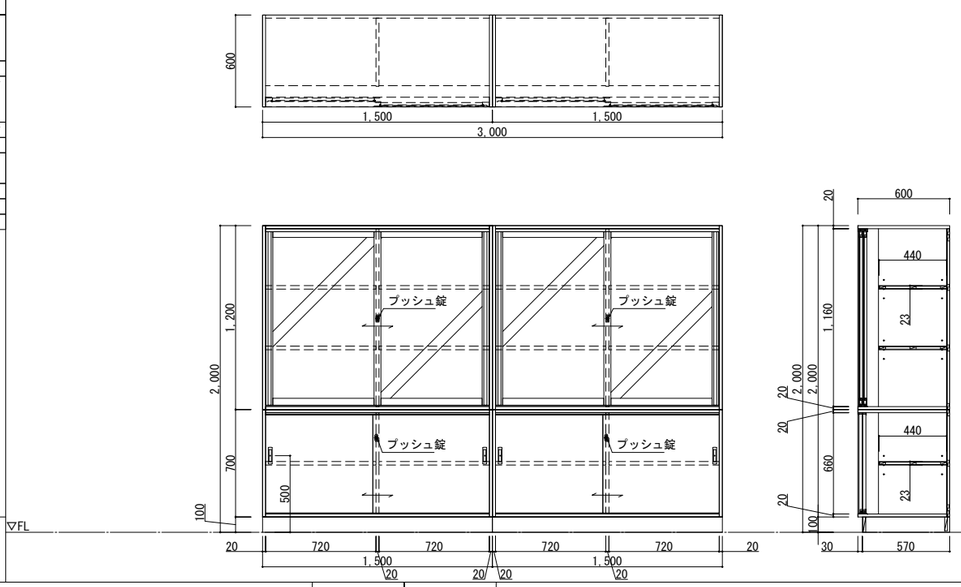

品名	収納戸棚	品番	西尾家具工芸社「NNK-11.B」同等品以上

仕　様

本体主材	樹脂コート化粧パーティクルボード 木口：樹脂シートt=1.0mm貼
背 板	樹脂コート化粧MDF貼
引違戸 (アルミ枠)	四方框、敷居・鴨居レール：アルミ成形品(白) ガラス：透明強化ガラスt=4mm 調整式戸車、プッシュ錠
引違戸	樹脂コート化粧パーティクルボード　木口：シート貼 樹脂成型レール、調整式戸車、樹脂製空気孔付舟底引手 引き残しストッパー、プッシュ錠
棚 板	樹脂コート化粧MDFフラッシュ　木口：シート貼 棚ダボφ9 (3段)
台 輪	ポリ合板貼

F-14　1階　家庭科室　教師用調理台　1台

略記号	給水	給湯	排水	ガス	電気	
	○	◉	⊗	♀	AC 100V	

床立上はFL+100以下とすること。
給排水、電気、ガスに関する附帯工事は各設備工事とする。
※トラップや水栓への接続は機械設備工事で行うこと。

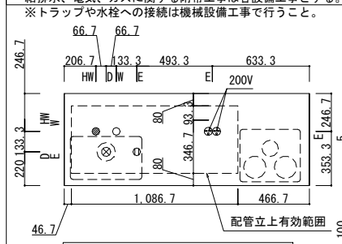

配管立上り図　S=1/30

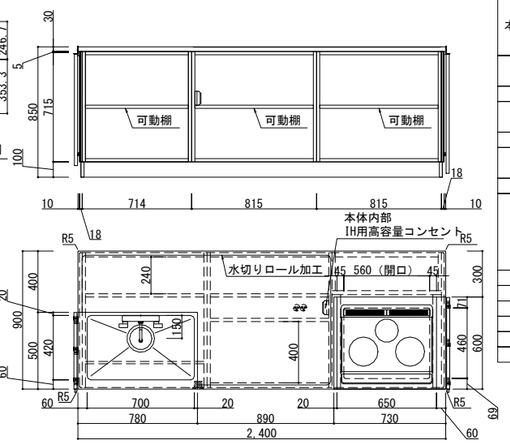

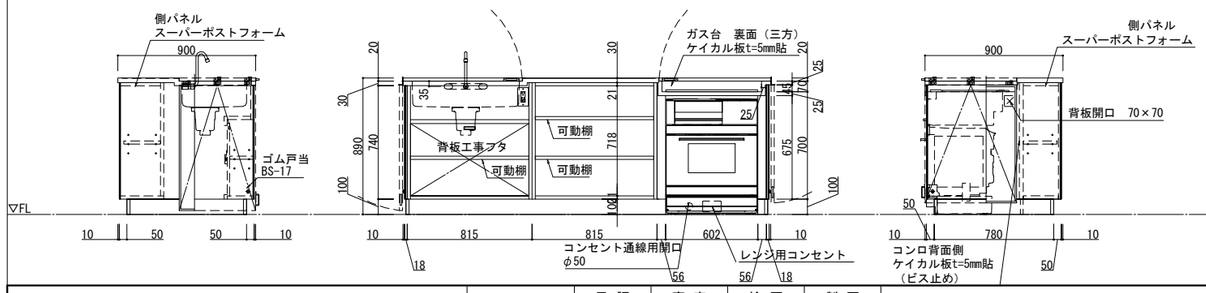

品名	教師用調理台	品番	西尾家具工芸社「NKT-15.ZZ」同等品以上

仕　様

天 板	ステンレス SUS430 t=1.0mm(R付) 表面仕上：#400 水切りロール加工、下地合板 t=9mm
天フタ (回転式)	ステンレス SUS430 t=1.0mm(R付) 表面仕上：#400 屏風丁番、引手金物
シンク	ステンレス SUS430 t=1.0mm 表面仕上：#400 (D=170)
コンロ台	ステンレス SUS430 t=1.0mm 表面仕上：#400
本体主材	側パネル：スーパーポストフォーム加工(R8mm) 内部：樹脂コート化粧MDFフラッシュ 取外し式地板：樹脂コート化粧MDFt=4mm(ビス止) ガス台裏面（三方）：ケイカル板t5mm貼
棚 板	樹脂コート化粧MDFフラッシュ　木口：シート貼 棚ダボφ9 (3段)
台 輪	ポリ合板貼(樹脂製コーナーガード付)

附属器具

IHクッキングヒーター	KZ-L32AK（パナソニック）	1
定　格 電源プラグ	単相200V 5800W(4800W切換え可能) 2極・接地極付　30A 250V	
電気オーブンレンジ	NE-DB1000（パナソニック）	1
消費電力	オーブン 1.37kW グリル 1.33kW レンジ 1.60kW スチーム 1.30kW	
電源プラグ	2極・接地極付　20A　250V	
ストッカー	NE-DU100K（パナソニック）	1
折畳み式混合水栓	NKWK-658	1
大型ゴミカゴ付排水トラップ	N-14BPs	1
AC電気コンセント(EET付)	AC-2P(WN11329)	1
IH用コンセント(接地2P)	30A　250V (WK36301B)	1
レンジ用コンセント(ET付)	AC-1P(WKS294)	1

F-15　1階　家庭科室　生徒用調理台　9台

略記号	給水	給湯	排水	ガス	電気	
	○	◉	⊗	♀	AC 100V	AC 200V

床立上はFL+100以下とすること。
給排水、電気、ガスに関する附帯工事は各設備工事とする。
※トラップや水栓への接続は機械設備工事で行うこと。

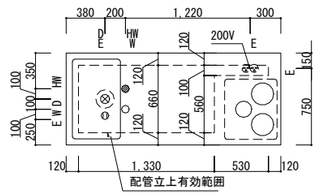

配管立上り図　S=1/30

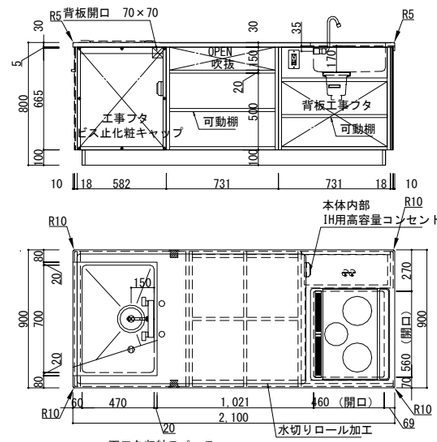

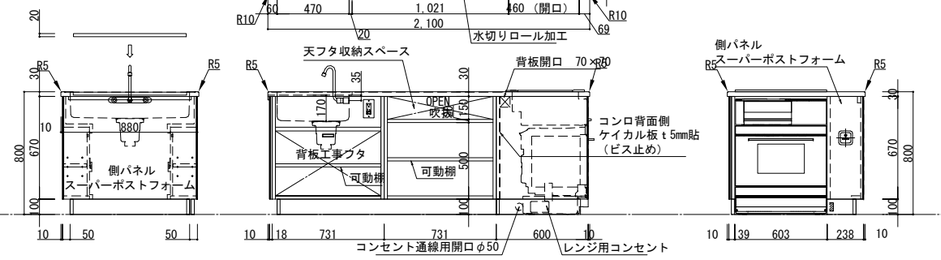

品名	生徒用調理台	品名	西尾家具工芸社「NKS-4.B.S.ZZ」同等品以上

仕　様

天 板	ステンレス SUS430 t 1.0mm(R付) 表面仕上：#400 水切りロール加工、下地合板 t 9mm
天フタ	ステンレス SUS430 t 1.0mm(R付) 表面仕上：#400
シンク	ステンレス SUS430 t 1.0mm 表面仕上：#400 (D=170)
本体主材	側パネル：スーパーポストフォーム加工(R8mm) 内部：樹脂コート化粧MDFフラッシュ 取外し式地板：樹脂コート化粧MDFt=4mm(ビス止) コンロ背面側：ケイカル板 t 5mm貼（ビス止）
棚 板	樹脂コート化粧MDFフラッシュ　木口：シート貼 (奥行=450mm) 棚ダボφ9 (3段)
台 輪	ポリ合板貼(樹脂製コーナーガード付)

附属器具

IHクッキングヒーター	KZ-L32AK（パナソニック）	1
定　格 電源プラグ	単相200V 5800W(4800W切換え可能) 2極・接地極付　30A 250V	
電気オーブンレンジ	NE-DB1000（パナソニック）	1
消費電力	オーブン 1.37kW グリル 1.33kW レンジ 1.60kW スチーム 1.30kW	
電源プラグ	2極・接地極付　20A　250V	
ストッカー	NE-DU100K（パナソニック）	1
シングルレバー混合水栓	NK87111JV	1
大型ゴミカゴ付排水トラップ	N-14BPs	1
AC電気コンセント(EET付)	AC-2P(WN11329)	2
IH用コンセント(接地2P)	30A　250V (WK36301B)	1
レンジ用コンセント(ET付)	AC-1P(WKS294)	1

KUJI ARCHITECTS STUDIO
株式会社 久慈設計 埼玉事務所
埼玉県さいたま市桜区西堀8-20-27 サニープレイス201号 TEL048-789-6033

一級建築士事務所	承 認	審 査	検 図	製 図
埼玉県(1)第11789号				
一級建築士登録 第３２３３２４号 千葉　聡				

特 記

・既存建物竣工当時の既存図面において一部不整合があるため、工事着手前に現地調査を行い、既設取合部は実測し、設計図書通り行えない場合は、監督員と協議の上、施工のこと。
・既存仕上げ及び下地が作業に支障をきたす場合は作業範囲まで最小の範囲で撤去復旧のこと。
・新設家具の壁及び床の取り合い部は、特記なき限りシーリング（MS-2）を設けること。
・新設家具（水掛かり部）の壁及び床の取り合い部は、特記なき限りシーリング（SR-1（防カビ性））を設けること。

業務番号	工事名称		
23110	鶴ヶ島中学校大規模改修工事		
	図面内容 家具詳細図（５）（改修）	縮尺 A3:S=1/40	図面区分 建築意匠 図面番号 A-293

F-16　1階　家庭科室　壁面作業台　1ヶ所

品名	壁面作業台	品番	西尾家具工芸社「NWB-1H.B.P」同等品以上

仕様

天板	メラミン化粧板貼 ポストフォーム加工
本体主材	樹脂コート化粧パーティクルボード 木口：樹脂シートt=1.0mm貼
引違戸	樹脂コート化粧パーティクルボード　木口：シート貼 樹脂成型レール、調整式戸車、樹脂製空気孔付舟底引手 引き残しストッパー
棚板	樹脂コート化粧MDFフラッシュ　木口：シート貼 棚ダボφ9（3段）
台輪	ポリ合板貼

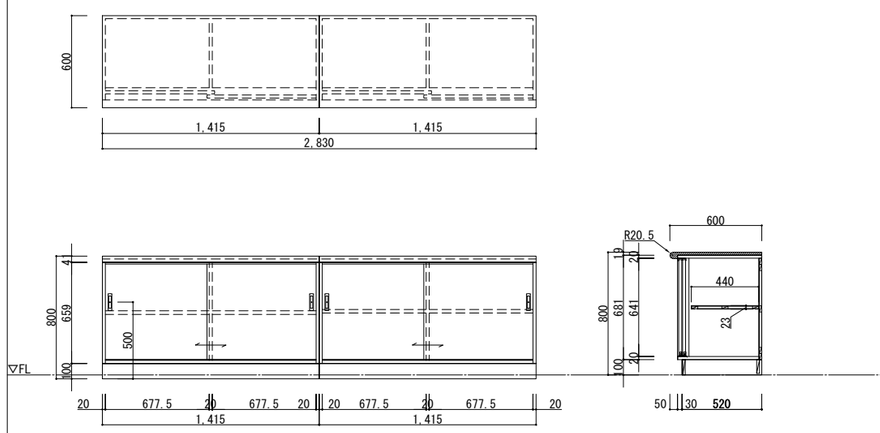

F-17　1階　家庭科室　壁面作業台、壁面流し台　1ヶ所

※トラップや水栓への接続は機械設備工事で行うこと。

品名	壁面作業台	品番	西尾家具工芸社「NWB-1H.A.P」同等品以上

仕様

天板	メラミン化粧板貼 ポストフォーム加工
本体主材	樹脂コート化粧パーティクルボード 木口：樹脂シートt=1.0mm貼
引違戸	樹脂コート化粧パーティクルボード　木口：シート貼 樹脂成型レール、調整式戸車、樹脂製空気孔付舟底引手 引き残しストッパー
棚板	樹脂コート化粧MDFフラッシュ　木口：シート貼 棚ダボφ9（3段）
台輪	ポリ合板貼

品名	壁面流し台	品番	西尾家具工芸社「NWS-1HB.A」同等品以上

仕様

天板	ステンレス SUS430 t=1.0mm(R付) 表面仕上：#400 水切りロール加工、下地合板 t=9mm
シンク	ステンレス SUS430 t=1.0mm 表面仕上：#400
本体主材	樹脂コート化粧パーティクルボード 木口：樹脂シートt=1.0mm貼 *取外し式地板：樹脂コート化粧MDFt=4mm(ビス止)
引違戸	樹脂コート化粧パーティクルボード　木口：シート貼 樹脂成型レール、調整式戸車、樹脂製空気孔付舟底引手 引き残しストッパー
台輪	ポリ合板貼

附属器具

単水栓	NA-572DU	3
大型ゴミカゴ付排水トラップ	N-14BPs	1

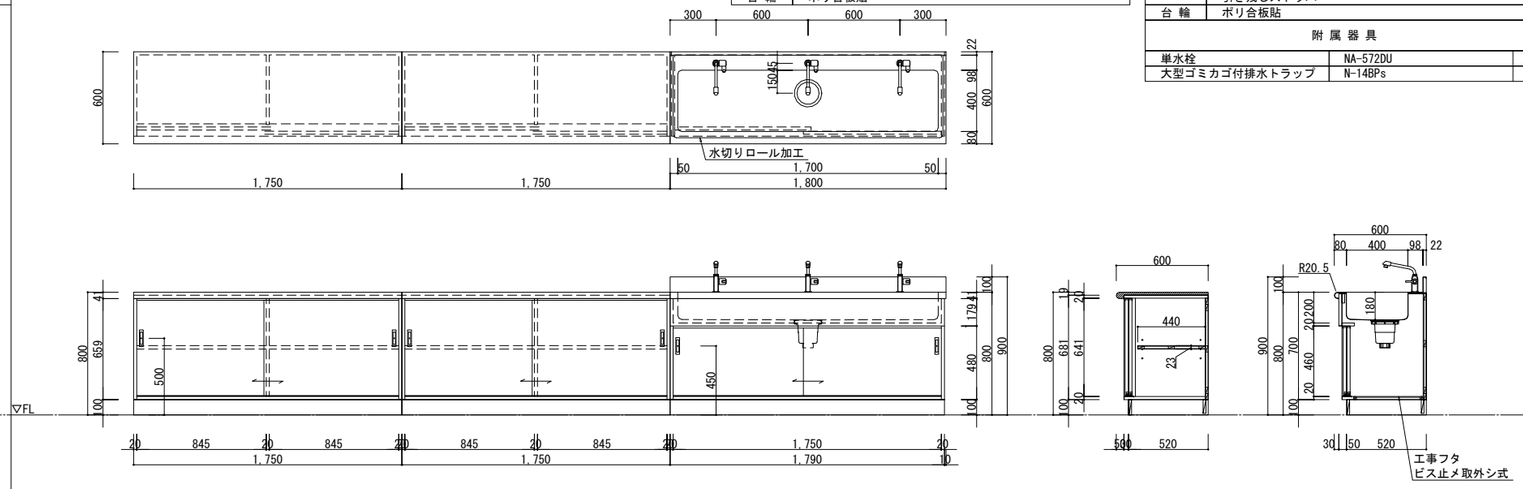

F-18　1、2階　各室　掃除用具入れ　計12ヶ所

品名	掃除用具入れ	品番	西尾家具工芸社「NNB-3.A」同等品以上

仕様

本体主材	樹脂コート化粧パーティクルボード 木口：樹脂シートt=1.0mm貼 *地板 ステンレス板貼 SUS430 t=1.0mm
背板	樹脂コート化粧MDF貼
開戸	樹脂コート化粧パーティクルボード　木口：シート貼 スライド丁番、ABS樹脂製ハンドル(白) マグネットキャッチ
固定棚	樹脂コート化粧パーティクルボード　木口：シート貼
台輪	ポリ合板貼

附属品

ハンガーパイプ	ステンレス巻パイプφ25(Sカン9ヶ付)	1
フック	玉付回転フック(TK-30)	3
雑巾掛け(戸裏)	ステンレス巻パイプφ9.5(L350)	2

階	室名	
1階	昇降口	1
	家庭科室	1
	多目的室（1）	1
	多目的室（2）	1
	多目的室（3）	1
	多目的室（4）	1
	音楽室	1
2階	特別支援教室（1）	1
	特別支援教室（2）	1
	特別支援教室（3）	1
	特別支援教室（4）	1
	スタジオ	1
	合計　12ヶ所	

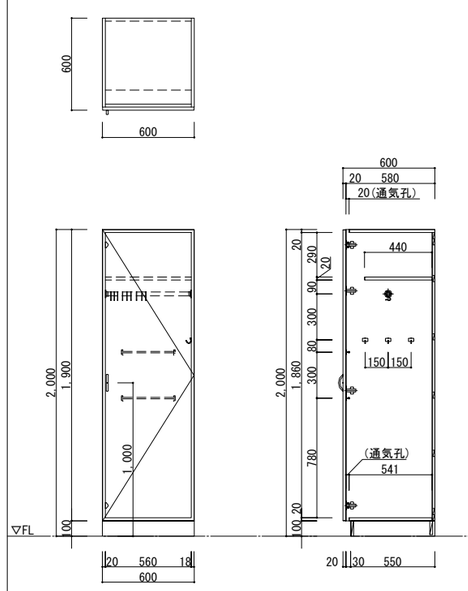

F-19　1階　家庭科室　壁面作業台　1ヶ所

品名	壁面作業台	品番	西尾家具工芸社「NWB-1H.A.P」同等品以上

仕様

天板	メラミン化粧板貼 ポストフォーム加工
本体主材	樹脂コート化粧パーティクルボード 木口：樹脂シートt=1.0mm貼
引違戸	樹脂コート化粧パーティクルボード　木口：シート貼 樹脂成型レール、調整式戸車、樹脂製空気孔付舟底引手 引き残しストッパー
棚板	樹脂コート化粧MDFフラッシュ　木口：シート貼 棚ダボφ9（3段）
台輪	ポリ合板貼

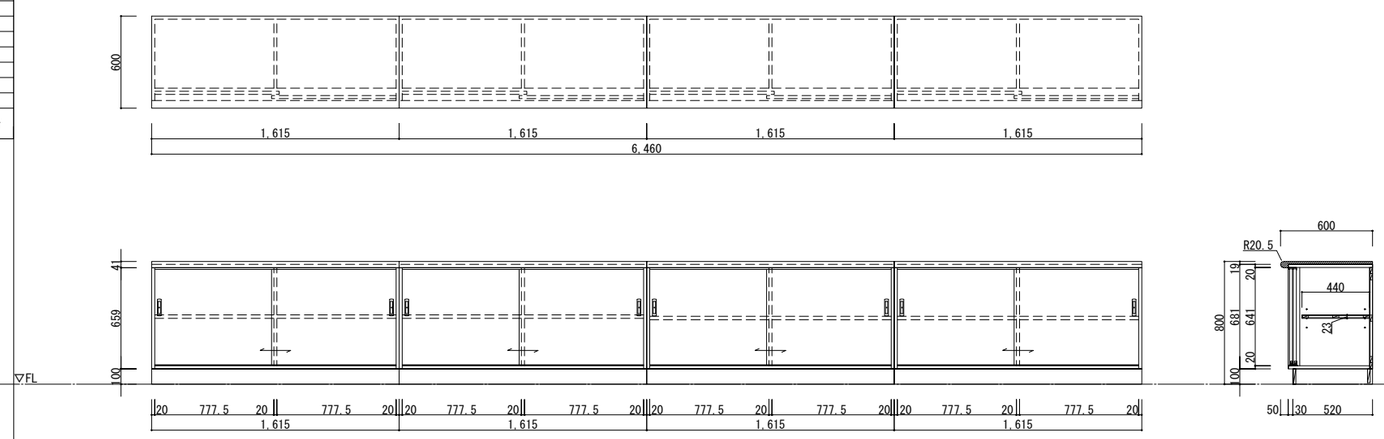

KUJI ARCHITECTS STUDIO
株式会社 久慈設計 埼玉事務所
埼玉県さいたま市桜区西堀8-20-27 サニーブレイス201号 TEL048-789-6033

一級建築士事務所	承認	審査	検図	製図
埼玉県(1)第11789号				
一級建築士登録 第３２３３２４号 千葉　聡				

特記

・既存建物竣工当時の既存図面において一部不整合があるため、工事着手前に現地調査を行い、既設取合部は実測し、設計図書通り行えない場合は、監督員と協議の上、施工のこと。
・既存仕上げ及び下地が作業に支障をきたす場合は作業範囲まで最小の範囲で撤去復旧のこと。
・新設家具の壁及び床の取り合い部は、特記なき限りシーリング（MS-2）を設けること。
・新設家具（水掛かり部）の壁及び床の取り合い部は、特記なき限りシーリング（SR-1（防カビ性））を設けること。

業務番号	工事名称		
23110	鶴ヶ島中学校大規模改修工事		
	図面内容 家具詳細図（６）（改修）	縮尺 A3:S=1/40	図面区分 建築意匠 / 図面番号 A-294

F-20　1階　家庭科室　壁面作業台　1ヶ所

品名	壁面作業台	品名	西尾家具工芸社「NWB-1H.B.P」同等品以上

仕　様

天 板	メラミン化粧板貼 ポストフォーム加工
本体主材	樹脂コート化粧パーティクルボード 木口：樹脂シートt=1.0mm貼
引違戸	樹脂コート化粧パーティクルボード　木口：シート貼 樹脂成型レール、調整式戸車、樹脂製空気孔付舟底引手 引き残しストッパー
棚 板	樹脂コート化粧MDFフラッシュ　木口：シート貼 棚ダボφ9（3段）
台 輪	ポリ合板貼

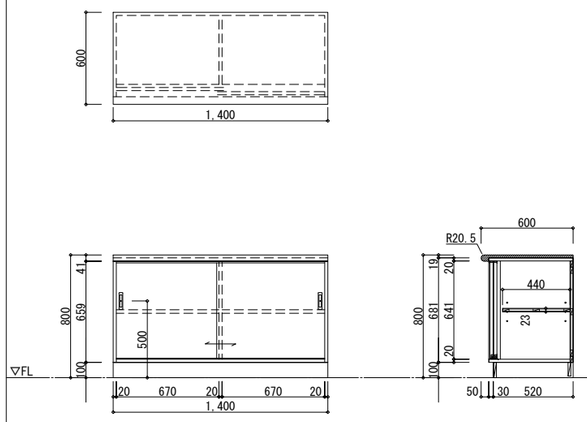

F-21　1階　家庭科準備室　収納戸棚、掃除用具入れ　1ヶ所

※全ての引違戸、開戸に鍵を設けること。（掃除用具入れ以外）

品名	収納戸棚	品名	西尾家具工芸社「TCB-2」同等品以上

仕　様

本体主材	樹脂コート化粧パーティクルボード 木口:樹脂シートt1.0mm貼
背 板	樹脂コート化粧MDF貼
引違戸（ガラス戸）	枠組：樹脂コート化粧パーティクルボード　木口：シート貼 ガラス：透明強化ガラスt=4mm、樹脂製ガラス押え縁 樹脂成型レール、調整式戸車、樹脂製空気孔付舟底引手 引き残しストッパー、プッシュ錠
引違戸	樹脂コート化粧パーティクルボード　木口：シート貼 樹脂成型レール、調整式戸車、樹脂製空気孔付舟底引手 引き残しストッパー、プッシュ錠
棚 板	樹脂コート化粧MDFフラッシュ　木口：シート貼 棚ダボφ9（3段）
台 輪	ポリ合板貼

品名	掃除用具入れ	品名	西尾家具工芸社「NNB-3.A」同等品以上

仕　様

本体主材	樹脂コート化粧パーティクルボード 木口：樹脂シートt=1.0mm貼 *地板 ステンレス板貼 SUS430 t=1.0mm
背 板	樹脂コート化粧MDF貼
開 戸	樹脂コート化粧パーティクルボード　木口：シート貼 スライド丁番、ABS樹脂製ハンドル(白) マグネットキャッチ
固定棚	樹脂コート化粧パーティクルボード　木口：シート貼
台 輪	ポリ合板貼

附属品

ハンガーパイプ	ステンレス巻パイプφ25(Sカン9ヶ付)	1
フック	玉付回転フック(TK-30)	3
雑巾掛け(戸裏)	ステンレス巻パイプφ9.5(L350)	2

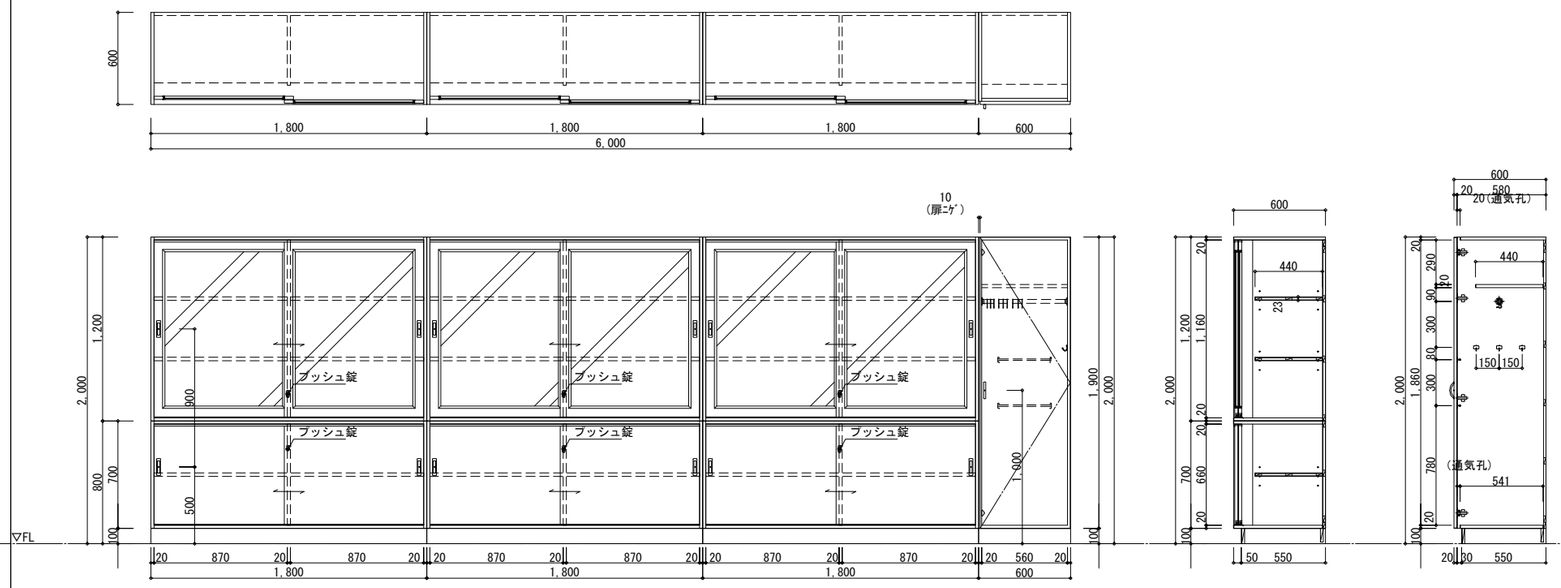

F-22　1階　家庭科準備室　ミシン収納戸棚、収納戸棚、アイロン収納棚　1ヶ所

※全ての引違戸、開戸に鍵を設けること。

品名	ミシン収納戸棚	品名	西尾家具工芸社「NHB-13」同等品以上

仕　様

本体主材	樹脂コート化粧パーティクルボード 木口：樹脂シートt=1.0mm貼
背 板	樹脂コート化粧MDF貼
開 戸	樹脂コート化粧パーティクルボード　木口：シート貼 スライド丁番(キャッチ付)、ABS樹脂製ハンドル(白) シリンダー錠
引違戸	樹脂コート化粧パーティクルボード　木口：シート貼 樹脂成型レール、調整式戸車、樹脂製空気孔付舟底引手 引き残しストッパー、プッシュ錠
棚 板	樹脂コート化粧MDFフラッシュ　木口：樹脂シートt=1.0mm貼 棚ダボφ9（3段）
台 輪	ポリ合板貼
備 考	※収納されるミシンのサイズをご確認下さい。

品名	収納戸棚	品名	西尾家具工芸社「TCB-2」同等品以上

仕　様

本体主材	樹脂コート化粧パーティクルボード 木口:樹脂シートt1.0mm貼
背 板	樹脂コート化粧MDF貼
引違戸（ガラス戸）	枠組：樹脂コート化粧パーティクルボード　木口：シート貼 ガラス：透明強化ガラスt=4mm、樹脂製ガラス押え縁 樹脂成型レール、調整式戸車、樹脂製空気孔付舟底引手 引き残しストッパー、プッシュ錠
引違戸	樹脂コート化粧パーティクルボード　木口：シート貼 樹脂成型レール、調整式戸車、樹脂製空気孔付舟底引手 引き残しストッパー、プッシュ錠
棚 板	樹脂コート化粧MDFフラッシュ　木口：シート貼 棚ダボφ9（3段）
台 輪	ポリ合板貼

品名	アイロン収納棚	品名	西尾家具工芸社「NHB-12A」同等品以上

仕　様

本体主材	樹脂コート化粧パーティクルボード 木口：樹脂シートt=1.0mm貼
背 板	樹脂コート化粧MDF貼
台 輪	ポリ合板貼

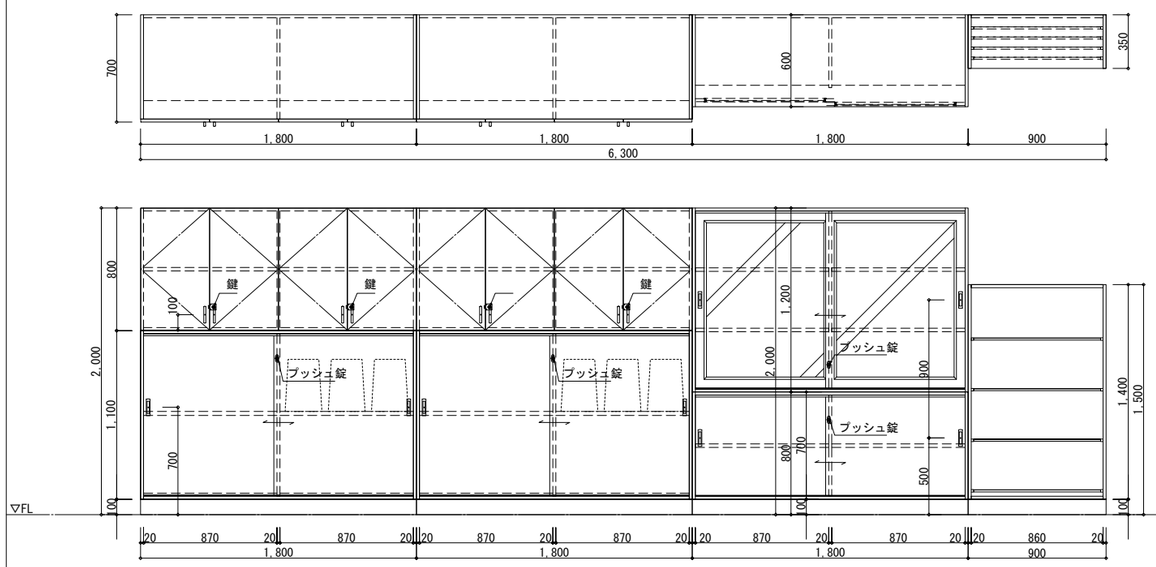

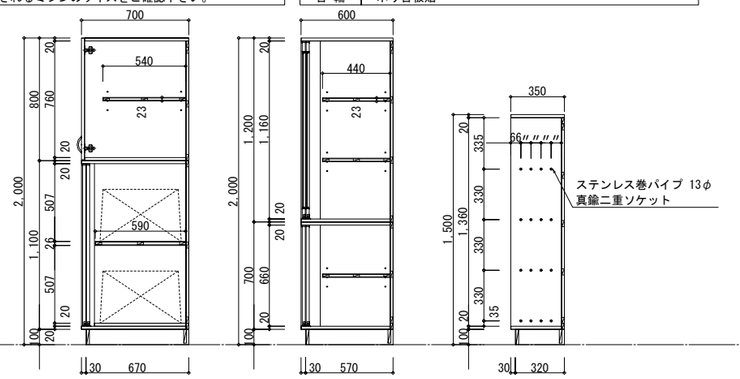

KUJI ARCHITECTS STUDIO
株式会社 久慈設計 埼玉事務所
埼玉県さいたま市桜区西堀8-20-27 サニーブレイス201号 TEL048-789-6033

一級建築士事務所 埼玉県(1)第11789号	承認	審査	検図	製図
一級建築士登録 第３２３３２４号 千葉　聡				

特記

・既存建物竣工当時の既存図面において一部不整合があるため、工事着手前に現地調査を行い、既設取合部は実測し、設計図書通り行えない場合は、監督員と協議の上、施工のこと。
・既存仕上げ及び下地が作業に支障をきたす場合は作業範囲まで最小の範囲で撤去復旧のこと。
・新設家具の壁及び床の取り合い部は、特記なき限りシーリング（MS-2）を設けること。
・新設家具（水掛かり部）の壁及び床の取り合い部は、特記なき限りシーリング（SR-1（防カビ性））を設けること。

業務番号	工事名称		
23110	鶴ヶ島中学校大規模改修工事		
	図面内容：家具詳細図（７）（改修）	縮尺 A3:S=1/40	図面区分 建築意匠 / 図面番号 A-295

F-23　1階　第１理科室、第２理科室　教師用実験台　計2台

略記号	給水	給湯	排水	ガス	電気	
	○	◉	⊗	♀	AC ◫	

床立上はFL+100以下とすること。
給排水、電気、ガスに関する附帯工事は各設備工事とする。

※トラップや水栓への接続は機械設備工事で行うこと。

品名	教師用実験台	品番	西尾家具工芸社 「ST15E-70.B.C.F」同等品以上

仕　様

天 板	C ケミサーフ 木口：TPOソフトエッジ巻(ブラック)
天フタ	表面：ケミサーフ貼　木口：ウレタン一体成形ソフトエッジ
本体主材	側パネル：Cフォーム一体成形ソフトエッジ 樹脂コート化粧パーティクルボード コーナー部：ABSエッジt=3.0mm貼 面取り加工
開 戸	樹脂コート化粧パーティクルボード　木口：シート貼 スライド丁番(キャッチ付)、WSレール引手L150（シルバー）
棚 板	樹脂コート化粧パーティクルボード　木口：シート貼 棚ダボφ9（3段）
台 輪	ポリ合板貼(樹脂製コーナーガード付)　アジャスター

附属器具

2ッ口折畳み式化学水栓	NS14BT1-F	1
陶製流司	NT-146FT(角穴明けタイプ)	1
AC電気コンセント(EET付)	AC-2P(WN11329)	1
カバープレート	(WN7591)	1
ガスコック	別途	
樹脂製トレー（PP製）	名札差し付 390ｘ350ｘ90（アイボリー）	8

階	室名	
1階	第1理科室	1
	第2理科室	1
合計		2ヶ所

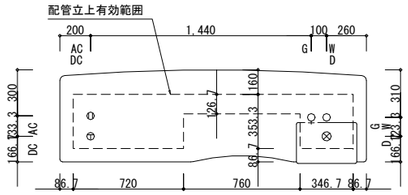

配管立上り図　S=1/30

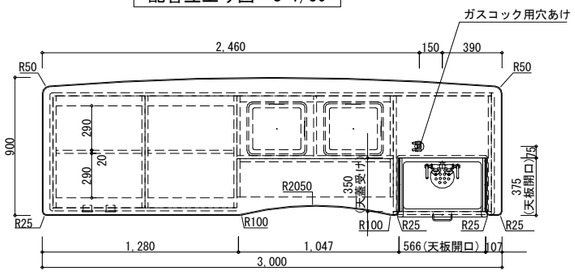

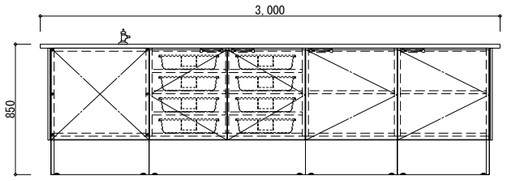

生徒側姿図　S=1/20

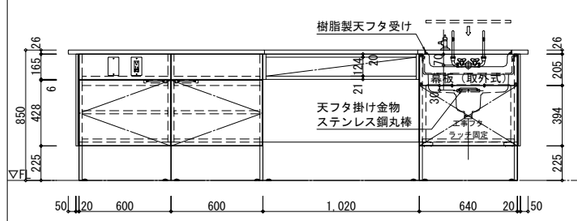

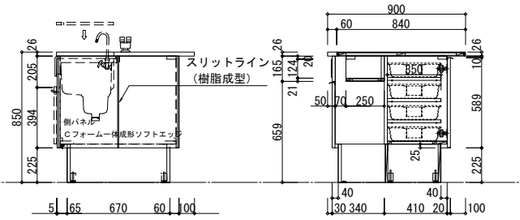

F-24　1階　第1理科室、第2理科室　生徒用実験台　計12台

略記号	給水	給湯	排水	ガス	電気	
	○	◉	⊗	♀	AC ◫	

床立上はFL+100以下とすること。
給排水、電気、ガスに関する附帯工事は各設備工事とする。

※トラップや水栓への接続は機械設備工事で行うこと。

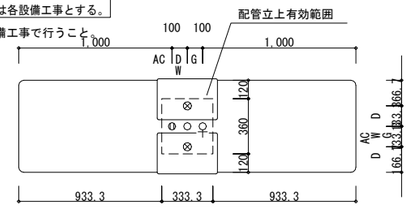

配管立上り図　S=1/30

品名	生徒用実験台	品番	西尾家具工芸社 「SC4E-70.C.C.F」同等品以上

仕　様

天 板	C ケミサーフ 木口：TPOソフトエッジ巻(ブラック)
天フタ	表面：ケミサーフ貼　木口：ウレタン一体成形ソフトエッジ
本体主材	樹脂コート化粧パーティクルボード コーナー部：ABSエッジt=3.0mm貼 面取り加工
棚 板	樹脂コート化粧MDFフラッシュ　木口：シート貼
脚 部	樹脂コート化粧パーティクルボード コーナー部：ABSエッジt=3.0mm貼 面取り加工 アジャスター
台 輪	ポリ合板貼　アジャスター

附属器具

2ッ口折畳み式化学水栓	NS14BT1-F	2
陶製流司	NT-146FT(角穴明けタイプ)	2
AC電気コンセント(EET付)	AC-2P(WN11329)	2
カバープレート	(WN7591)	2
ガスコック	別途	

階	室名	
1階	第1理科室	6
	第2理科室	6
合計		12台

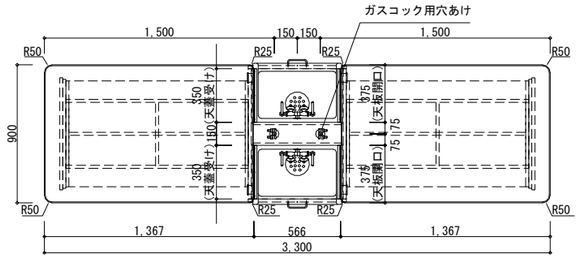

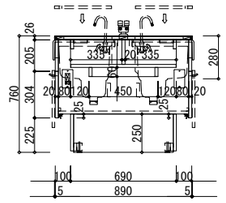

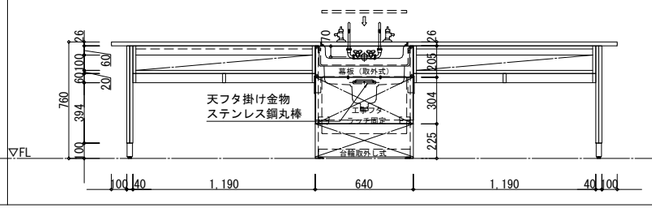

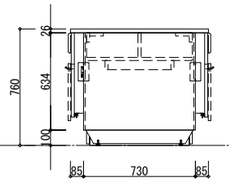

F-25　1階　第1理科室　薬品戸棚、ガラス器具戸棚、掃除用具入れ　1ヶ所

※全ての引違戸、開戸に鍵を設けること。（掃除用具入れ以外）

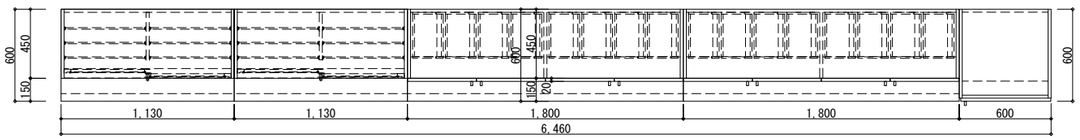

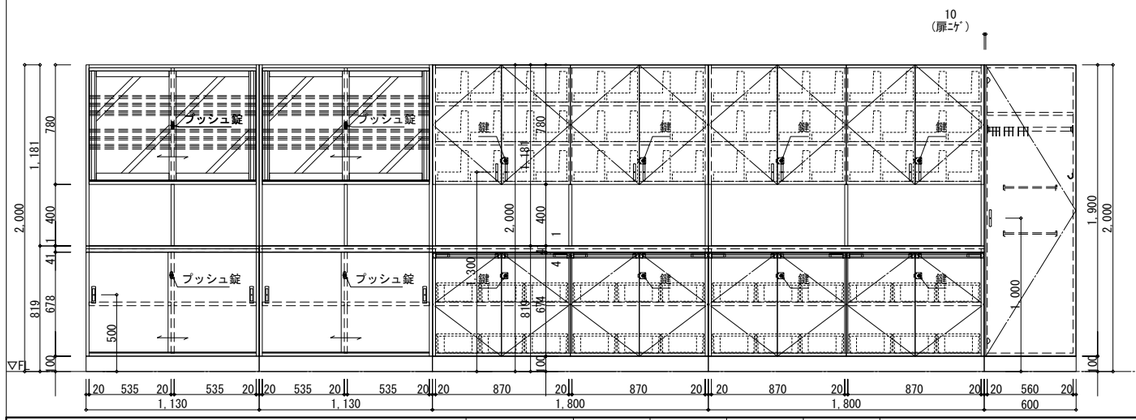

品名	薬品戸棚	品番	西尾家具工芸社 「NMB-5」同等品以上

仕　様

本体主材	樹脂コート化粧パーティクルボード 木口：樹脂シートt=1.0mm貼
中 天	メラミン化粧板貼 ポストフォーム加工
引違戸 (アルミ枠)	四方框、敷居・鴨居レール：アルミ成形品(白) ガラス：透明強化ガラスt=4mm 調整式戸車、プッシュ錠
引違戸	樹脂コート化粧パーティクルボード　木口：シート貼 樹脂成型レール、調整式戸車、樹脂製空気孔付舟底引手 引き残しストッパー、プッシュ錠
ヒナ段	ステンレスSUS304 t=1.0、コロビ止めステンレスパイプφ9
棚 板	樹脂コート化粧 MDFフラッシュ 木口：シート貼 棚ダボφ9（3段）
台 輪	ポリ合板貼

品名	ガラス器具戸棚	品番	西尾家具工芸社 「NMB-8.A」同等品以上

仕　様

本体主材	樹脂コート化粧パーティクルボード 木口：樹脂シートt=1.0mm貼
中 天	メラミン化粧板貼 ポストフォーム加工
開 戸	樹脂コート化粧パーティクルボード　木口：シート貼 スライド丁番(キャッチ付)、品名差付ラインハンドル ABS樹脂製ハンドル(白)、シリンダー錠
棚 板	樹脂コート化粧 MDFフラッシュ 木口：シート貼 棚ダボφ9（3段）
台 輪	ポリ合板貼

附属品

樹脂製コンテナ	400ｘ280ｘ125（ブルー）	24
ガラス器具整理箱	ラワン合板 CL塗装	48

品名	掃除用具入れ	品番	西尾家具工芸社 「NNB-3.A」同等品以上

仕　様

本体主材	樹脂コート化粧パーティクルボード 木口：樹脂シートt=1.0mm貼 *地板 ステンレス板貼 SUS430 t=1.0mm
背 板	樹脂コート化粧MDF貼
開 戸	樹脂コート化粧パーティクルボード　木口：シート貼 スライド丁番、ABS樹脂製ハンドル(白) マグネットキャッチ
固定棚	樹脂コート化粧パーティクルボード　木口：シート貼
台 輪	ポリ合板貼

附属品

ハンガーパイプ	ステンレス巻パイプφ25(Sカン9ヶ付)	1
フック	玉付回転フック(TK-30)	3
雑巾掛け(戸裏)	ステンレス巻パイプφ9.5(L350)	2

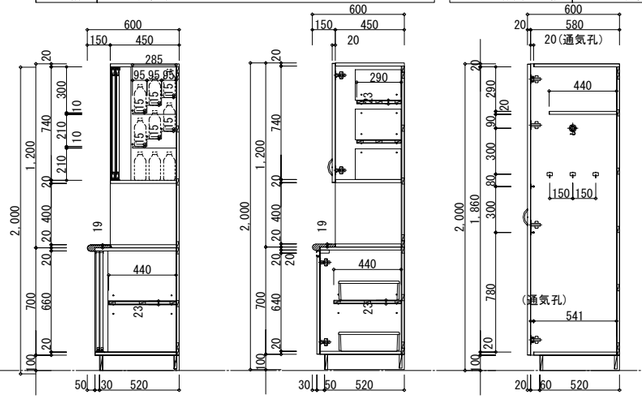

KUJI ARCHITECTS STUDIO
株式会社 久慈設計 埼玉事務所
埼玉県さいたま市桜区西堀8-20-27 サニーブレイス201号 TEL048-789-6033

一級建築士事務所	承認	審査	検図	製図
埼玉県(1)第11789号				
一級建築士登録 第３２３３２４号 千葉　聡				

特記
・既存建物竣工当時の既存図面において一部不整合があるため、工事着手前に現地調査を行い、既設取合部は実測し、設計図書通り行えない場合は、監督員と協議の上、施工のこと。
・既存仕上げ及び下地が作業に支障をきたす場合は作業範囲まで最小の範囲で撤去復旧のこと。
・新設家具の壁及び床の取り合い部は、特記なき限りシーリング（MS-2）を設けること。
・新設家具（水掛かり部）の壁及び床の取り合い部は、特記なき限りシーリング（SR-1（防カビ性））を設けること。

業務番号	工事名称		
23110	鶴ヶ島中学校大規模改修工事		
	図面内容 家具詳細図（８）（改修）	縮尺 A3:S=1/40	図面区分 建築意匠 / 図面番号 A-296

F-26　1階　第1理科室　壁面流し台、薬品戸棚　　1ヶ所

※トラップや水栓への接続は機械設備工事で行うこと。
※全ての引違戸、開戸、引き出しに鍵を設けること。（壁面流し台以外）

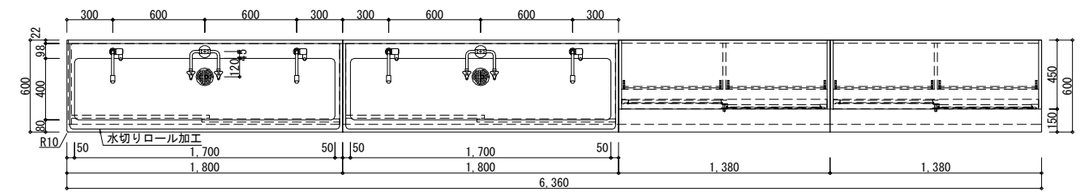

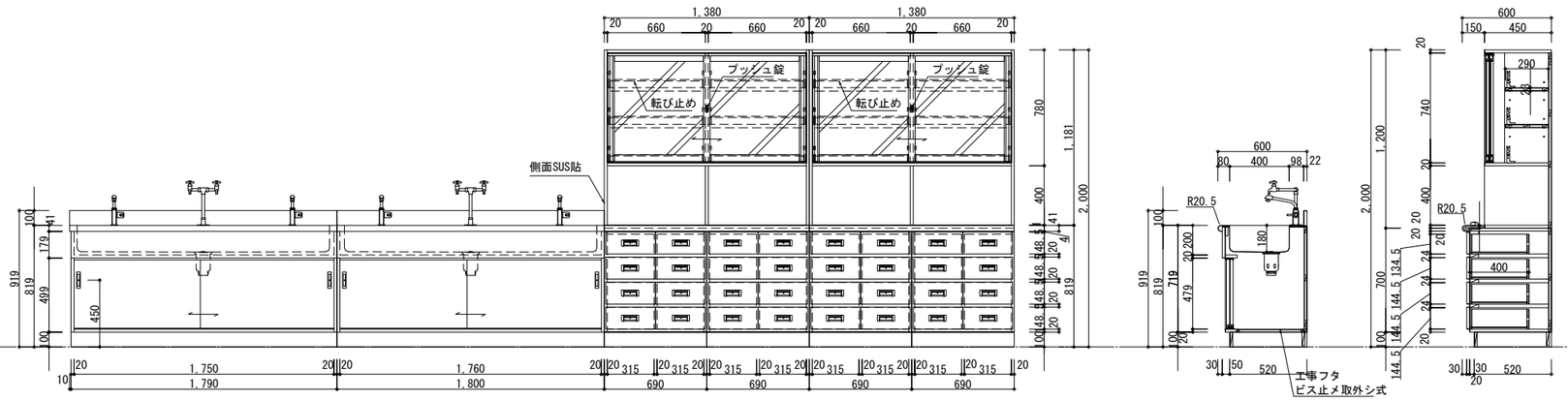

品名	壁面流し台	品番	西尾家具工芸社「NUS-1HB.A」同等品以上

仕　様

天 板	ステンレス SUS304 t=1.0mm(R付) 表面仕上：#400 水切りロール加工、下地合板 t=9mm
シンク	ステンレス SUS304 t=1.0mm 表面仕上：#400
本体主材	樹脂コート化粧パーティクルボード 木口：樹脂シートt=1.0mm貼 *取外し式地板：樹脂コート化粧 MDFt=4mm(ビス止)
引違戸	樹脂コート化粧パーティクルボード　木口：シート貼 樹脂成型レール、調整式戸車、樹脂製空気孔付舟底引手 引き残しストッパー
台 輪	ポリ合板貼

附 属 器 具

単水栓	NA-572DU	4
2ッ口化学水栓	N-42B	2
ステンレス排水トラップ	N-14ASI	2

品名	薬品戸棚	品番	西尾家具工芸社「NMB-6.ZZ」同等品以上

仕　様

本体主材	樹脂コート化粧パーティクルボード 木口：樹脂シートt=1.0mm貼
中 天	メラミン化粧板貼 ポストフォーム加工
引違戸 (アルミ枠)	四方框、敷居・鴨居レール：アルミ成形品(白) ガラス：透明強化ガラスt=4mm 調整式戸車、プッシュ錠
引出BOX	口板：樹脂コート化粧パーティクルボード　木口：シート貼 内部：メルクシバイン集成材(先板 手掛かり穴) 底板：樹脂コート化粧 MDFt=4mm 樹脂製空気孔付堀込引手、鍵
棚 板	樹脂コート化粧 MDFフラッシュ 木口：シート貼 棚ダボφ9 (3段) コロビ止ステンレス巻パイプφ9.5、樹脂製ベース金物
台 輪	ポリ合板貼

F-27　1階　第1理科室、第2理科室　ワゴン収納戸棚　　計2ヶ所

※全ての引違戸、開戸に鍵を設けること。

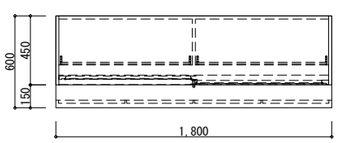

品名	ワゴン収納戸棚	品番	西尾家具工芸社「NMB-21.A」同等品以上

仕　様

本体主材	樹脂コート化粧パーティクルボード 木口：樹脂シートt=1.0mm貼
中 天	メラミン化粧板貼 ポストフォーム加工
引違戸 (アルミ枠)	四方框、敷居・鴨居レール：アルミ成形品(白) ガラス：透明強化ガラスt=4mm 調整式戸車、プッシュ錠
棚 板	樹脂コート化粧 MDFフラッシュ　木口：シート貼 棚ダボφ9 (3段) コロビ止ステンレス巻パイプφ9.5、樹脂製ベース金物
台 輪	ポリ合板貼
ワゴン	前パネル：樹脂コート化粧パーティクルボード　木口：シート貼 品名差付ラインハンドル 内部、棚板　：樹脂コート化粧パーティクルボード 木口：樹脂シートt=1.0mm貼 転び止めステンレスパイプφ9.5、樹脂製ベース 棚受けダボ9φ 双輪キャスター：ロック付 ×各2、ロック無 ×各2

品名	ワゴン

仕　様

ワゴン	前パネル：樹脂コート化粧パーティクルボード　木口：シート貼 品名差付ラインハンドル 内部、棚板　：樹脂コート化粧パーティクルボード 木口：樹脂シートt=1.0mm貼 転び止めステンレスパイプφ9.5、樹脂製ベース 棚受けダボ9φ 双輪キャスター：ロック付 ×各2 (BR-20PS) ロック無 ×各2 (BR-20P)

階	室 名	
1階	第1理科室	1
	第2理科室	1
	合 計	2ヶ所

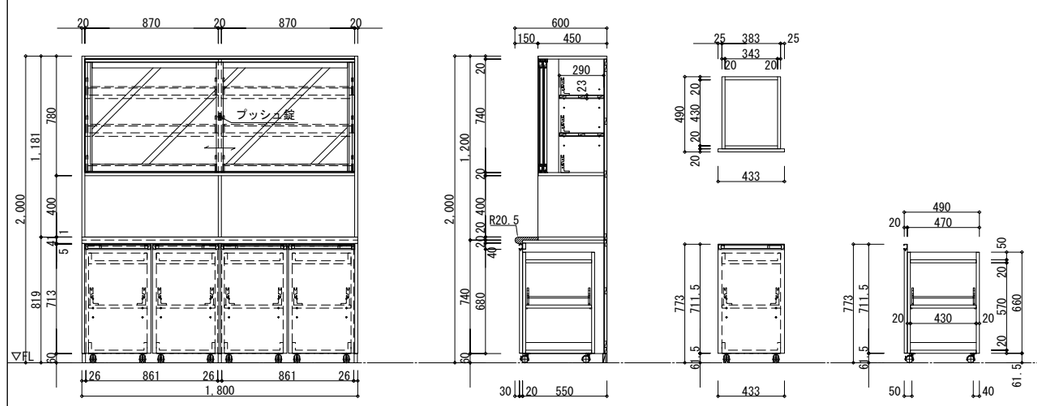

F-28　1階　理科準備室　準備実験台　　1台

略記号	給水	給湯	排水	ガス	電気	
	○	◍	⊗	♀	AC ◫	

床立上はFL+100以下とすること。
給排水、電気、ガスに関する附帯工事は各設備工事とする。

※トラップや水栓への接続は機械設備工事で行うこと。

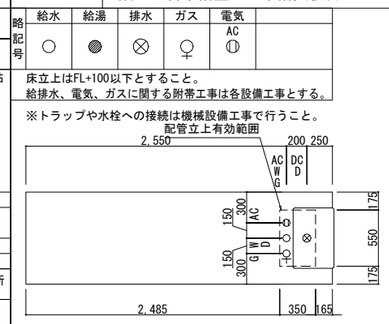

品名	準備実験台	品番	西尾家具工芸社「SJ2E-70.D.C.F」同等品以上

仕　様

天 板	C　ケミサーフ 木口：TPOソフトエッジ巻(ブラック)
天フタ	表面：ケミサーフ貼　木口：ウレタン一体成形ソフトエッジ
本体主材	側パネル：Cフォーム一体成形ソフトエッジ 樹脂コート化粧パーティクルボード コーナー部：ABSエッジt=3.0mm貼 面取り加工
開 戸	樹脂コート化粧パーティクルボード　木口：シート貼 スライド丁番(キャッチ付)、WSレール引手L150 (シルバー)
棚 板	樹脂コート化粧パーティクルボード　木口：シート貼 棚ダボφ9 (3段)
台 輪	ポリ合板貼(樹脂製コーナーガード付)　アジャスター

附 属 器 具

2ッ口折畳み式化学水栓	NS14BT1-F	1
陶製流司	NT-146FT(角穴明けタイプ)	1
AC電気コンセント(EET付)	AC-2P(WN11329)	1
カバープレート	(WN7591)	1
ガスコック	(機械設備工事)	
樹脂製トレー (PP製)	名札差し付 390×350×90 (アイボリー)	8

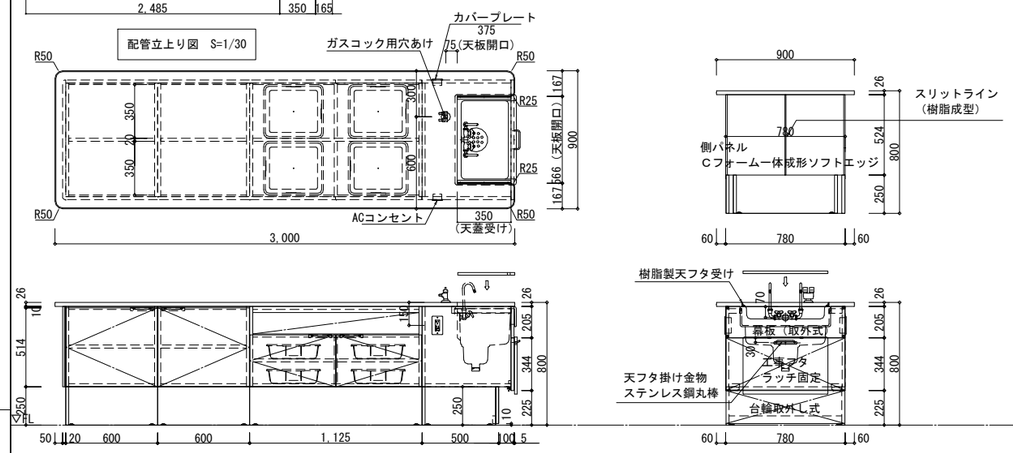

KUJI ARCHITECTS STUDIO
株式会社 久慈設計 埼玉事務所
埼玉県さいたま市桜区西堀8-20-27 サニーブレイス201号 TEL048-789-6033

一級建築士事務所	承 認	審 査	検 図	製 図
埼玉県(1)第11789号				
一級建築士登録 第３２３３２４号 千葉　聡				

特 記
・既存建物竣工当時の既存図面において一部不整合があるため、工事着手前に現地調査を行い、既設取合部は実測し、設計図書通り行えない場合は、監督員と協議の上、施工のこと。
・既存仕上げ及び下地が作業に支障をきたす場合は作業範囲まで最小の範囲で撤去復旧のこと。
・新設家具の壁及び床の取り合い部は、特記なき限りシーリング（MS-2）を設けること。
・新設家具（水掛かり部）の壁及び床の取り合い部は、特記なき限りシーリング（SR-1（防カビ性））を設けること。

業務番号	工事名称		
23110	鶴ヶ島中学校大規模改修工事		
	図面内容 家具詳細図（９）（改修）	縮尺 A3:S=1/40	図面区分 建築意匠 / 図面番号 A-297

F-29　1階　理科準備室　薬品戸棚、掃除用具入れ　1ヶ所

※全ての引違戸、開戸に鍵を設けること。（掃除用具入れ以外）

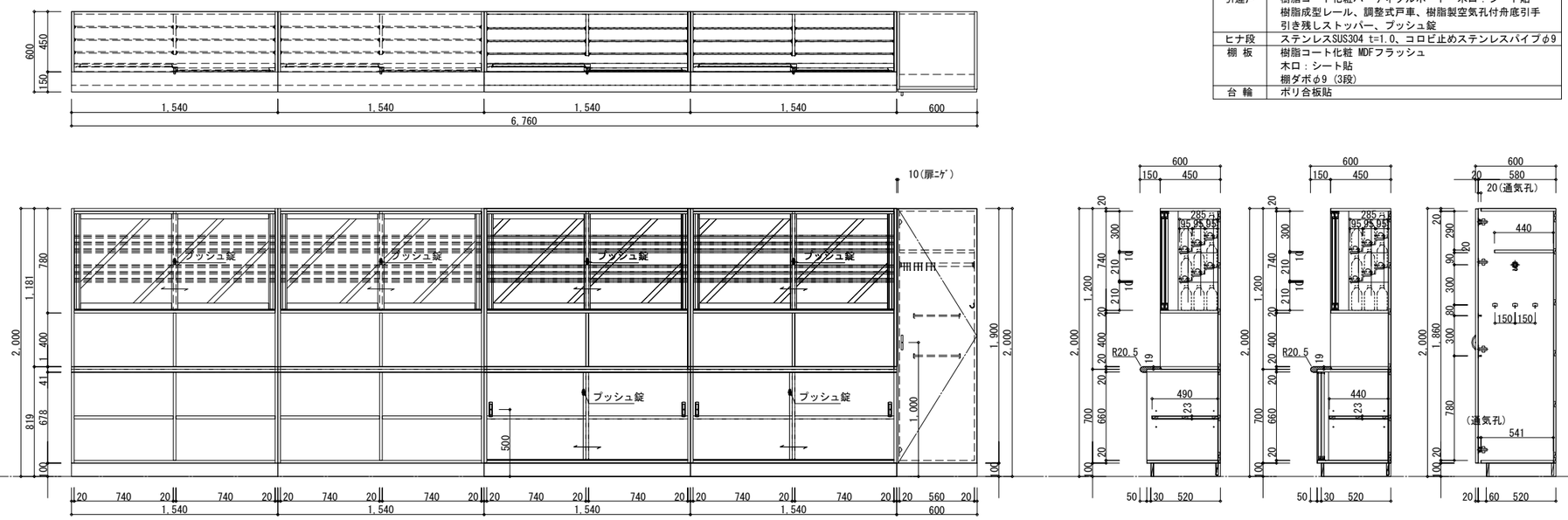

品名	薬品戸棚	品番	西尾家具工芸社 「NMB-5.ZZ」同等品以上

仕　様

本体主材	樹脂コート化粧パーティクルボード 木口：樹脂シートt=1.0mm貼
中 天	メラミン化粧板貼 ポストフォーム加工
引違戸 (アルミ枠)	四方框、敷居・鴨居レール：アルミ成形品(白) ガラス：透明強化ガラスt=4mm 調整式戸車、プッシュ錠
引違戸	樹脂コート化粧パーティクルボード　木口：シート貼 樹脂成型レール、調整式戸車、樹脂製空気孔付舟底引手 引き残しストッパー、プッシュ錠
ヒナ段	ステンレスSUS304 t=1.0、コロビ止めステンレスパイプφ9
棚 板	樹脂コート化粧 MDFフラッシュ 木口：シート貼 棚ダボφ9 (3段)
台 輪	ポリ合板貼

品名	掃除用具入れ	品番	西尾家具工芸社 「NNB-3.A」同等品以上

仕　様

本体主材	樹脂コート化粧パーティクルボード 木口：樹脂シートt=1.0mm貼 *地板 ステンレス板貼 SUS430 t=1.0mm
背 板	樹脂コート化粧MDF貼
開 戸	樹脂コート化粧パーティクルボード　木口：シート貼 スライド丁番、ABS樹脂製ハンドル(白) マグネットキャッチ
固定棚	樹脂コート化粧パーティクルボード　木口：シート貼
台 輪	ポリ合板貼

附属品

ハンガーパイプ	ステンレス巻パイプφ25(Sカン9ヶ付)	1
フック	玉付回転フック(TK-30)	3
雑巾掛け(戸裏)	ステンレス巻パイプφ9.5(L350)	2

F-30　1階　理科準備室　壁面流し台、薬品戸棚　1ヶ所

※トラップや水栓への接続は機械設備工事で行うこと。
※全ての引違戸、開戸、引き出しに鍵を設けること。（壁面流し台以外）

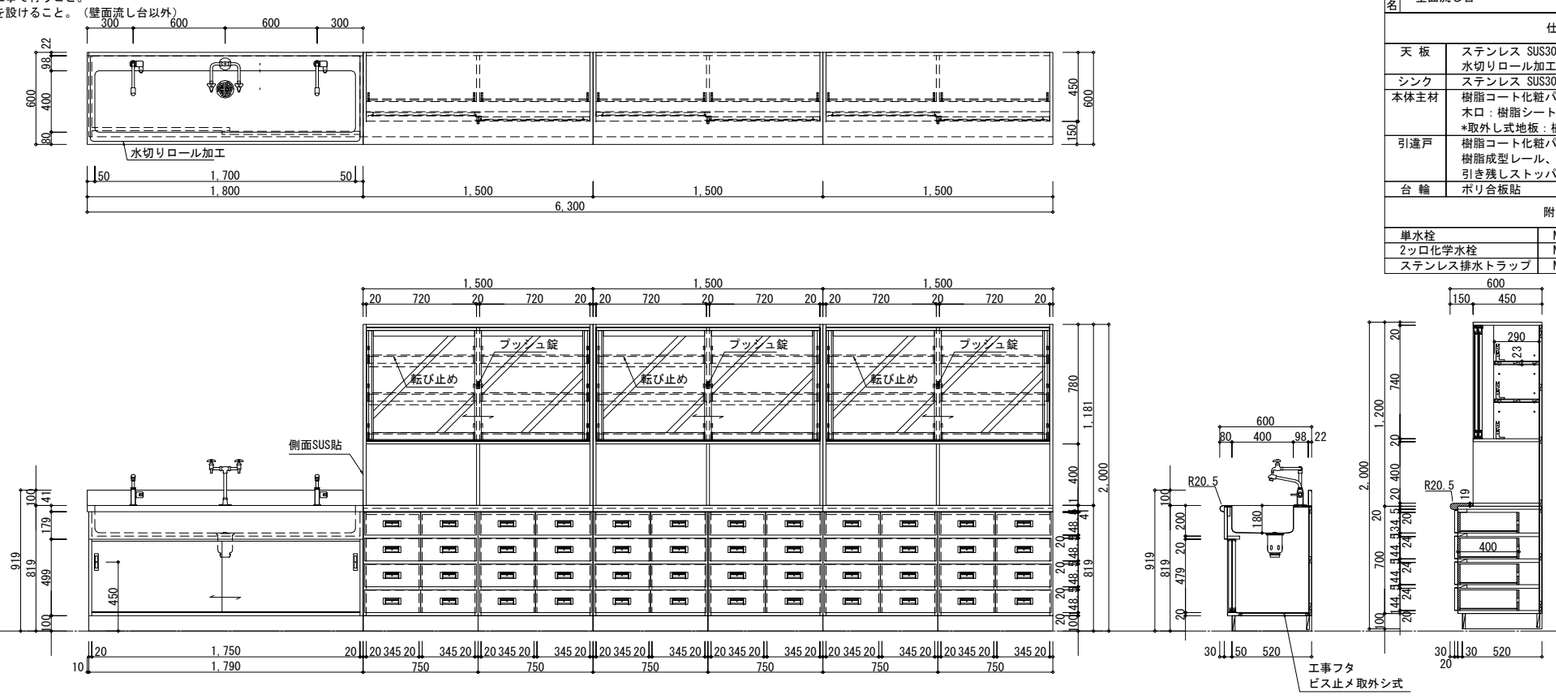

品名	壁面流し台	品番	西尾家具工芸社 「NUS-1HB.A」同等品以上

仕　様

天 板	ステンレス SUS304 t=1.0mm(R付) 表面仕上：#400 水切りロール加工、下地合板 t=9mm
シンク	ステンレス SUS304 t=1.0mm 表面仕上：#400
本体主材	樹脂コート化粧パーティクルボード 木口：樹脂シートt=1.0mm貼 *取外し式地板：樹脂コート化粧 MDFt=4mm(ビス止)
引違戸	樹脂コート化粧パーティクルボード　木口：シート貼 樹脂成型レール、調整式戸車、樹脂製空気孔付舟底引手 引き残しストッパー
台 輪	ポリ合板貼

附 属 器 具

単水栓	NA-572DU	2
2ッ口化学水栓	N-42B	1
ステンレス排水トラップ	N-14ASI	1

品名	薬品戸棚	品番	西尾家具工芸社 「NMB-6.B」同等品以上

仕　様

本体主材	樹脂コート化粧パーティクルボード 木口：樹脂シートt=1.0mm貼
中 天	メラミン化粧板貼 ポストフォーム加工
引違戸 (アルミ枠)	四方框、敷居・鴨居レール：アルミ成形品(白) ガラス：透明強化ガラスt=4mm 調整式戸車、プッシュ錠
引出BOX	口板：樹脂コート化粧パーティクルボード　木口：シート貼 内部：メルクシバイン集成材(先板 手掛かり穴) 底板：樹脂コート化粧 MDFt=4mm 樹脂製空気孔付堀込引手、鍵
棚 板	樹脂コート化粧 MDFフラッシュ 木口：シート貼 棚ダボφ9 (3段) コロビ止ステンレス巻パイプφ9.5、樹脂製ベース金物
台 輪	ポリ合板貼

KUJI ARCHITECTS STUDIO
株式会社 久慈設計 埼玉事務所
埼玉県さいたま市桜区西堀8-20-27 サニーブレイス201号 TEL048-789-6033

一級建築士事務所	承認	審査	検図	製図
埼玉県(1)第11789号				
一級建築士登録 第３２３３２４号 千葉　聡				

特記

・既存建物竣工当時の既存図面において一部不整合があるため、工事着手前に現地調査を行い、既設取合部は実測し、設計図書通り行えない場合は、監督員と協議の上、施工のこと。
・既存仕上げ及び下地が作業に支障をきたす場合は作業範囲まで最小の範囲で撤去復旧のこと。
・新設家具の壁及び床の取り合い部は、特記なき限りシーリング（MS-2）を設けること。
・新設家具（水掛かり部）の壁及び床の取り合い部は、特記なき限りシーリング（SR-1（防カビ性））を設けること。

業務番号	工事名称	縮尺	図面区分	図面番号
23110	鶴ヶ島中学校大規模改修工事	A3:S=1/40	建築意匠	A-298
	図面内容 家具詳細図（１０）（改修）			

F-31　1階　第2理科室　薬品戸棚、掃除用具入れ　1ヶ所

※全ての引違戸、開戸に鍵を設けること。（掃除用具入れ以外）

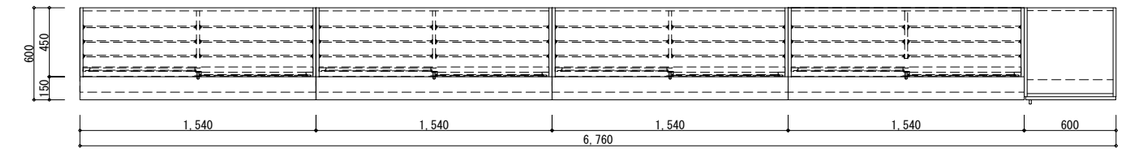

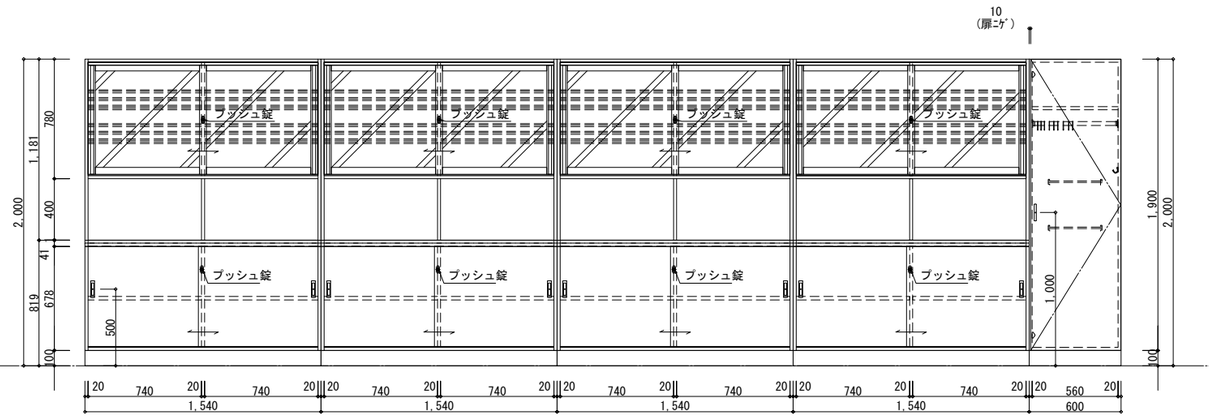

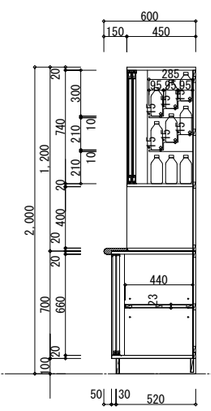

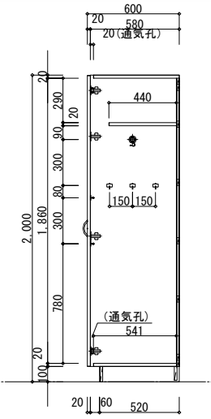

品名	薬品戸棚	品番	西尾家具工芸社「NMB-5.A」同等品以上
仕様			
本体主材	樹脂コート化粧パーティクルボード 木口：樹脂シートt=1.0mm貼		
中天	メラミン化粧板貼 ポストフォーム加工		
引違戸 (アルミ枠)	四方框、敷居・鴨居レール：アルミ成形品(白) ガラス：透明強化ガラスt=4mm 調整式戸車、プッシュ錠		
引違戸	樹脂コート化粧パーティクルボード　木口：シート貼 樹脂成型レール、調整式戸車、樹脂製空気孔付舟底引手 引き残しストッパー、プッシュ錠		
ヒナ段	ステンレスSUS304 t=1.0、コロビ止めステンレスパイプφ9		
棚板	樹脂コート化粧 MDFフラッシュ 木口：シート貼 棚ダボφ9 (3段)		
台輪	ポリ合板貼		

品名	掃除用具入れ	品番	西尾家具工芸社「NNB-3.A」同等品以上
仕様			
本体主材	樹脂コート化粧パーティクルボード 木口：樹脂シートt=1.0mm貼 *地板 ステンレス板貼 SUS430 t=1.0mm		
背板	樹脂コート化粧MDF貼		
開戸	樹脂コート化粧パーティクルボード　木口：シート貼 スライドT番、ABS樹脂製ハンドル(白) マグネットキャッチ		
固定棚	樹脂コート化粧パーティクルボード　木口：シート貼		
台輪	ポリ合板貼		
附属品			
ハンガーパイプ	ステンレス巻パイプφ25(Sカン9ヶ付)		1
フック	玉付回転フック(TK-30)		3
雑巾掛け(戸裏)	ステンレス巻パイプφ9.5(L350)		2

F-32　1階　第2理科室　壁面流し台、薬品戸棚　1ヶ所

※トラップや水栓への接続は機械設備工事で行うこと。
※全ての引違戸、開戸に鍵を設けること。（壁面流し台以外）

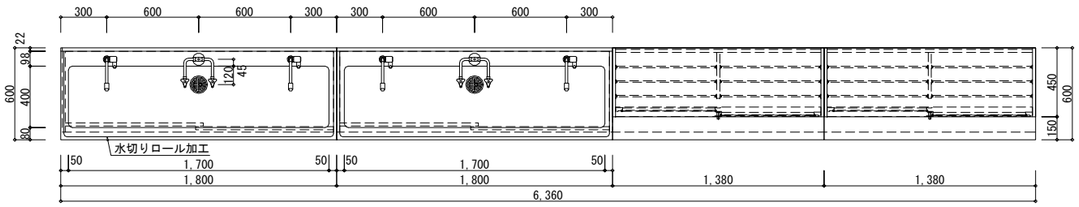

品名	壁面流し台	品番	西尾家具工芸社「NUS-1HB.A」同等品以上
仕様			
天板	ステンレス SUS304 t=1.0mm(R付) 表面仕上：#400 水切りロール加工、下地合板 t=9mm		
シンク	ステンレス SUS304 t=1.0mm 表面仕上：#400		
本体主材	樹脂コート化粧パーティクルボード 木口：樹脂シートt=1.0mm貼 *取外し式地板：樹脂コート化粧MDFt=4mm(ビス止)		
引違戸	樹脂コート化粧パーティクルボード 木口：シート貼 樹脂成型レール、調整式戸車、 樹脂製空気孔付舟底引手 引き残しストッパー		
台輪	ポリ合板貼		
附属器具			
単水栓	NA-572DU		4
2ッ口化学水栓	N-42B		2
ステンレス排水トラップ	N-14ASI		2

品名	薬品戸棚	品番	西尾家具工芸社「NMB-5.B」同等品以上
仕様			
本体主材	樹脂コート化粧パーティクルボード 木口：樹脂シートt=1.0mm貼		
中天	メラミン化粧板貼 ポストフォーム加工		
引違戸 (アルミ枠)	四方框、敷居・鴨居レール：アルミ成形品(白) ガラス：透明強化ガラスt=4mm 調整式戸車		
引違戸 ヒナ段	樹脂コート化粧パーティクルボード 木口：シート貼 樹脂成型レール、調整式戸車、 樹脂製空気孔付舟底引手 ステンレスSUS304 t=1.0、 コロビ止めステンレスパイプφ9		
棚板	樹脂コート化粧 MDFフラッシュ 木口：シート貼 棚ダボφ9 (3段)		
台輪	ポリ合板貼		

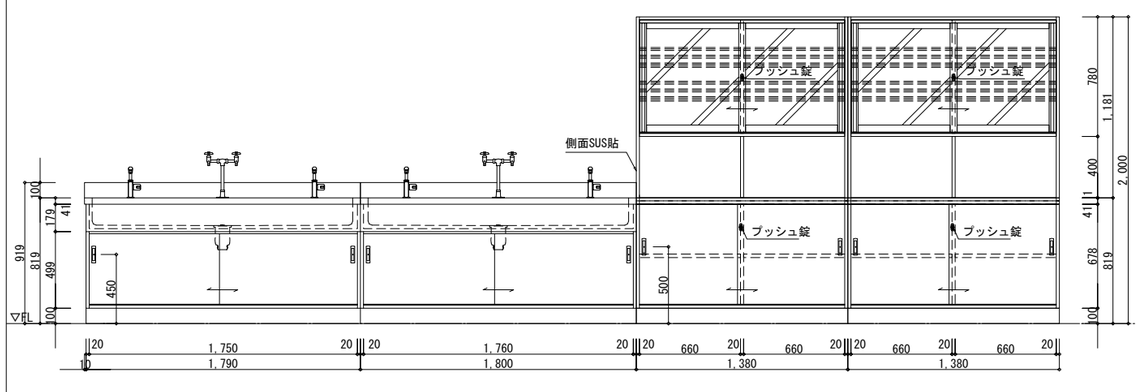

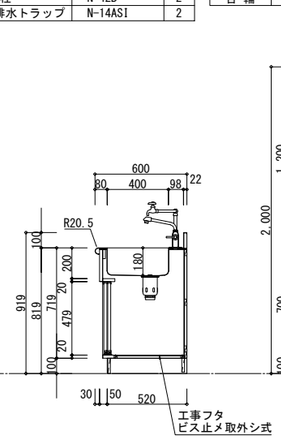

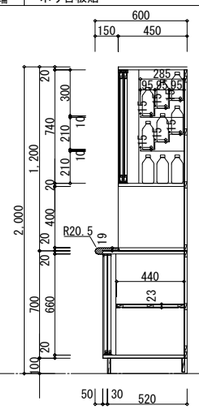

F-33　1階　第2理科室　薬品戸棚　1ヶ所

※全ての引違戸、開戸、引き出しに鍵を設けること。

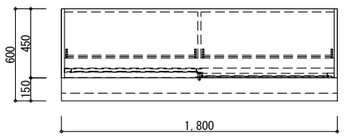

品名	薬品戸棚	品番	西尾家具工芸社「NMB-6.A.ZZ」同等品以上
仕様			
本体主材	樹脂コート化粧パーティクルボード 木口：樹脂シートt=1.0mm貼		
中天	メラミン化粧板貼 ポストフォーム加工		
引違戸 (アルミ枠)	四方框、敷居・鴨居レール：アルミ成形品(白) ガラス：透明強化ガラスt=4mm 調整式戸車、プッシュ錠		
引出BOX	口板：樹脂コート化粧パーティクルボード 木口：シート貼 内部：メルクシバイン集成材(先板 手掛かり穴) 底板：樹脂コート化粧 MDFt=4mm 樹脂製空気孔付堀込引手、鍵		
棚板	樹脂コート化粧 MDFフラッシュ 木口：シート貼 棚ダボφ9 (3段) コロビ止ステンレス巻パイプφ9.5、 樹脂製ベース金物		
台輪	ポリ合板貼		

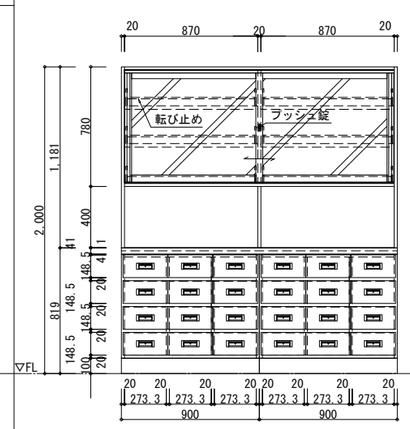

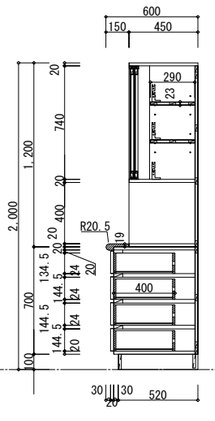

KUJI ARCHITECTS STUDIO 株式会社 久慈設計 埼玉事務所 埼玉県さいたま市桜区西堀8-20-27 サニープレイス201号 TEL048-789-6033	一級建築士事務所 埼玉県(1)第11789号 一級建築士登録 第３２３３２４号 千葉　聡	承認	審査	検図	製図	特記 ・既存建物竣工当時の既存図面において一部不整合があるため、工事着手前に現地調査を行い、既設取合部は実測し、設計図書通り行えない場合は、監督員と協議の上、施工のこと。 ・既存仕上げ及び下地が作業に支障をきたす場合は作業範囲まで最小の範囲で撤去復旧のこと。 ・新設家具の壁及び床の取り合い部は、特記なき限りシーリング（MS-2）を設けること。 ・新設家具（水掛かり部）の壁及び床の取り合い部は、特記なき限りシーリング（SR-1（防カビ性））を設けること。

業務番号	工事名称		
23110	鶴ヶ島中学校大規模改修工事		
	図面内容 家具詳細図（１１）（改修）	縮尺 A3:S=1/40	図面区分 建築意匠 図面番号 A-299

F-34　1階　技術室　壁面流し台　1ヶ所

品名	壁面流し台(全槽)	品番	西尾家具工芸社 「MWS-1HB.A」同等品以上

仕様	
天 板	ステンレス SUS304 t1.0mm 表面仕上:#400 水切りロール加工、下地合板 t9mm
シンク	ステンレス SUS304 t1.0mm 表面仕上:#400
本体主材	樹脂コート化粧パーティクルボード 木口:樹脂シートt1.0mm貼
背 板	樹脂コート化粧MDF貼
引違戸	樹脂コート化粧パーティクルボード　木口:シート貼 樹脂成型レール、調整式戸車、樹脂製空気孔付舟底引手 引き残しストッパー

附属器具		
単水栓	NA-572DU	6
樹脂製排水トラップ	M-14AP	2

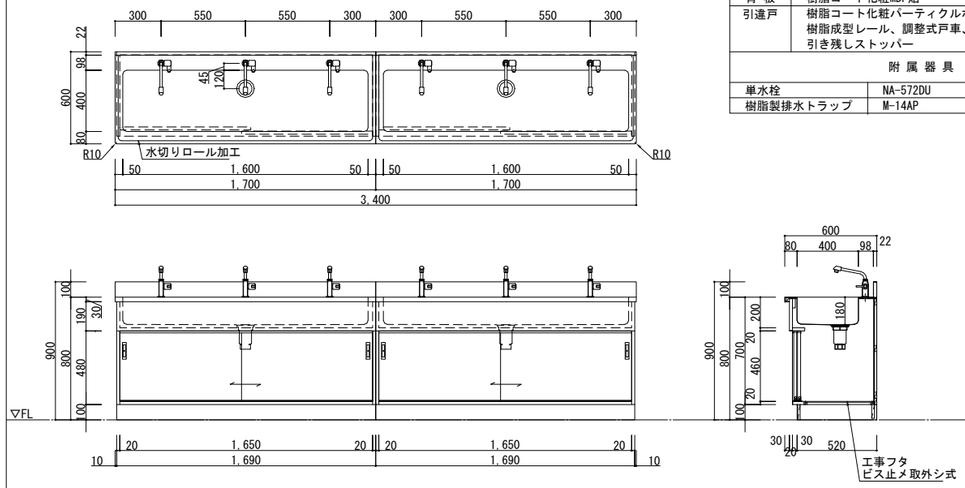

F-36　1階　技術室　壁面作業台　1ヶ所

品名	壁面作業台	品番	西尾家具工芸社 「WB-5.A.R」同等品以上

仕様	
天 板	ラバーウッド集成材 t30mm UC塗装
中 天	樹脂コート化粧パーティクルボード 木口:樹脂シートt1.0mm貼
背 板	樹脂コート化粧MDF貼
引違戸	樹脂コート化粧パーティクルボード　木口：シート貼 樹脂成型レール、調整式戸車、樹脂製空気孔付舟底引手 引き残しストッパー
棚 板	樹脂コート化粧MDFフラッシュ　木口：シート貼 棚ダボφ9（3段）
台 輪	ポリ合板貼

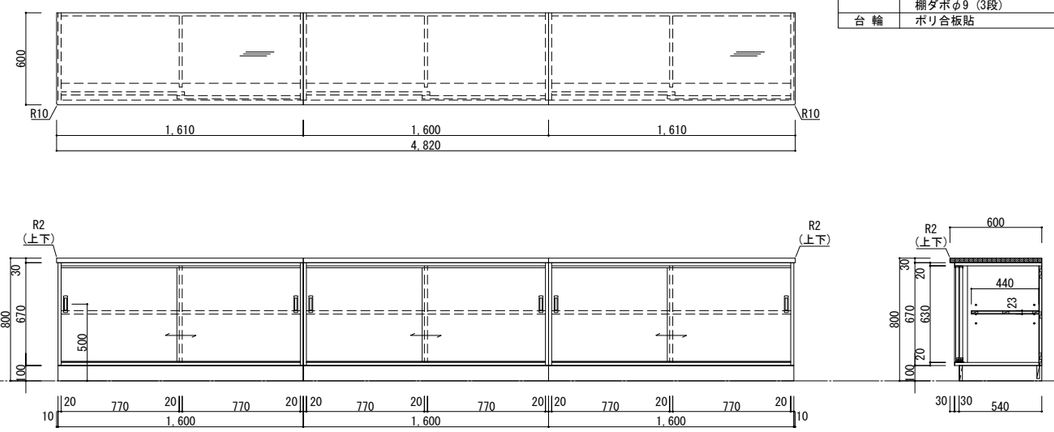

F-35　1階　技術室　壁面作業台、掃除用具入れ　1ヶ所

品名	壁面作業台	品番	西尾家具工芸社 「WB-5.A.R」同等品以上

仕様	
天 板	ラバーウッド集成材 t30mm UC塗装
本体主材	樹脂コート化粧パーティクルボード 木口:樹脂シートt1.0mm貼
背 板	樹脂コート化粧MDF貼
引違戸	樹脂コート化粧パーティクルボード　木口：シート貼 樹脂成型レール、調整式戸車、樹脂製空気孔付舟底引手 引き残しストッパー
台 輪	樹脂コート化粧MDFフラッシュ　木口：シート貼 棚ダボφ9（3段）
台 輪	ポリ合板貼

品名	掃除用具入れ	品番	西尾家具工芸社 「NNB-3.A」同等品以上

仕様	
本体主材	樹脂コート化粧パーティクルボード 木口：樹脂シートt=1.0mm貼 *地板 ステンレス板貼 SUS430 t=1.0mm
背 板	樹脂コート化粧MDF貼
開 戸	樹脂コート化粧パーティクルボード　木口：シート貼 スライド丁番、ABS樹脂製ハンドル(白) マグネットキャッチ
固定棚	樹脂コート化粧パーティクルボード　木口：シート貼
台 輪	ポリ合板貼

附属品		
ハンガーパイプ	ステンレス巻パイプφ25(Sカン9ヶ付)	1
フック	玉付回転フック(TK-30)	3
雑巾掛け(戸裏)	ステンレス巻パイプφ9.5(L350)	2

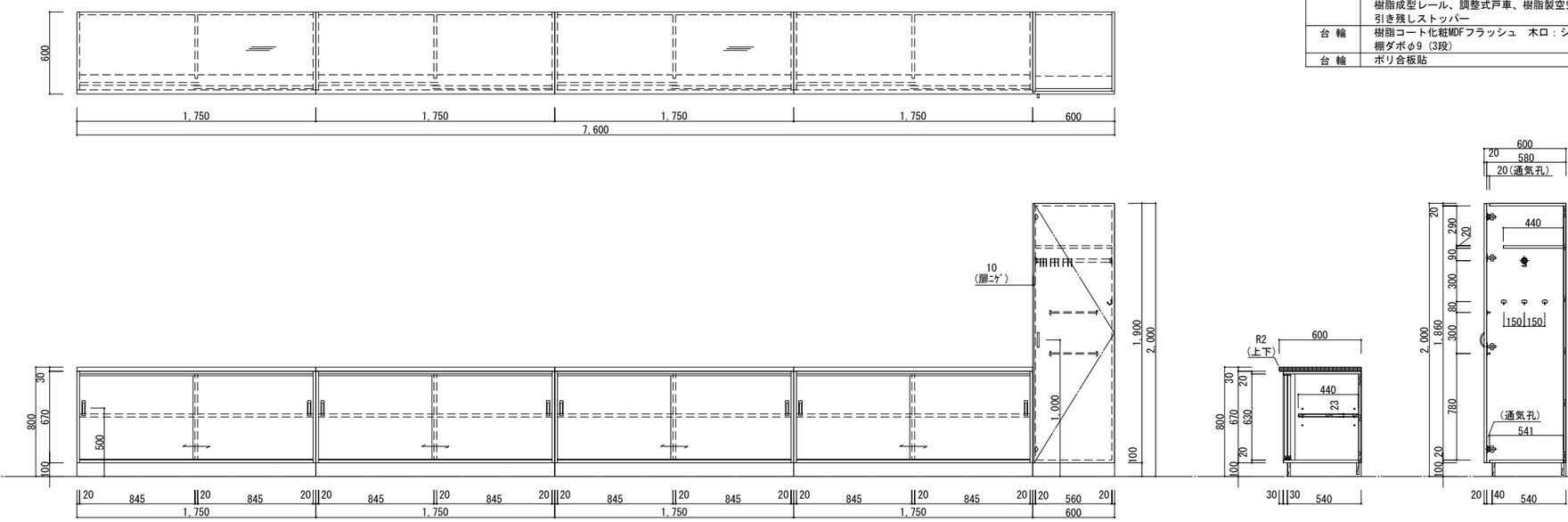

KUJI ARCHITECTS STUDIO
株式会社 久慈設計 埼玉事務所
埼玉県さいたま市桜区西堀8-20-27 サニープレイス201号 TEL048-789-6033

一級建築士事務所	承認	審査	検図	製図
埼玉県(1)第11789号 一級建築士登録 第３２３３２４号 千葉　聡				

特記
・既存建物竣工当時の既存図面において一部不整合があるため、工事着手前に現地調査を行い、既設取合部は実測し、設計図書通り行えない場合は、監督員と協議の上、施工のこと。
・既存仕上げ及び下地が作業に支障をきたす場合は作業範囲まで最小の範囲で撤去復旧のこと。
・新設家具の壁及び床の取り合い部は、特記なき限りシーリング（MS-2）を設けること。
・新設家具（水掛かり部）の壁及び床の取り合い部は、特記なき限りシーリング（SR-1（防カビ性））を設けること。

業務番号	工事名称		
23110	鶴ヶ島中学校大規模改修工事		
	図面内容 家具詳細図（１２）（改修）	縮尺 A3:S=1/40	図面区分 建築意匠 図面番号 A-300

F-37　1階　技術室　工具棚　　1ヶ所

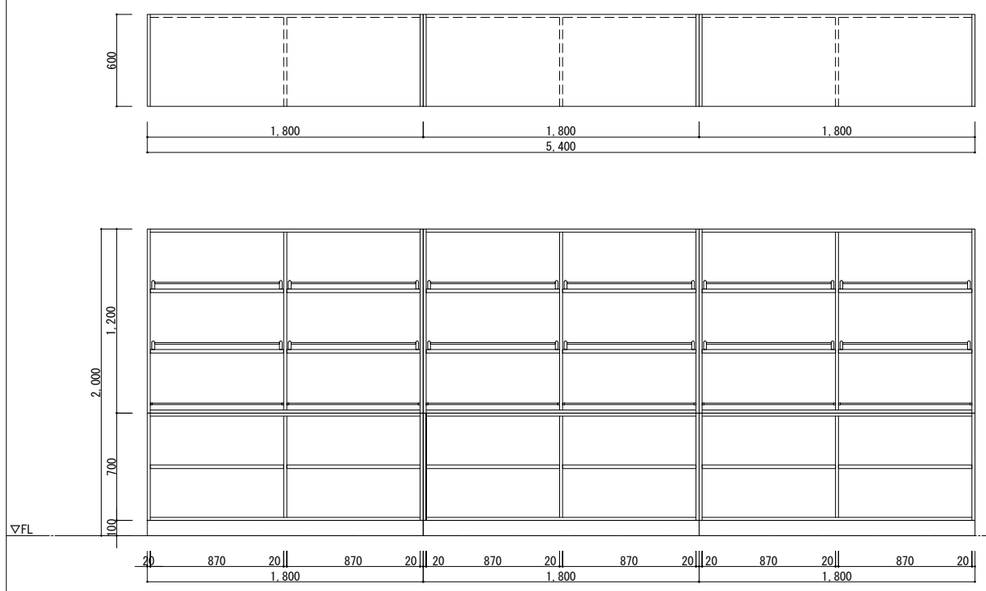

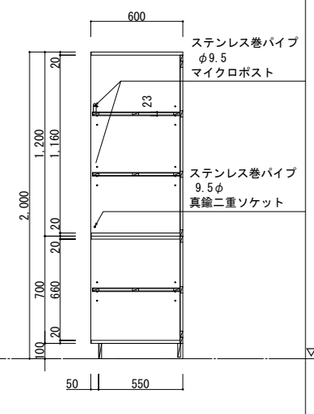

品名	工具棚	品番	西尾家具工芸社「TCB-1」同等品以上
仕様			
本体主材	樹脂コート化粧パーティクルボード 木口:樹脂シートt1.0mm貼		
背板	樹脂コート化粧MDF貼		
棚板	樹脂コート化粧MDFフラッシュ 木口：樹脂シートt=1.0mm貼 棚ダボφ9（3段）		
台輪	ポリ合板貼		

F-38　1階　技術室　工具戸棚　　1ヶ所

※全ての引違戸、開戸に鍵を設けること。

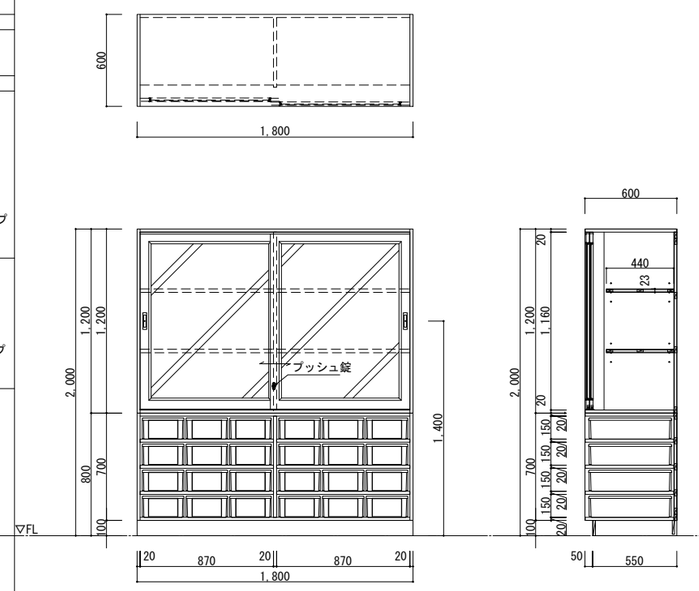

品名	工具戸棚	品番	西尾家具工芸社「TCB-5」同等品以上
仕様			
本体主材	樹脂コート化粧パーティクルボード 木口:樹脂シートt1.0mm貼		
背板	樹脂コート化粧MDF貼		
引違戸 (ガラス戸)	枠組：樹脂コート化粧パーティクルボード　木口：シート貼 ガラス：透明強化ガラスt4mm、樹脂製ガラス押え縁 樹脂成型レール、調整式戸車、樹脂製空気孔付舟底引手 引き残しストッパー、プッシュ錠		
棚板	樹脂コート化粧MDFフラッシュ　木口：シート貼 棚ダボφ9（3段）		
固定棚	樹脂コート化粧パーティクルボード 木口：樹脂シートt=1.0mm貼		
台輪	ポリ合板貼		
附属品			
樹脂製コンテナ	544x272x138		24

F-39　1階　準備室　工具戸棚、工具棚　　2ヶ所

※全ての引違戸、開戸に鍵を設けること。

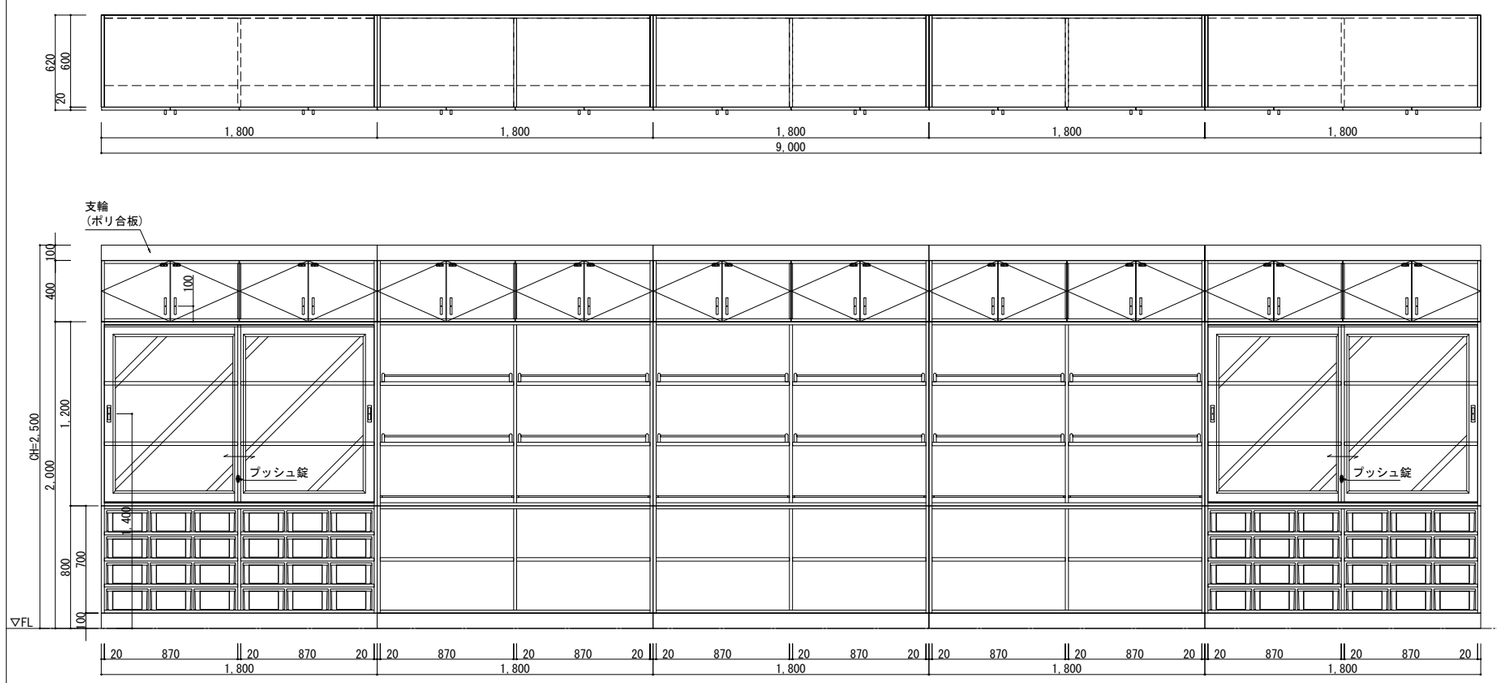

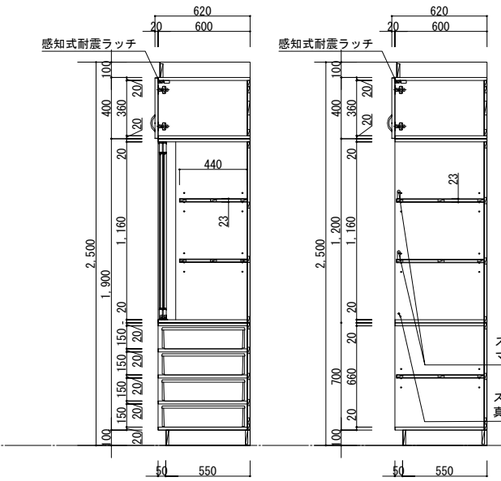

品名	工具戸棚	品番	西尾家具工芸社「TCB-5.ZZ」同等品以上
仕様			
本体主材	樹脂コート化粧パーティクルボード 木口:樹脂シートt1.0mm貼		
背板	樹脂コート化粧MDF貼		
開戸	樹脂コート化粧パーティクルボード　木口：シート貼 スライド丁番(キャッチ付)、ABS樹脂製ハンドル(白) 感知式耐震ラッチ		
引違戸 (ガラス戸)	枠組：樹脂コート化粧パーティクルボード　木口：シート貼 ガラス：透明強化ガラスt4mm、樹脂製ガラス押え縁 樹脂成型レール、調整式戸車、樹脂製空気孔付舟底引手 引き残しストッパー、プッシュ錠		
棚板	樹脂コート化粧MDFフラッシュ　木口：シート貼 棚ダボφ9（3段）		
固定棚	樹脂コート化粧パーティクルボード 木口：樹脂シートt=1.0mm貼		
台輪	ポリ合板貼		
附属品			
樹脂製コンテナ	544x272x138		48

品名	工具棚	品番	西尾家具工芸社「TCB-1.ZZ」同等品以上
仕様			
本体主材	樹脂コート化粧パーティクルボード 木口:樹脂シートt1.0mm貼		
背板	樹脂コート化粧MDF貼		
開戸	樹脂コート化粧パーティクルボード　木口：シート貼 スライド丁番(キャッチ付)、ABS樹脂製ハンドル(白) 感知式耐震ラッチ		
棚板 (上段)	樹脂コート化粧MDFフラッシュ　木口：シート貼 棚ダボφ9（3段）		
棚板 (中段、下段)	樹脂コート化粧MDFフラッシュ　木口：樹脂シートt=1.0mm貼 棚ダボφ9（3段）		
台輪	ポリ合板貼		

ステンレス巻パイプφ9.5
マイクロポスト

ステンレス巻パイプ 9.5φ
真鍮二重ソケット

KUJI ARCHITECTS STUDIO
株式会社 久慈設計 埼玉事務所
埼玉県さいたま市桜区西堀8-20-27 サニープレイス201号 TEL048-789-6033

一級建築士事務所	承認	審査	検図	製図
埼玉県(1)第11789号				
一級建築士登録 第３２３３２４号 千葉　聡				

特記
・既存建物竣工当時の既存図面において一部不整合があるため、工事着手前に現地調査を行い、既設取合部は実測し、設計図書通り行えない場合は、監督員と協議の上、施工のこと。
・既存仕上げ及び下地が作業に支障をきたす場合は作業範囲まで最小の範囲で撤去復旧のこと。
・新設家具の壁及び床の取り合い部は、特記なき限りシーリング（MS-2）を設けること。
・新設家具（水掛かり部）の壁及び床の取り合い部は、特記なき限りシーリング（SR-1（防カビ性））を設けること。

業務番号	工事名称		
23110	鶴ヶ島中学校大規模改修工事		
	図面内容：家具詳細図（１３）（改修）	縮尺 A3:S=1/40	図面区分 建築意匠 / 図面番号 A-301

F-40　1階　美術室　工具棚　1ヶ所

品名	工具棚	品番	西尾家具工芸社 「TCB-1」同等品以上

仕様	
本体主材	樹脂コート化粧パーティクルボード 木口:樹脂シートt1.0mm貼
背板	樹脂コート化粧MDF貼
棚板	樹脂コート化粧MDFフラッシュ　木口：樹脂シートt=1.0mm貼 棚ダボφ9（3段）
台輪	ポリ合板貼

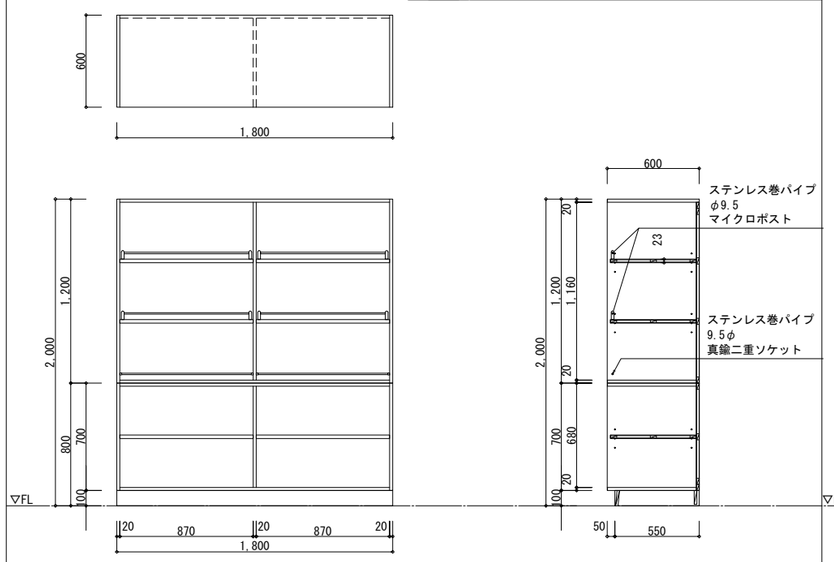

F-41　1階　美術室　工具棚、掃除用具入れ　1ヶ所

品名	工具棚	品番	西尾家具工芸社 「TCB-1.ZZ」同等品以上

仕様	
本体主材	樹脂コート化粧パーティクルボード 木口:樹脂シートt1.0mm貼
背板	樹脂コート化粧MDF貼
棚板	樹脂コート化粧MDFフラッシュ　木口：樹脂シートt=1.0mm貼 棚ダボφ9（3段）
台輪	ポリ合板貼

品名	掃除用具入れ	品番	西尾家具工芸社 「NNB-3.A」同等品以上

仕様	
本体主材	樹脂コート化粧パーティクルボード 木口：樹脂シートt=1.0mm貼 *地板 ステンレス板貼 SUS430 t=1.0mm
背板	樹脂コート化粧MDF貼
開戸	樹脂コート化粧パーティクルボード　木口：シート貼 スライド丁番、ABS樹脂製ハンドル(白) マグネットキャッチ
固定棚	樹脂コート化粧パーティクルボード　木口：シート貼
台輪	ポリ合板貼

附属品		
ハンガーパイプ	ステンレス巻パイプφ25(Sカン9ヶ付)	1
フック	玉付回転フック(TK-30)	3
雑巾掛け(戸裏)	ステンレス巻パイプφ9.5(L350)	2

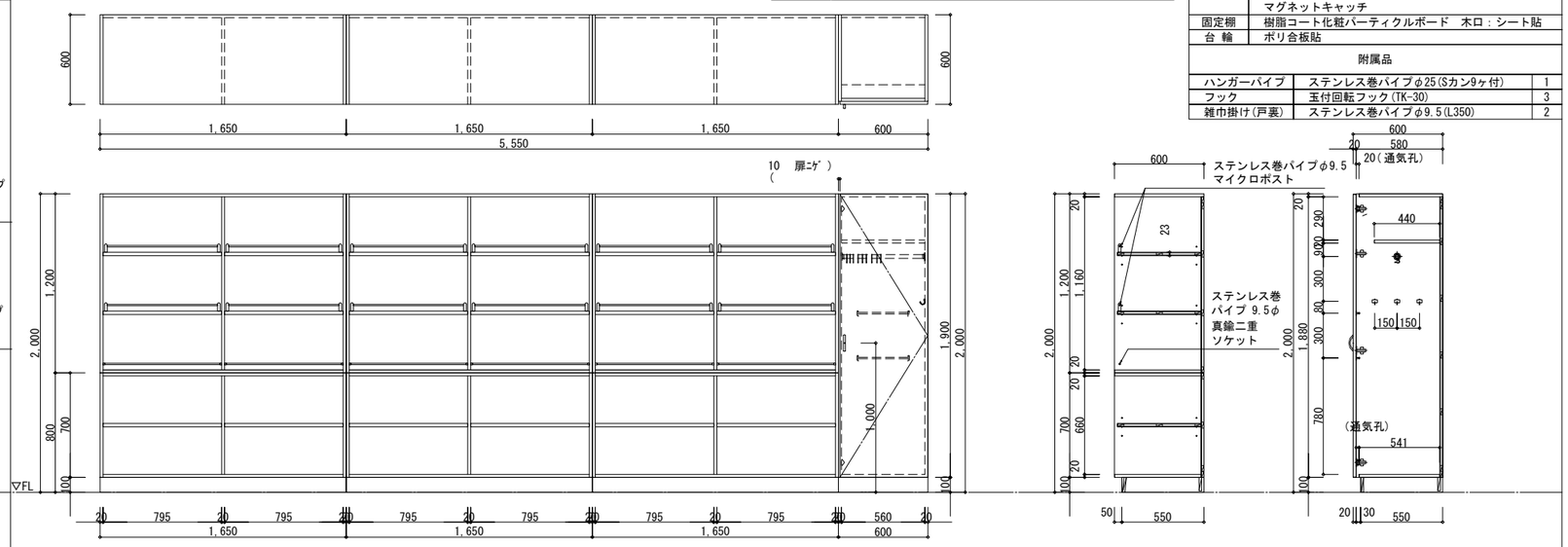

F-42　1階　美術室　壁面作業台　1ヶ所

品名	壁面作業台	品番	西尾家具工芸社 「WB-5.R」同等品以上

仕様	
天板	ラバーウッド集成材 t30mm UC塗装
本体主材	樹脂コート化粧パーティクルボード 木口:樹脂シートt1.0mm貼
背板	樹脂コート化粧MDF貼
引違戸	樹脂コート化粧パーティクルボード　木口：シート貼 樹脂成型レール、調整式戸車、樹脂製空気孔付舟底引手 引き残しストッパー
棚板	樹脂コート化粧MDFフラッシュ　木口：シート貼 棚ダボφ9（3段）
台輪	ポリ合板貼

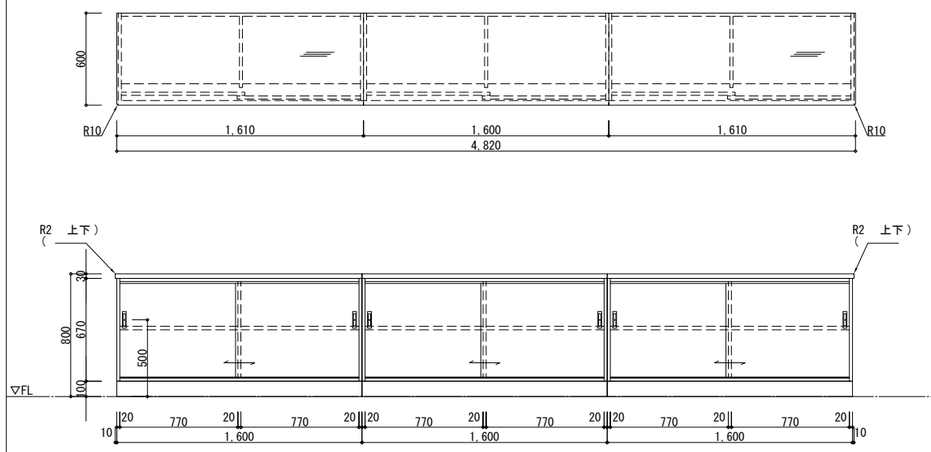

F-43　1階　美術室　工具棚　1ヶ所

品名	工具棚	品番	西尾家具工芸社 「TCB-1.ZZ」同等品以上

仕様	
本体主材	樹脂コート化粧パーティクルボード 木口:樹脂シートt1.0mm貼
背板	樹脂コート化粧MDF貼
棚板	樹脂コート化粧MDFフラッシュ　木口：樹脂シートt=1.0mm貼 棚ダボφ9（3段）
台輪	ポリ合板貼

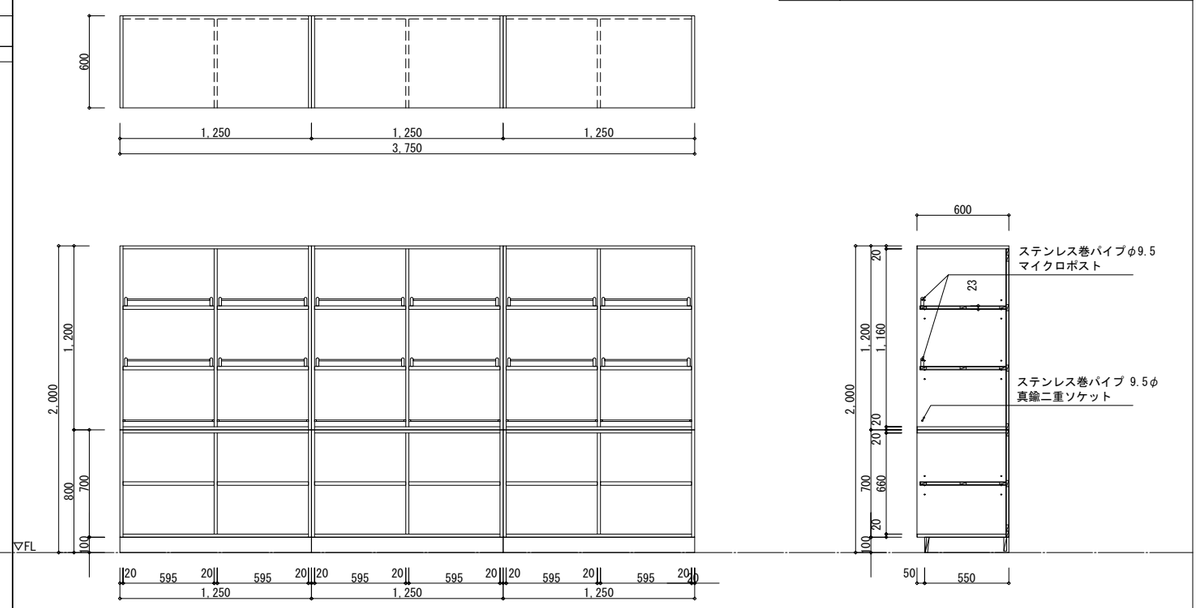

KUJI ARCHITECTS STUDIO
株式会社 久慈設計 埼玉事務所
埼玉県さいたま市桜区西堀8-20-27 サニープレイス201号 TEL048-789-6033

一級建築士事務所	承認	審査	検図	製図
埼玉県(1)第11789号				
一級建築士登録 第３２３３２４号 千葉　聡				

特記

・既存建物竣工当時の既存図面において一部不整合があるため、工事着手前に現地調査を行い、既設取合部は実測し、設計図書通り行えない場合は、監督員と協議の上、施工のこと。
・既存仕上げ及び下地が作業に支障をきたす場合は作業範囲まで最小の範囲で撤去復旧のこと。
・新設家具の壁及び床の取り合い部は、特記なき限りシーリング（MS-2）を設けること。
・新設家具（水掛かり部）の壁及び床の取り合い部は、特記なき限りシーリング（SR-1（防カビ性））を設けること。

業務番号	工事名称		
23110	鶴ヶ島中学校大規模改修工事		
	図面内容 家具詳細図（１４）（改修）	縮尺 A3:S=1/40	図面区分 建築意匠 図面番号 A-302

F-44　1階　美術室　壁面流し台、工具棚　　1ヶ所

品名	壁面流し(全槽) (プラスタ-トラップ対応)	品番	西尾家具工芸社 「MWS-1HPB.A」同等品以上

仕様	
天 板	ステンレス SUS304 t1.0mm 表面仕上:#400 水切りロール加工、下地合板 t9mm
シンク	ステンレス SUS304 t1.0mm 表面仕上:#400
本体主材	樹脂コート化粧パーティクルボード 木口:樹脂シートt1.0mm貼
背 板	樹脂コート化粧MDF貼
引違戸	樹脂コート化粧パーティクルボード　木口:シート貼 樹脂成型レール、調整式戸車、樹脂製空気孔付舟底引手 引き残しストッパー
台 輪	ポリ合板貼

附属器具		
単水栓	NA-572DU	10
排水目皿	N-70 40A	4

品名	工具棚	品番	西尾家具工芸社 「TCB-1」同等品以上

仕様	
本体主材	樹脂コート化粧パーティクルボード 木口:樹脂シートt1.0mm貼
背 板	樹脂コート化粧MDF貼
棚 板	樹脂コート化粧MDFフラッシュ　木口：樹脂シートt=1.0mm貼 棚ダボφ9（3段）
台 輪	ポリ合板貼

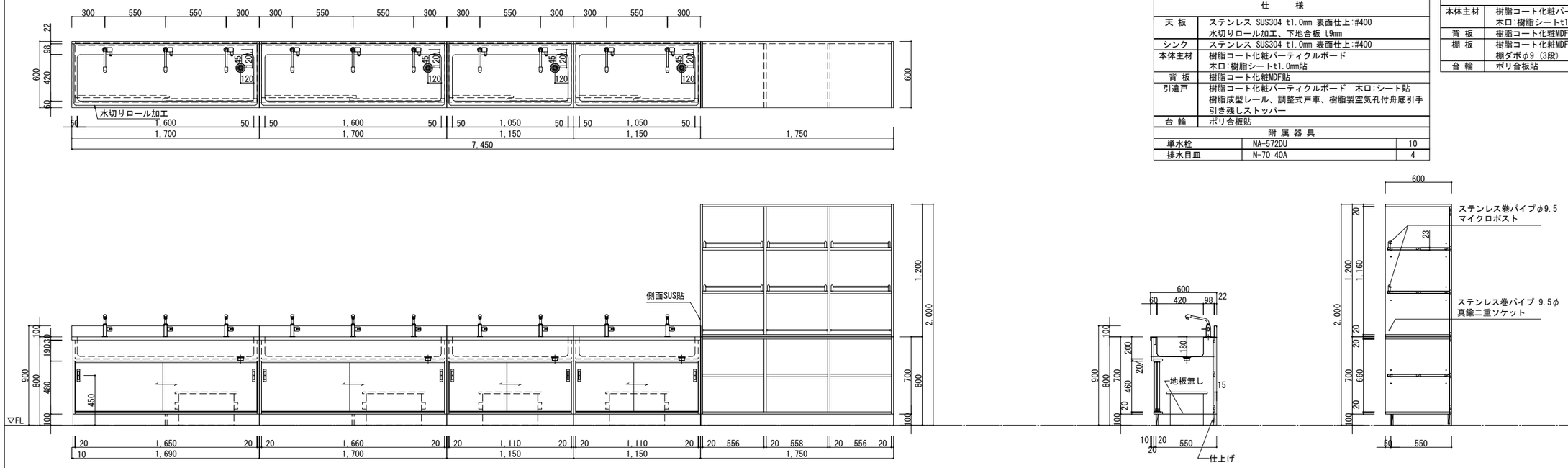

F-45　1階　音楽器具庫　楽器棚　　1ヶ所

品名	楽器棚	品番	西尾家具工芸社 「MCB-5H.ZZ」同等品以上

仕様	
本体主材	樹脂コート化粧パーティクルボード 木口：樹脂シートt=1.0mm貼 底板：パンチカーペット貼
背 板	樹脂コート化粧MDF貼
台 輪	ポリ合板貼

F-46　1階　音楽器具庫　大型楽器戸棚　　1ヶ所

品名	大型楽器戸棚	品番	西尾家具工芸社 「MCB-1」同等品以上

仕様	
本体主材	上段：樹脂コート化粧パーティクルボード 下段：樹脂コート化粧MDFフラッシュ 木口：樹脂シートt=1.0mm貼
背 板	樹脂コート化粧MDF貼
台 輪	ポリ合板貼

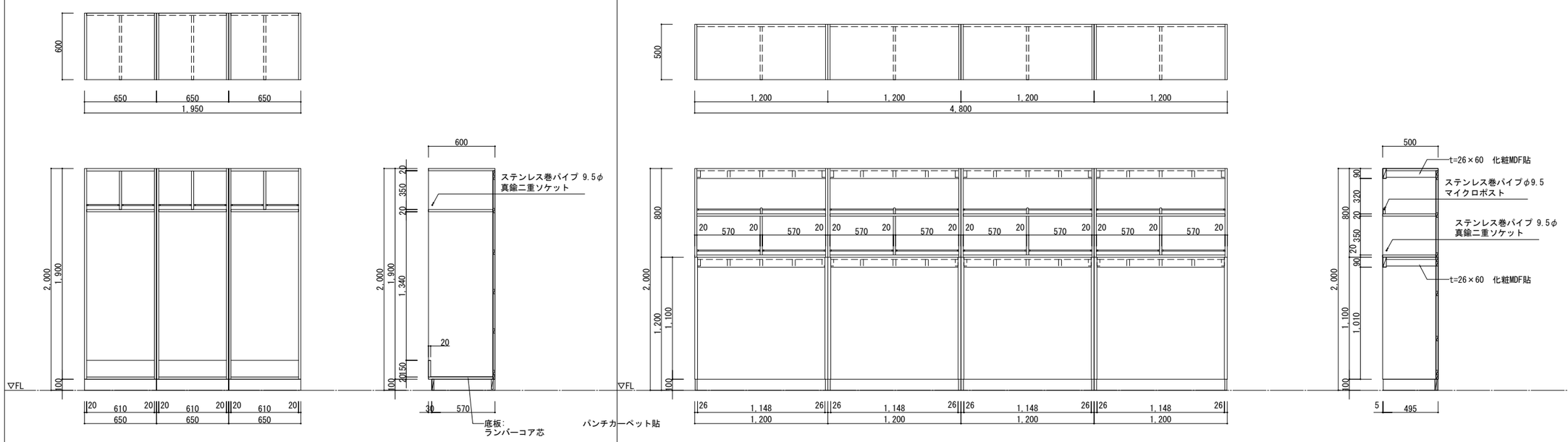

KUJI ARCHITECTS STUDIO
株式会社 久慈設計 埼玉事務所
埼玉県さいたま市桜区西堀8-20-27 サニープレイス201号 TEL048-789-6033

一級建築士事務所	承認	審査	検図	製図
埼玉県(1)第11789号				
一級建築士登録 第３２３３２４号 千葉　聡				

特記
・既存建物竣工当時の既存図面において一部不整合があるため、工事着手前に現地調査を行い、既設取合部は実測し、設計図書通り行えない場合は、監督員と協議の上、施工のこと。
・既存仕上げ及び下地が作業に支障をきたす場合は作業範囲まで最小の範囲で撤去復旧のこと。
・新設家具の壁及び床の取り合い部は、特記なき限りシーリング（MS-2）を設けること。
・新設家具（水掛かり部）の壁及び床の取り合い部は、特記なき限りシーリング（SR-1（防カビ性））を設けること。

業務番号	工事名称		
23110	鶴ヶ島中学校大規模改修工事		
	図面内容 家具詳細図（１５）（改修）	縮尺 A3:S=1/40	図面区分 建築意匠 図面番号 A-303

F-47　1階　音楽器具庫　楽器棚　　1ヶ所

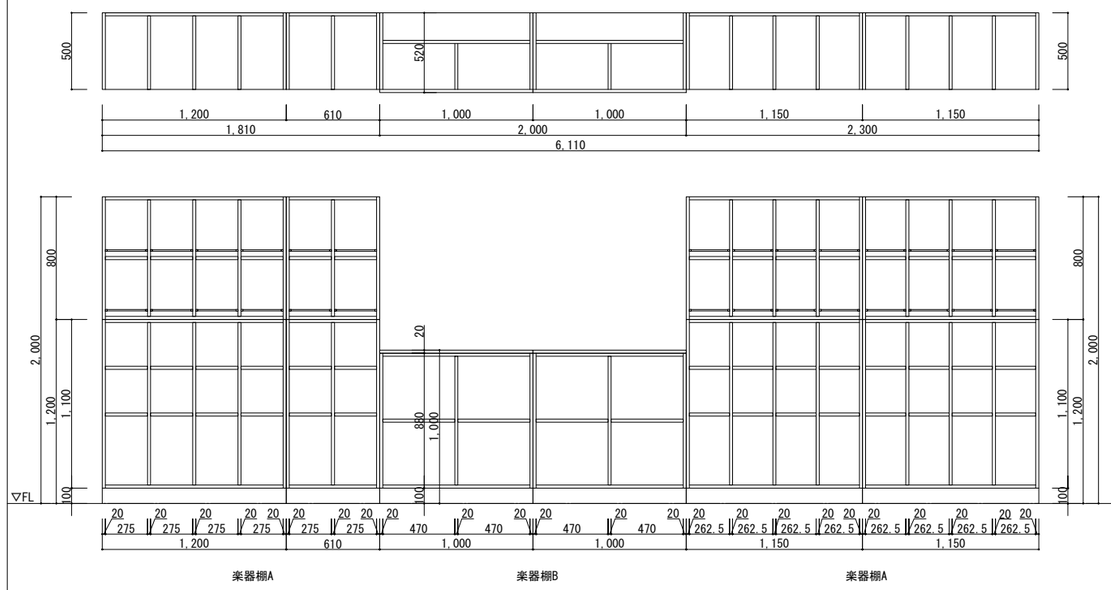

品名	楽器棚A	品番	西尾家具工芸社「MCB-11.ZZ」同等品以上

仕　様

本体主材	樹脂コート化粧パーティクルボード 木口：樹脂シートt=1.0mm貼
背 板	樹脂コート化粧MDF貼
固定棚	樹脂コート化粧パーティクルボード 木口 ：樹脂シートt1.0mm貼
台 輪	ポリ合板貼

品名	楽器棚B

仕　様

天 板	メラミン化粧板貼 ポストフォーム加工
本体主材	樹脂コート化粧パーティクルボード 木口:樹脂シートt1.0mm貼
背 板	樹脂コート化粧MDF貼
固定棚	樹脂コート化粧パーティクルボード 木口 ：樹脂シートt1.0mm貼
台 輪	ポリ合板貼

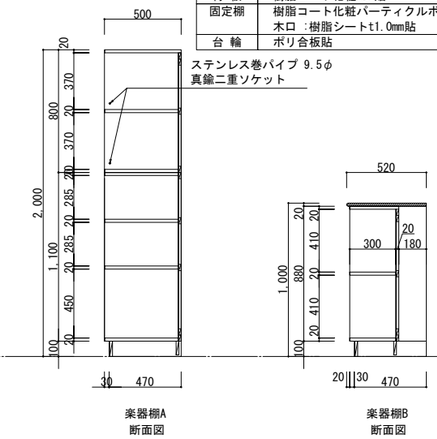

F-48　1階　音楽器具庫　楽器棚　　1ヶ所

品名	楽器棚	品番	西尾家具工芸社「MCB-11.ZZ」同等品以上

仕　様

本体主材	樹脂コート化粧パーティクルボード 木口：樹脂シートt=1.0mm貼
背 板	樹脂コート化粧MDF貼
棚 板	樹脂コート化粧MDFフラッシュ　木口：樹脂シートt=1.0mm貼 棚ダボφ9（3段）
台 輪	ポリ合板貼

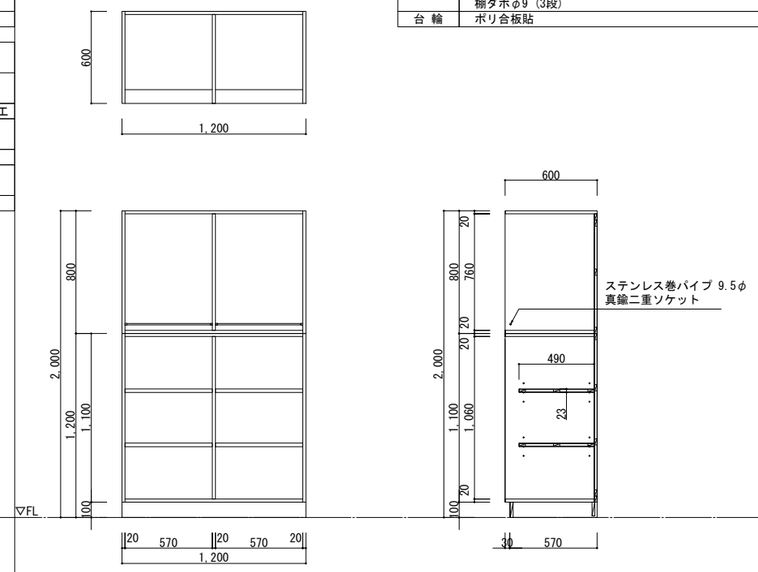

F-49　1階　多目的室（1）　システム戸棚　　1ヶ所

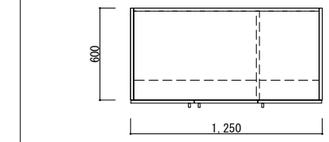

品名	システム戸棚	品番	西尾家具工芸社「NCB-1H.B」同等品以上

仕　様

本体主材	樹脂コート化粧パーティクルボード 木口：樹脂シートt=1.0mm貼
背 板	樹脂コート化粧MDF貼
開 戸	樹脂コート化粧パーティクルボード　木口：シート貼 スライド丁番(キャッチ付)、ABS樹脂製ハンドル(白) 感知式耐震ラッチ
棚 板 （上段）	樹脂コート化粧MDFフラッシュ　木口：シート貼 棚ダボφ9（3段）
棚 板 （下段）	樹脂コート化粧MDFフラッシュ　木口：樹脂シートt=1.0mm貼 棚ダボφ9（3段）
台 輪	ポリ合板貼

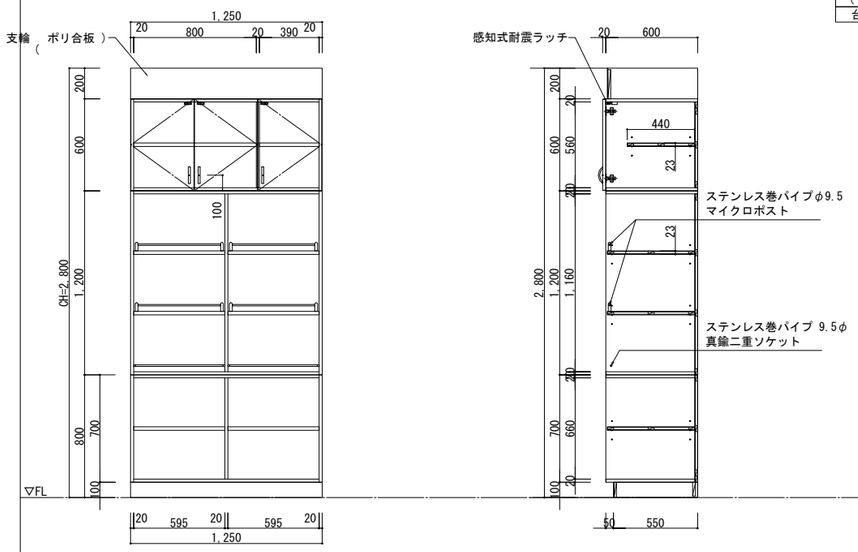

F-50　1階　配膳室　掃除用具入れ　　1ヶ所

品名	掃除用具入	品番	西尾家具工芸社「NNB-3SG.A」同等品以上

仕　様

本体主材	ガルバリウム鋼板 粉体塗装
開 戸	ガルバリウム鋼板 粉体塗装　　樹脂取手
台 輪	ガルバリウム鋼板 粉体塗装
付属品	ハンガーパイプ：SPCC φ19 塩ビ皮膜　・・・1 （Sカン6ヶ付） 戸裏　雑巾掛：SWM-B φ4 塩ビ皮膜　・・・4 シングルフック：PE　・・・6 露受皿(435×370×20)：PP　・・・1
備 考	

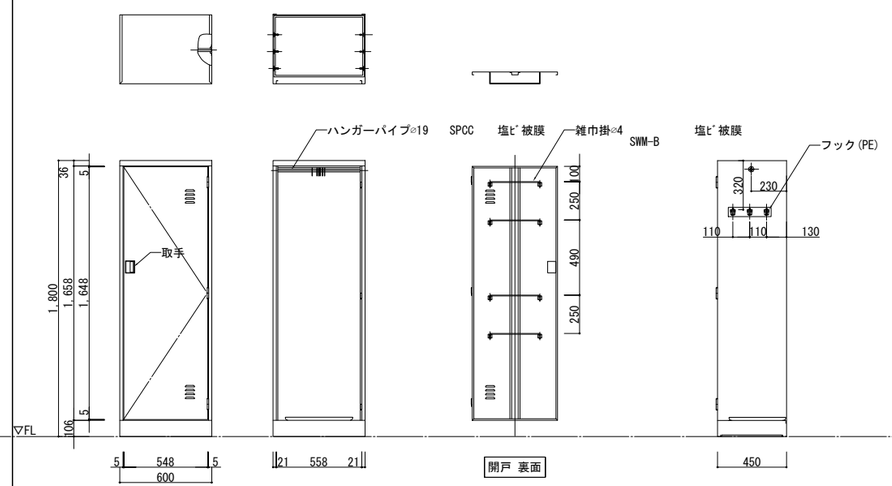

KUJI ARCHITECTS STUDIO
株式会社 久慈設計 埼玉事務所
埼玉県さいたま市桜区西堀8-20-27 サニーブレイス201号 TEL048-789-6033

一級建築士事務所	承 認	審 査	検 図	製 図
埼玉県(1)第11789号 一級建築士登録 第３２３３２４号 千葉　聡				

特 記

・既存建物竣工当時の既存図面において一部不整合があるため、工事着手前に現地調査を行い、既設取合部は実測し、設計図書通り行えない場合は、監督員と協議の上、施工のこと。
・既存仕上げ及び下地が作業に支障をきたす場合は作業範囲まで最小の範囲で撤去復旧のこと。
・新設家具の壁及び床の取り合い部は、特記なき限りシーリング（MS-2）を設けること。
・新設家具（水掛かり部）の壁及び床の取り合い部は、特記なき限りシーリング（SR-1（防カビ性））を設けること。

業務番号	工事名称		
23110	鶴ヶ島中学校大規模改修工事		
	図面内容 家具詳細図（１６）（改修）	縮尺 A3:S=1/40	図面区分 建築意匠 図面番号 A-304

F-51　2、3、4階　各室　生徒用ロッカー、掃除用具入れ　18ヶ所

※南京錠は別途とする。生徒個人が個別に準備することを想定している。

品名	生徒用ロッカー	品番	西尾家具工芸社「CRR-W6.A」同等品以上

仕様

天板	メラミン化粧板貼 ポストフォーム加工
本体主材	樹脂コート化粧パーティクルボード 木口：樹脂シートt1.0mm貼
開戸	樹脂コート化粧パーティクルボード　木口：シート貼 スライド丁番（キャッチ付）、樹脂製名札差（61x33） 南京錠タイプ錠付引手（CR-NJW）
背板	樹脂コート化粧MDF貼
台輪	ポリ合板貼
備考	名札差：カードホルダーCH-EN1・乳白色（坂詰製作所） 引手付ロッカー錠（南京錠タイプ） （ジョープリンス竹下：L-3040EM）

品名	掃除用具入れ	品番	西尾家具工芸社「NNB-3.A」同等品以上

仕様

本体主材	樹脂コート化粧パーティクルボード 木口：樹脂シートt=1.0mm貼 *地板 ステンレス板貼 SUS430 t=1.0mm
背板	樹脂コート化粧MDF貼
開戸	樹脂コート化粧パーティクルボード　木口：シート貼 スライド丁番、ABS樹脂製ハンドル（白） マグネットキャッチ
固定棚	樹脂コート化粧パーティクルボード　木口：シート貼
台輪	ポリ合板貼

附属品

ハンガーパイプ	ステンレス巻パイプφ25（Sカン9ヶ付）	1
フック	玉付回転フック（TK-30）	3
雑巾掛け（戸裏）	ステンレス巻パイプφ9.5（L350）	2

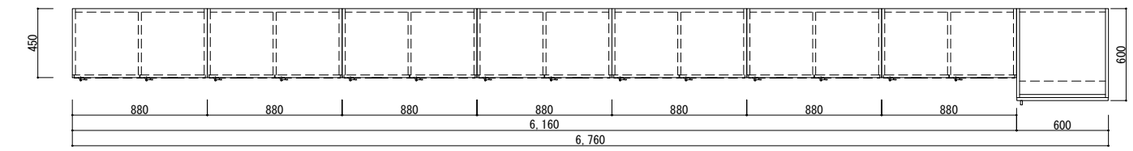

14列×3段 40人用

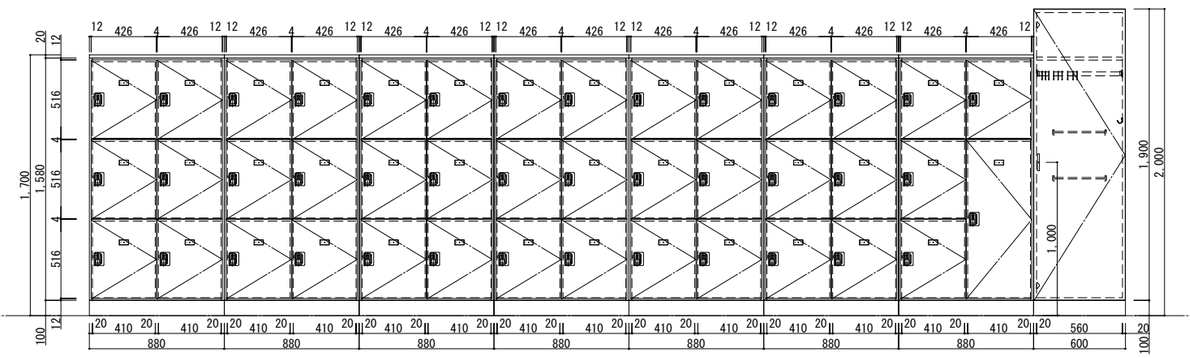

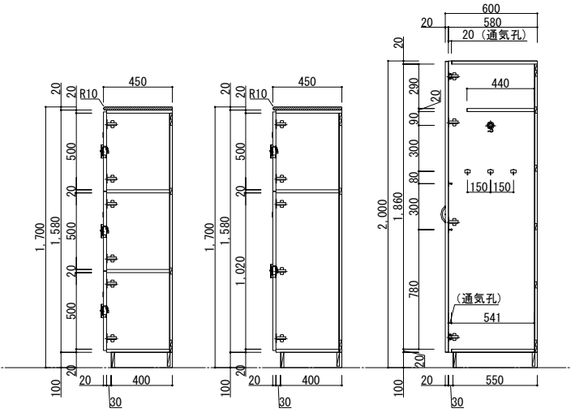

階	室名	
2階	普通教室A	1
	普通教室B	1
	普通教室C	1
	普通教室D	1
	普通教室E	1
	多目的室F	1
3階	普通教室A	1
	普通教室B	1
	普通教室C	1
	普通教室D	1
	普通教室E	1
	普通教室F	1
4階	普通教室A	1
	普通教室B	1
	普通教室C	1
	普通教室D	1
	普通教室E	1
	普通教室F	1
合計		18ヶ所

F-52　2、3、4階　各室　教師用戸棚　計22ヶ所

※全ての引違戸、開戸、引き出しに鍵を設けること。

品名	教師用戸棚	品番	西尾家具工芸社「CRKT-WO」同等品以上

仕様

天板	メラミン化粧板貼 ポストフォーム加工
本体主材	樹脂コート化粧パーティクルボード 木口：樹脂シートt1.0mm貼
背板	樹脂コート化粧MDF貼
引違戸	樹脂コート化粧パーティクルボード　木口：シート貼 樹脂成型レール、調整式戸車、樹脂製空気孔付舟底引手 プッシュ錠、引き残しストッパー
棚板	樹脂コート化粧MDFフラッシュ　木口：シート貼 棚ダボφ9（3段）
台輪	ポリ合板貼

階	室名	
2階	普通教室A	1
	普通教室B	1
	普通教室C	1
	普通教室D	1
	普通教室E	1
	多目的室F	1
	特別支援教室（1）	1
	特別支援教室（2）	1
	特別支援教室（3）	1
	特別支援教室（4）	1
3階	普通教室A	1
	普通教室B	1
	普通教室C	1
	普通教室D	1
	普通教室E	1
	普通教室F	1
4階	普通教室A	1
	普通教室B	1
	普通教室C	1
	普通教室D	1
	普通教室E	1
	普通教室F	1
合計		22ヶ所

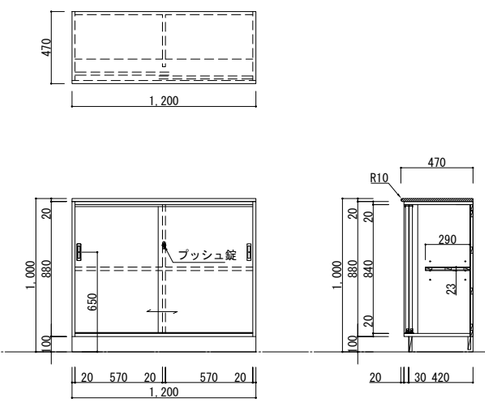

F-53　2階　校長室　サイドボード　1ヶ所

品名	サイドボード	品番	西尾家具工芸社「BUKO-240S3」同等品以上

仕様

天板	タモ練付合板貼（下地ランバーコア合板）UC塗装 木口：木面貼t=5mm UC塗装
本体主材	タモ練付合板フラッシュ UC塗装 内部（見隠れ）：ポリ合板貼（白） 木口：木面貼t=2mm UC塗装
背板	ポリ合板貼（白）
引違戸	タモ練付合板フラッシュ UC塗装 木口：単板貼 UC塗装 上レール、ガイド、キャッチ 下レール 、調整式戸車 堀込引手（桜戸引手120HL）
棚板	ポリ合板フラッシュ　木口：シート貼 棚受ダボφ9（3段）
台輪	タモ練付合板貼 UC塗装

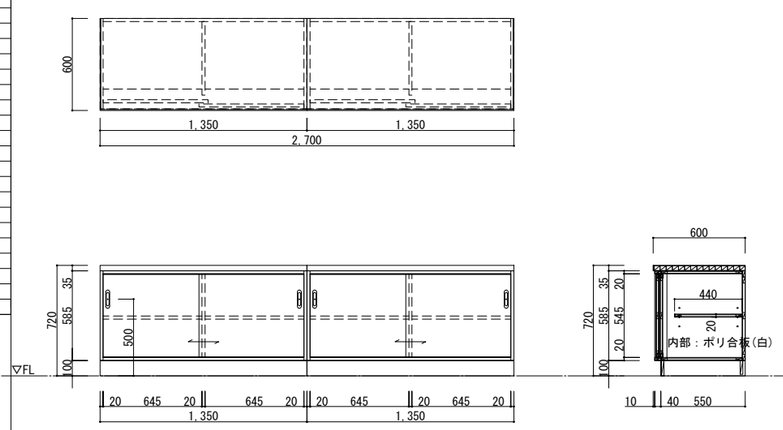

F-54　2階　校長室　サイドボード　1ヶ所

品名	サイドボード	品番	西尾家具工芸社「BUKO-240S3」同等品以上

仕様

天板	タモ練付合板貼（下地ランバーコア合板）UC塗装 木口：木面貼t=5mm UC塗装
本体主材	タモ練付合板フラッシュ UC塗装 内部（見隠れ）：ポリ合板貼（白） 木口：木面貼t=2mm UC塗装
背板	ポリ合板貼（白）
引違戸	タモ練付合板フラッシュ UC塗装 木口：単板貼 UC塗装 上レール、ガイド、キャッチ 下レール 、調整式戸車 堀込引手（桜戸引手120HL）
棚板	ポリ合板フラッシュ　木口：シート貼 棚受ダボφ9（3段）
台輪	タモ練付合板貼 UC塗装

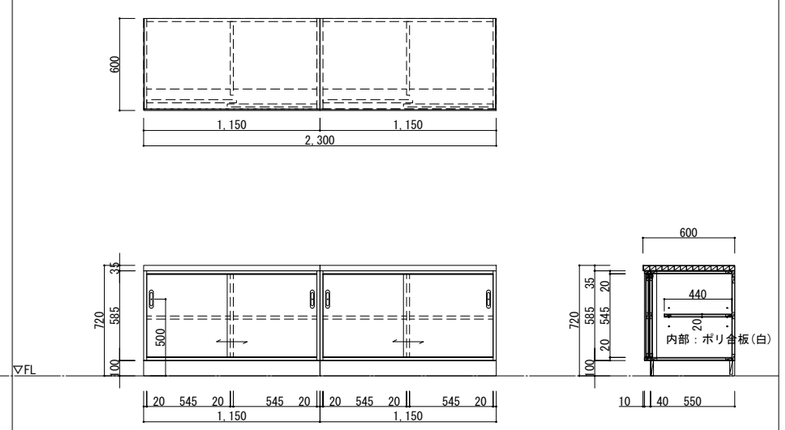

KUJI ARCHITECTS STUDIO
株式会社 久慈設計 埼玉事務所
埼玉県さいたま市桜区西堀8-20-27 サニーブレイス201号 TEL048-789-6033
一級建築士事務所 埼玉県(1)第11789号
一級建築士登録 第３２３３２４号 千葉　聡

承認	審査	検図	製図

特記

・既存建物竣工当時の既存図面において一部不整合があるため、工事着手前に現地調査を行い、既設取合部は実測し、設計図書通り行えない場合は、監督員と協議の上、施工のこと。
・既存仕上げ及び下地が作業に支障をきたす場合は作業範囲まで最小の範囲で撤去復旧のこと。
・新設家具の壁及び床の取り合い部は、特記なき限りシーリング（MS-2）を設けること。
・新設家具（水掛かり部）の壁及び床の取り合い部は、特記なき限りシーリング（SR-1（防カビ性））を設けること。

業務番号	工事名称		
23110	鶴ヶ島中学校大規模改修工事		
	図面内容：家具詳細図（１７）（改修）	縮尺 A3:S=1/40	図面区分 建築意匠 / 図面番号 A-305

F-55　2階　校長室　洗面化粧台、ロッカー、書棚　1ヶ所

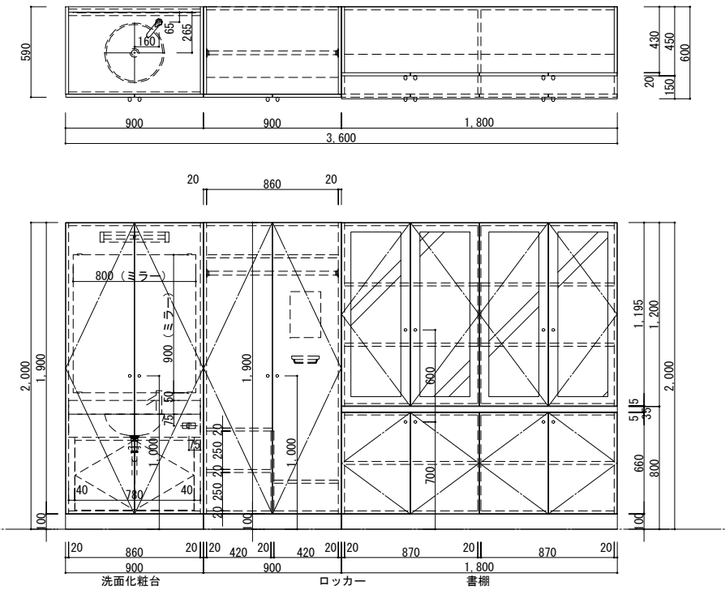

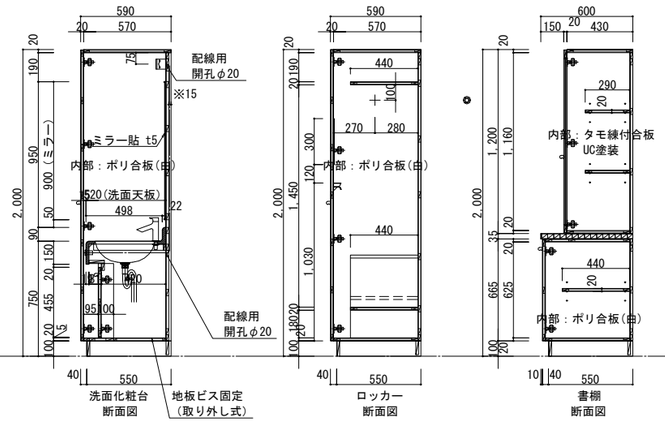

洗面化粧台 断面図　ロッカー 断面図　書棚 断面図

品名	洗面化粧台	品番	西尾家具工芸社「BUKO-240W」同等品以上

仕様		
本体主材	タモ練付合板フラッシュ UC塗装 内部(見隠れ)：ポリ合板貼(白) 木口：単板貼 UC塗装	
背 板	ポリ合板貼(白)	
開 戸	タモ練付合板フラッシュ UC塗装（両面） 木口：木面貼t=2mm UC塗装 スライド丁番(キャッチ付)、ドームツマミφ20(WB)	
内部扉	ポリ合板フラッシュ(白)　木口：シート貼 スライド丁番(キャッチ付)、ドームツマミφ20(WB)	
台 輪	タモ練付合板貼 UC塗装	
附属器具		
洗面天板（白）	メラミン化粧板貼 ポストフォーム加工	1
洗面ボール(白)	人工大理石：KMB13AGW-3	1
排水金具	HMB3005（オーバーフロー無）	1
床排水用 Sトラップ	HMB3003（床排水用）	1
立水栓（単水栓）	Y50750H	1
LED照明用器具	LSEB7200LE1(パナソニック)：12W	1
照明用スイッチ	WCF2003W・WCF8201WK	1
ミラー	鏡：800×900 ミラー受：ステン二重折鏡押1号×4ヶ	1

水栓・排水金具・排水トラップの取付は設備工事
給排水の接続は設備工事（一切別途）
※トラップ形状、要確認。　Sトラップ（床配管用）
/Pトラップ（壁配管用）

品名	ロッカー	品番	西尾家具工芸社「BUKO-240L」同等品以上

仕様		
本体主材	タモ練付合板フラッシュ UC塗装 内部(見隠れ)：ポリ合板貼(白) 木口：単板貼 UC塗装	
背 板	ポリ合板貼(白)	
開 戸	タモ練付合板フラッシュ UC塗装 木口：木面貼t=2mm UC塗装 スライド丁番(キャッチ付)、ドームツマミφ20(WB)	
固定棚	ポリ合板フラッシュ　木口：シート貼	
台 輪	タモ練付合板貼 UC塗装	
附属品		
ハンガーパイプ	ステンレス巻パイプφ25	2
ミラー	鏡：200×300 ミラー受：ステン二重折鏡押1号 x4ヶ	2
ネクタイ掛付小物入	バッケンボックス-N（アトム）	2

品名	書棚	品番	BUKO-240R

仕様	
本体主材	タモ練付合板フラッシュ UC塗装 内部(見隠れ)：ポリ合板貼(白) 木口：単板貼 UC塗装
背 板	上段：タモ練付合板貼 UC塗装 下段：ポリ合板貼(白)
開 戸 (ガラス戸)	枠組：タモ練付合板貼 UC塗装 木口：木面貼t=2mm UC塗装 ガラス：透明強化ガラスt=4mm、木製ガラス押え スライド丁番(キャッチ付)、ドームツマミφ20(WB)
中 天	タモ練付合板貼(下地ランバーコア合板) UC塗装 木口：木面貼t=5mm UC塗装
開 戸	タモ練付合板フラッシュ UC塗装 木口：木面貼t=2mm UC塗装 スライド丁番(キャッチ付)、ドームツマミφ20(WB)
棚 板	上段：タモ練付合板フラッシュ UC塗装 下段：ポリ合板フラッシュ(白) 棚ダボφ9（3段）
台 輪	タモ練付合板貼 UC塗装

F-56　2階　職員室　サイドボード　1ヶ所

※全ての引違戸、開戸、引き出しに鍵を設けること。

品名	教師用戸棚	品番	西尾家具工芸社「BUW-W1」同等品以上

仕様	
天 板	メラミン化粧板貼 ポストフォーム加工
本体主材	樹脂コート化粧パーティクルボード 木口：樹脂シートt=1.0mm貼
背 板	樹脂コート化粧MDF貼
引違戸	樹脂コート化粧パーティクルボード　木口：シート貼 樹脂成型レール、調整式戸車、樹脂製空気孔付舟底引手 引き残しストッパー、プッシュ錠
棚 板	樹脂コート化粧MDFフラッシュ　木口：シート貼 棚ダボφ9（3段）
台 輪	ポリ合板貼

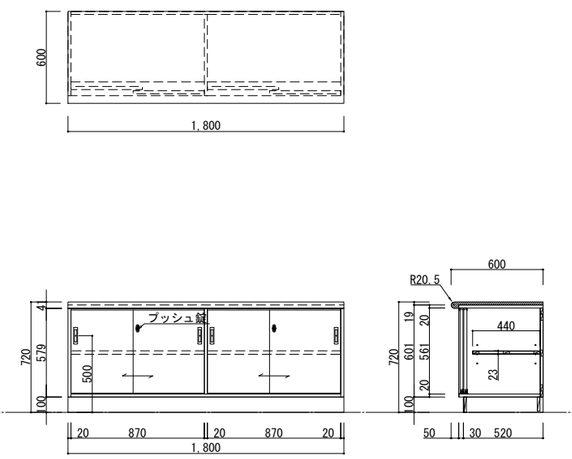

F-57　2階　職員室　サイドボード　1ヶ所

※全ての引違戸、開戸、引き出しに鍵を設けること。

品名	教師用戸棚	品番	西尾家具工芸社「BUW-W1」同等品以上

仕様	
天 板	メラミン化粧板貼 ポストフォーム加工
本体主材	樹脂コート化粧パーティクルボード 木口：樹脂シートt=1.0mm貼
背 板	樹脂コート化粧MDF貼
引違戸	樹脂コート化粧パーティクルボード　木口：シート貼 樹脂成型レール、調整式戸車、樹脂製空気孔付舟底引手 引き残しストッパー、プッシュ錠
棚 板	樹脂コート化粧MDFフラッシュ　木口：シート貼 棚ダボφ9（3段）
台 輪	ポリ合板貼

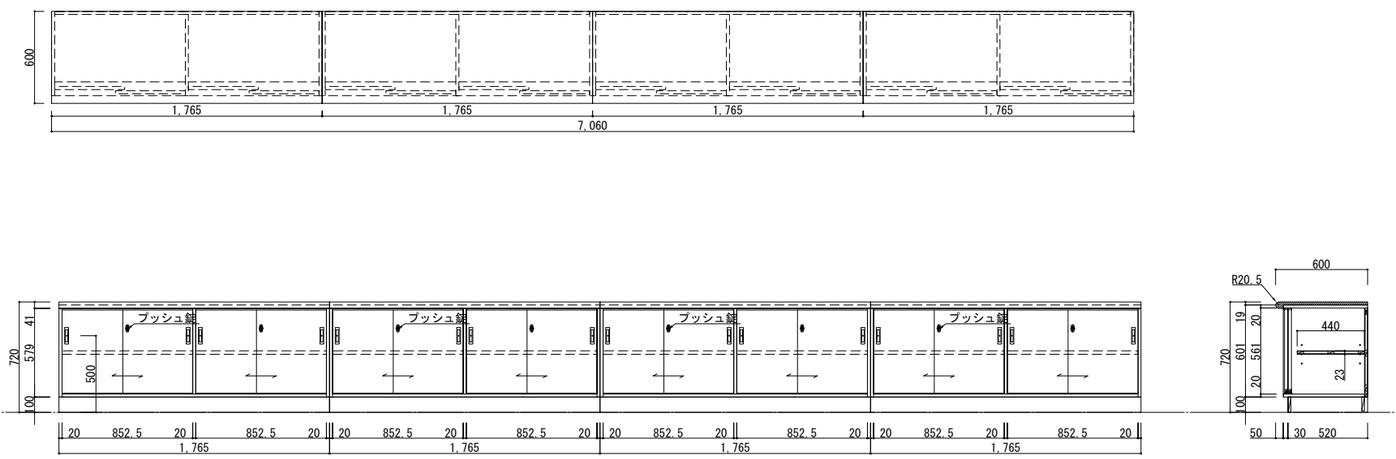

KUJI ARCHITECTS STUDIO
株式会社 久慈設計 埼玉事務所
埼玉県さいたま市桜区西堀8-20-27 サニーブレイス201号 TEL048-789-6033
一級建築士事務所 埼玉県(1)第11789号
一級建築士登録 第３２３３２４号 千葉　聡

承認	審査	検図	製図

特記
・既存建物竣工当時の既存図面において一部不整合があるため、工事着手前に現地調査を行い、既設取合部は実測し、設計図書通り行えない場合は、監督員と協議の上、施工のこと。
・既存仕上げ及び下地が作業に支障をきたす場合は作業範囲まで最小の範囲で撤去復旧のこと。
・新設家具の壁及び床の取り合い部は、特記なき限りシーリング（MS-2）を設けること。
・新設家具（水掛かり部）の壁及び床の取り合い部は、特記なき限りシーリング（SR-1（防カビ性））を設けること。

業務番号	工事名称		
23110	鶴ヶ島中学校大規模改修工事		
	図面内容：家具詳細図（１８）（改修）	縮尺：A3:S=1/40	図面区分：建築意匠 図面番号：A-306

F-58　2階　職員室　サイドボード　1ヶ所

※全ての引違戸、開戸、引き出しに鍵を設けること。

品名	教師用戸棚	品番	西尾家具工芸社 「BUW-W1」同等品以上

仕様	
天 板	メラミン化粧板貼 ポストフォーム加工
本体主材	樹脂コート化粧パーティクルボード 木口：樹脂シートt=1.0mm貼
背 板	樹脂コート化粧MDF貼
引違戸	樹脂コート化粧パーティクルボード　木口：シート貼 樹脂成型レール、調整式戸車、樹脂製空気孔付舟底引手 引き残しストッパー、プッシュ錠
棚 板	樹脂コート化粧MDFフラッシュ　木口：シート貼 棚ダボφ9（3段）
台 輪	ポリ合板貼

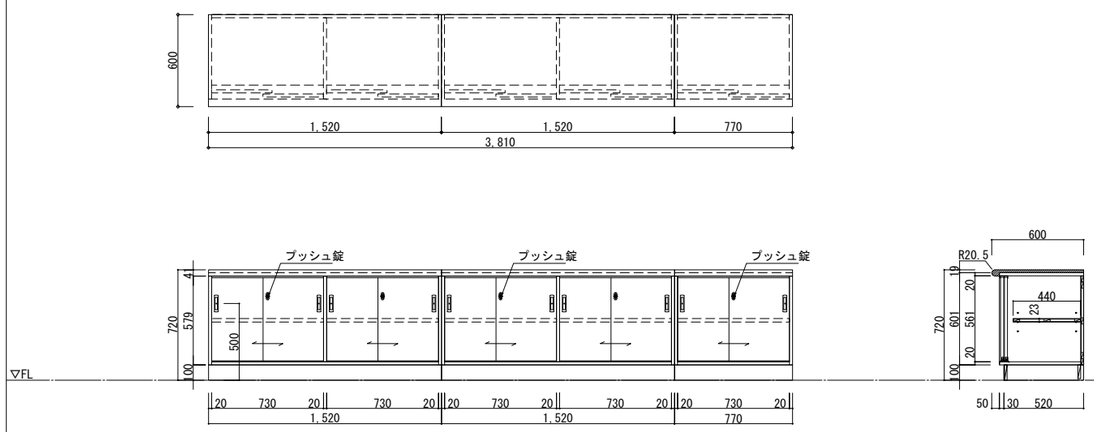

F-59　2階　職員室　サイドボード　1ヶ所

※全ての引違戸、開戸、引き出しに鍵を設けること。

品名	教師用戸棚	品番	西尾家具工芸社 「BUW-W1.A」同等品以上

仕様	
天 板	メラミン化粧板貼 ポストフォーム加工
本体主材	樹脂コート化粧パーティクルボード 木口：樹脂シートt=1.0mm貼
背 板	樹脂コート化粧MDF貼
引違戸	樹脂コート化粧パーティクルボード　木口：シート貼 樹脂成型レール、調整式戸車、樹脂製空気孔付舟底引手 引き残しストッパー、プッシュ錠
棚 板	樹脂コート化粧MDFフラッシュ　木口：シート貼 棚ダボφ9（3段）
台 輪	ポリ合板貼

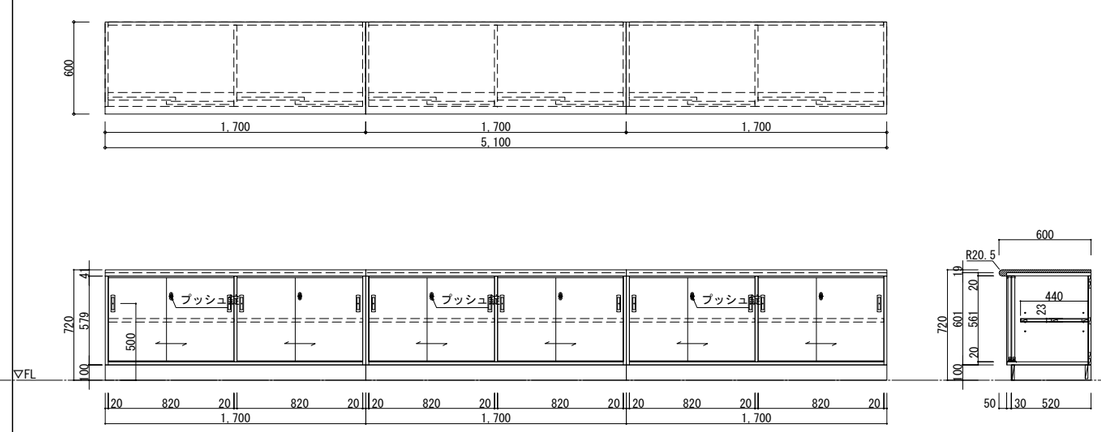

F-60　2階　職員室　サイドボード　1ヶ所

※全ての引違戸、開戸、引き出しに鍵を設けること。

品名	教師用戸棚	品番	西尾家具工芸社 「BUW-W1.A」同等品以上

仕様	
天 板	メラミン化粧板貼 ポストフォーム加工
本体主材	樹脂コート化粧パーティクルボード 木口：樹脂シートt=1.0mm貼
背 板	樹脂コート化粧MDF貼
引違戸	樹脂コート化粧パーティクルボード　木口：シート貼 樹脂成型レール、調整式戸車、樹脂製空気孔付舟底引手 引き残しストッパー、プッシュ錠
棚 板	樹脂コート化粧MDFフラッシュ　木口：シート貼 棚ダボφ9（3段）
台 輪	ポリ合板貼

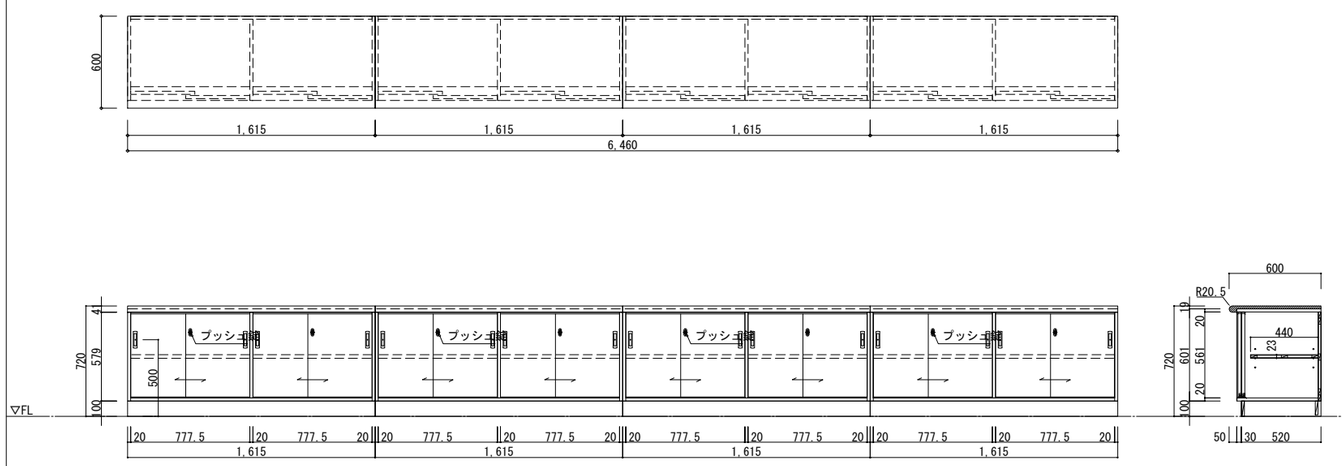

F-61　2階　職員室　サイドボード　1ヶ所

※全ての引違戸、開戸、引き出しに鍵を設けること。

品名	教師用戸棚	品番	西尾家具工芸社 「BUW-W1.A」同等品以上

仕様	
天 板	メラミン化粧板貼 ポストフォーム加工
本体主材	樹脂コート化粧パーティクルボード 木口：樹脂シートt=1.0mm貼
背 板	樹脂コート化粧MDF貼
引違戸	樹脂コート化粧パーティクルボード　木口：シート貼 樹脂成型レール、調整式戸車、樹脂製空気孔付舟底引手 引き残しストッパー、プッシュ錠
棚 板	樹脂コート化粧MDFフラッシュ　木口：シート貼 棚ダボφ9（3段）
台 輪	ポリ合板貼

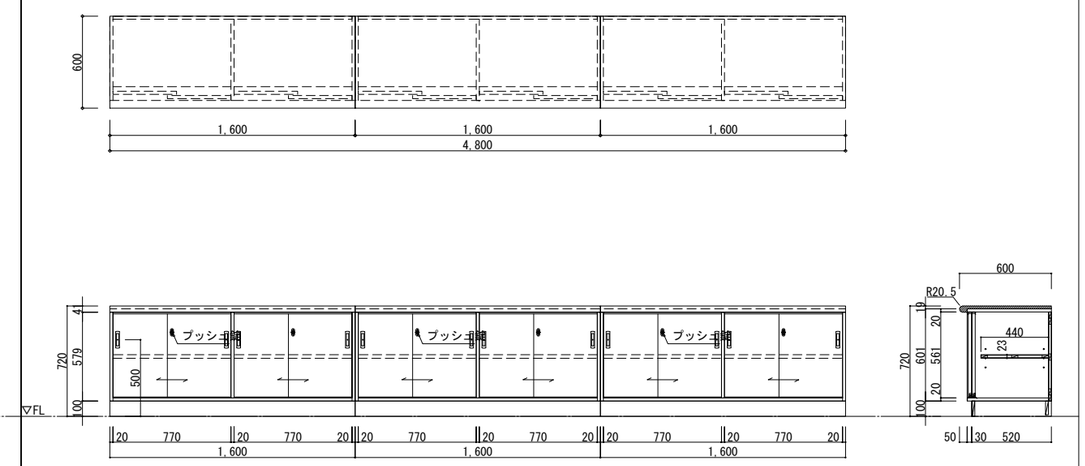

KUJI ARCHITECTS STUDIO
株式会社 久慈設計 埼玉事務所
埼玉県さいたま市桜区西堀8-20-27 サニーブレイス201号 TEL048-789-6033
一級建築士事務所 埼玉県(1)第11789号
一級建築士登録 第３２３３２４号 千葉　聡

承認	審査	検図	製図

特記
・既存建物竣工当時の既存図面において一部不整合があるため、工事着手前に現地調査を行い、既設取合部は実測し、設計図書通り行えない場合は、監督員と協議の上、施工のこと。
・既存仕上げ及び下地が作業に支障をきたす場合は作業範囲まで最小の範囲で撤去復旧のこと。
・新設家具の壁及び床の取り合い部は、特記なき限りシーリング（MS-2）を設けること。
・新設家具（水掛かり部）の壁及び床の取り合い部は、特記なき限りシーリング（SR-1（防カビ性））を設けること。

業務番号	工事名称		
23110	鶴ヶ島中学校大規模改修工事		
	図面内容 家具詳細図（１９）（改修）	縮尺 A3:S=1/40	図面区分 建築意匠 図面番号 A-307

F-62　2階　職員室　ハイカウンター　1ヶ所

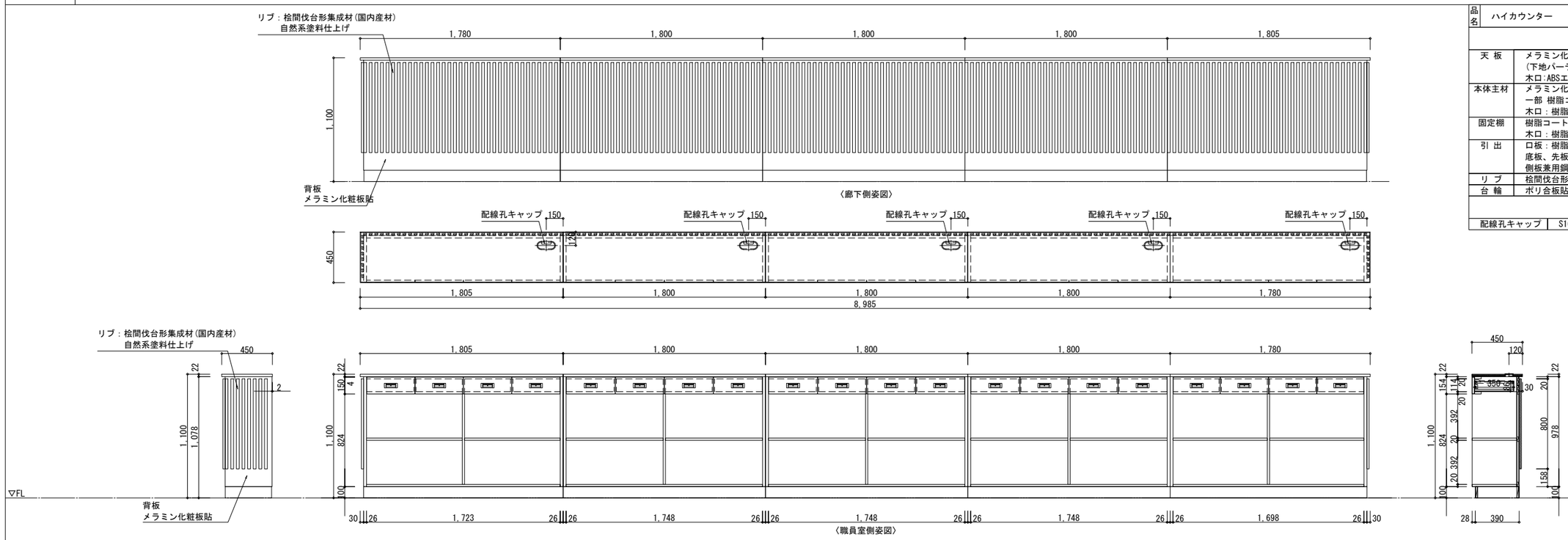

品名	ハイカウンター
仕様	
天板	メラミン化粧板貼 (下地パーティクルボード　裏面バッカー貼) 木口:ABSエッジt2.0mm貼
本体主材	メラミン化粧板フラッシュ（内部：樹脂コート化粧MDF貼) 一部 樹脂コート化粧パーティクルボード 木口：樹脂シートt=1.0mm貼
固定棚	樹脂コート化粧パーティクルボード 木口：樹脂シートt=1.0mm貼
引出	口板：樹脂コート化粧パーティクルボード　木口：シート貼 底板、先板：樹脂コート化粧パーティクルボード 側板兼用鋼製スライドレール、樹脂製空気孔付堀込引手
リブ	桧間伐台形集成材(国内産材)25×20 自然系塗料仕上げ
台輪	ポリ合板貼
附属品	
配線孔キャップ	S165-76型(クリーム)　5

2階　放送室　システム戸棚　1ヶ所

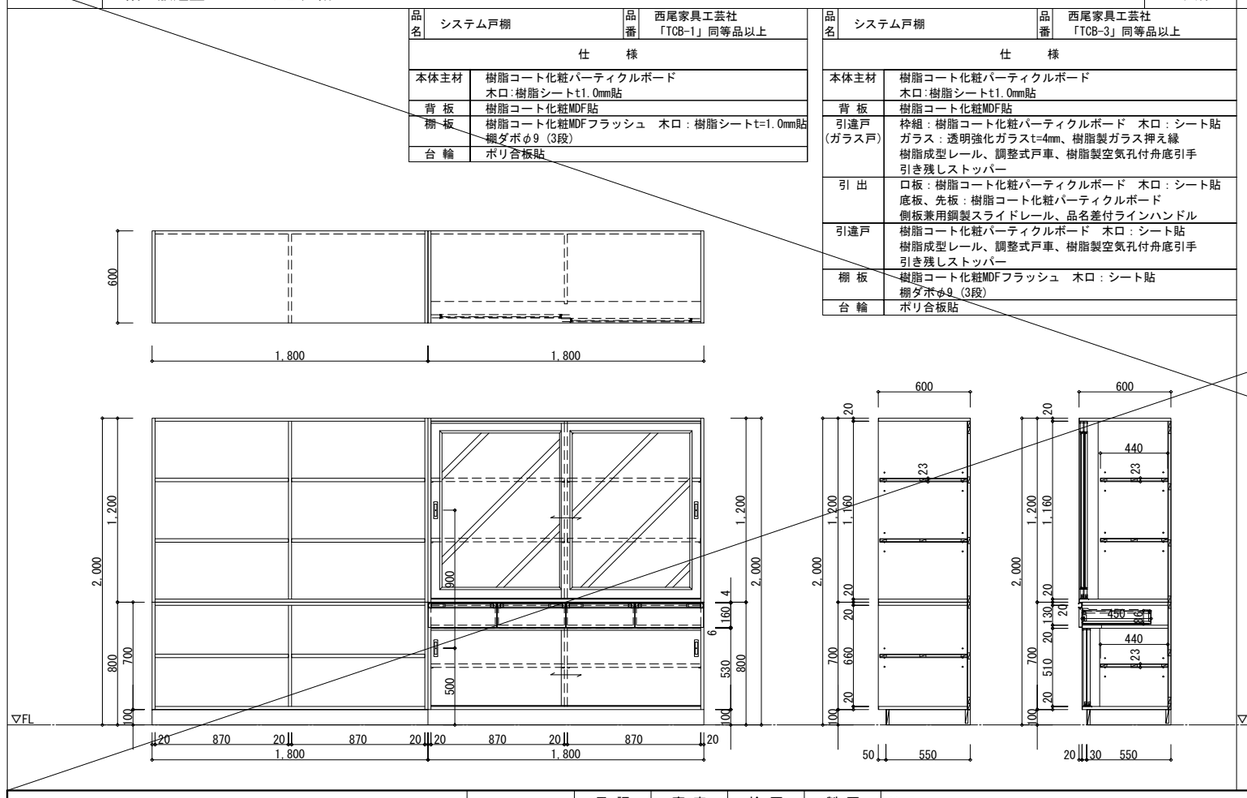

品名	システム戸棚	品番	西尾家具工芸社「TCB-1」同等品以上
仕様			
本体主材	樹脂コート化粧パーティクルボード 木口:樹脂シートt1.0mm貼		
背板	樹脂コート化粧MDF貼		
棚板	樹脂コート化粧MDFフラッシュ　木口：樹脂シートt=1.0mm貼 棚ダボφ9（3段）		
台輪	ポリ合板貼		

品名	システム戸棚	品番	西尾家具工芸社「TCB-3」同等品以上
仕様			
本体主材	樹脂コート化粧パーティクルボード 木口:樹脂シートt1.0mm貼		
背板	樹脂コート化粧MDF貼		
引違戸(ガラス戸)	枠組：樹脂コート化粧パーティクルボード　木口：シート貼 ガラス：透明強化ガラスt=4mm、樹脂製ガラス押え縁 樹脂成型レール、調整式戸車、樹脂製空気孔付舟底引手 引き残しストッパー		
引出	口板：樹脂コート化粧パーティクルボード　木口：シート貼 底板、先板：樹脂コート化粧パーティクルボード 側板兼用鋼製スライドレール、品名差付ラインハンドル		
引違戸	樹脂コート化粧パーティクルボード　木口：シート貼 樹脂成型レール、調整式戸車、樹脂製空気孔付舟底引手 引き残しストッパー		
棚板	樹脂コート化粧MDFフラッシュ　木口：シート貼 棚ダボφ9（3段）		
台輪	ポリ合板貼		

2階　放送室　カウンター　1ヶ所

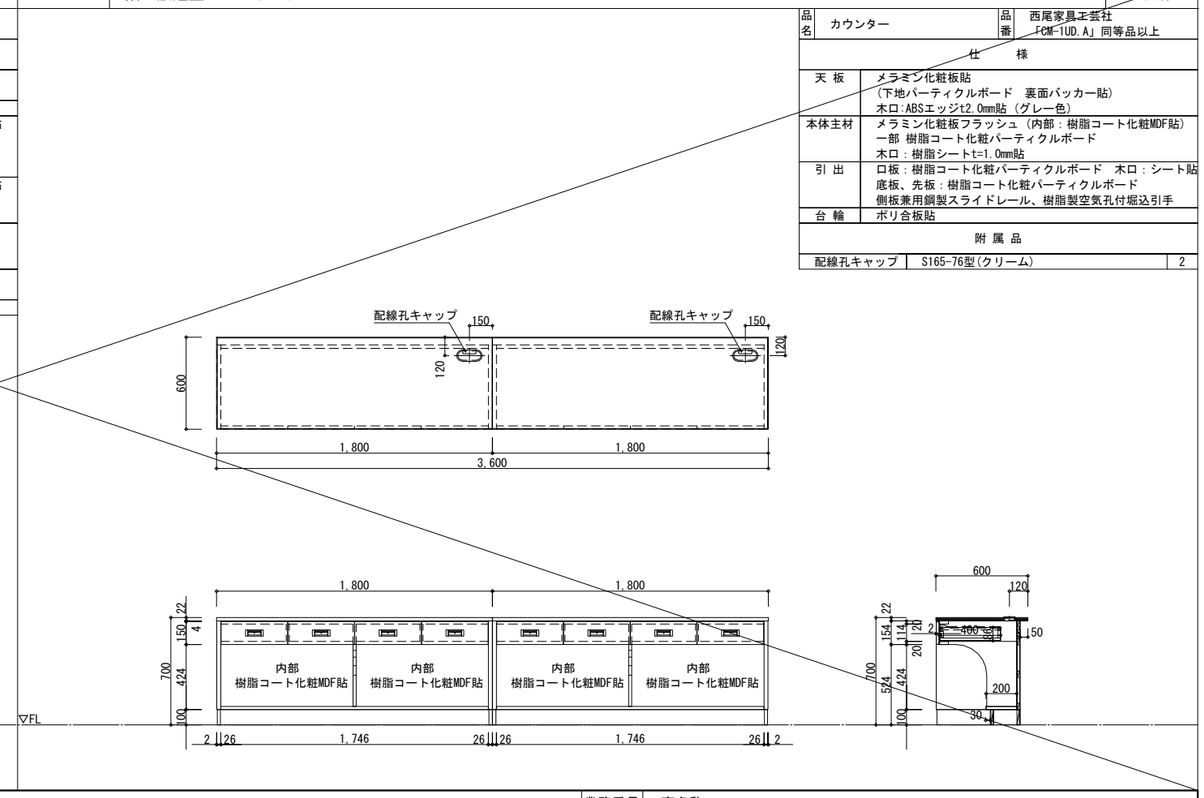

品名	カウンター	品番	西尾家具工芸社「CM-1UD.A」同等品以上
仕様			
天板	メラミン化粧板貼 (下地パーティクルボード　裏面バッカー貼) 木口:ABSエッジt2.0mm貼（グレー色）		
本体主材	メラミン化粧板フラッシュ（内部：樹脂コート化粧MDF貼) 一部 樹脂コート化粧パーティクルボード 木口：樹脂シートt=1.0mm貼		
引出	口板：樹脂コート化粧パーティクルボード　木口：シート貼 底板、先板：樹脂コート化粧パーティクルボード 側板兼用鋼製スライドレール、樹脂製空気孔付堀込引手		
台輪	ポリ合板貼		
附属品			
配線孔キャップ	S165-76型(クリーム)　2		

KUJI ARCHITECTS STUDIO
株式会社 久慈設計 埼玉事務所
埼玉県さいたま市桜区西堀8-20-27 サニーブレイス201号 TEL048-789-6033
一級建築士事務所 埼玉県(1)第11789号
一級建築士登録 第３２３３２４号 千葉　聡

承認	審査	検図	製図

特記
・既存建物竣工当時の既存図面において一部不整合があるため、工事着手前に現地調査を行い、既設取合部は実測し、設計図書通り行えない場合は、監督員と協議の上、施工のこと。
・既存仕上げ及び下地が作業に支障をきたす場合は作業範囲まで最小の範囲で撤去復旧のこと。
・新設家具の壁及び床の取り合い部は、特記なき限りシーリング（MS-2）を設けること。
・新設家具（水掛かり部）の壁及び床の取り合い部は、特記なき限りシーリング（SR-1（防カビ性））を設けること。

業務番号	工事名称		
23110	鶴ヶ島中学校大規模改修工事		
	図面内容：家具詳細図（２０）（改修）	縮尺 A3:S=1/40	図面区分 建築意匠 図面番号 A-308

F-63　2階　メディアセンター　カウンター（2段タイプ）　1ヶ所

品名	カウンター(2段タイプ)	品番	西尾家具工芸社 「WC-2.ZZ」同等品以上

仕様

天板	桧間伐台形集成材(国内産材) UC塗装
本体主材	桧間伐台形集成材(国内産材) 自然系塗料仕上げ
引出	口板：桧間伐台形集成材(国内産材) 自然系塗料仕上げ 内部：桧間伐台形集成材(国内産材) 自然系塗料仕上げ 底板：化粧MDFt=4mm スライドレール、手掛かり面取加工
棚板	桧間伐台形集成材(国内産材) 自然系塗料仕上げ
台輪	桧間伐台形集成材(国内産材) 自然系塗料仕上げ

附属品

配線孔キャップ	S165-76型(クリーム)	2

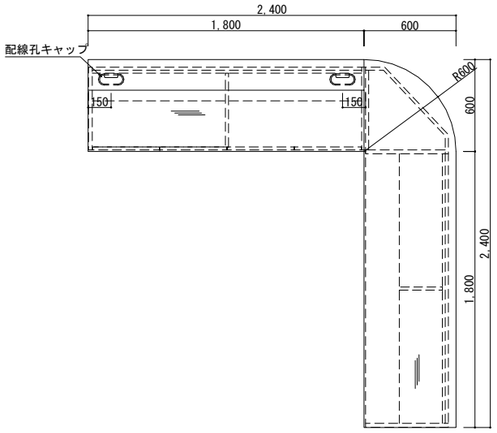

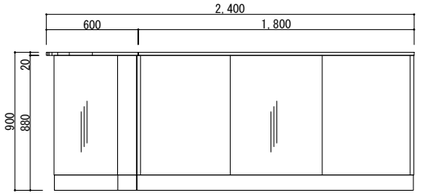

生徒側姿図

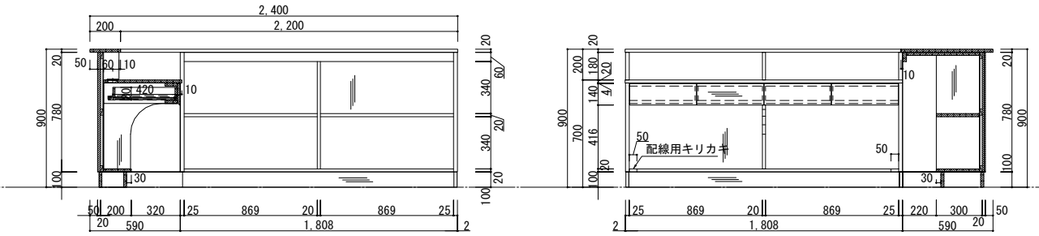

F-64　2階　メディアセンター　整理戸棚　1ヶ所

品名	整理戸棚	品番	西尾家具工芸社 「WNBK-1.A」同等品以上

仕様

中天	桧間伐台形集成材(国内産材) 自然系塗料仕上げ
本体主材	桧間伐台形集成材(国内産材) 自然系塗料仕上げ
背板	化粧MDFt=4mm
引出	口板：桧間伐台形集成材(国内産材) 自然系塗料仕上げ 内部：桧間伐台形集成材(国内産材) 自然系塗料仕上げ 底板：化粧MDFt=4mm スライドレール、手掛かり面取加工
引違戸	框組：桧間伐台形集成材(国内産材) 自然系塗料仕上げ 鏡板：桧間伐台形集成材(国内産材) 自然系塗料仕上げ 手掛かり加工
棚板	桧間伐台形集成材(国内産材) 自然系塗料仕上げ (上段)ステンレス面付棚柱 ステンレス棚受(可動ピッチ20mm) (下段)棚ダボφ9 (3段)
台輪	桧間伐台形集成材(国内産材) 自然系塗料仕上げ

蔵書数：約348冊/1冊t=20mm

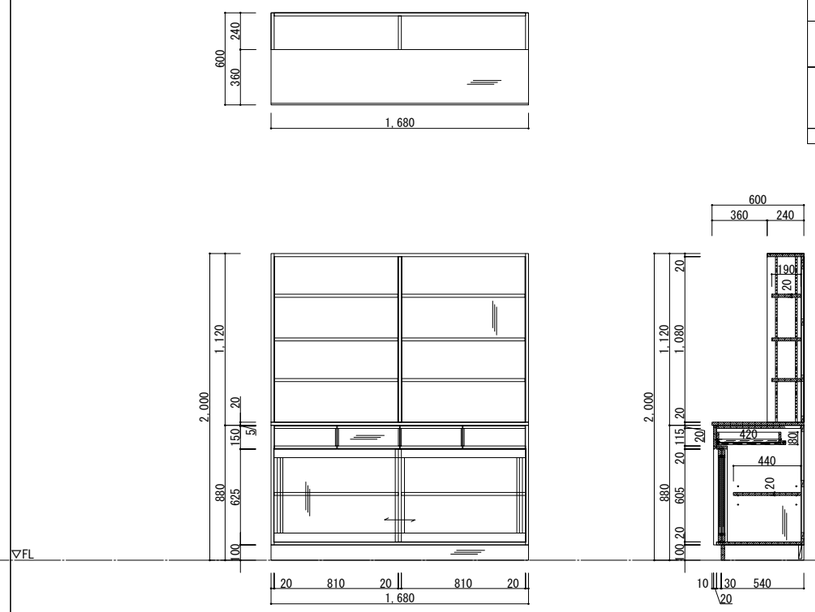

F-65　2階　メディアセンター　両面垂直展示書架（3段）　3ヶ所

品名	両面垂直展示書架（2連3段）	品番	西尾家具工芸社 「NB130DT-70」同等品以上

仕様

天板	桧間伐台形集成材(国内産材) 自然系塗料仕上げ
本体	桧間伐台形集成材(国内産材) 自然系塗料仕上げ 「地板取り外し式」
背板	桧間伐台形集成材(国内産材) 自然系塗料仕上げ
棚板	桧間伐台形集成材(国内産材) 自然系塗料仕上げ ステンレス面付棚柱、ステンレス棚受(可動ピッチ20mm) (棚裏　跳ね上げ防止金物)
台輪	桧間伐台形集成材(国内産材) 自然系塗料仕上げ
エンドパネル	桧間伐台形集成材(国内産材) 自然系塗料仕上げ

蔵書数：約504冊/1冊t=20mm

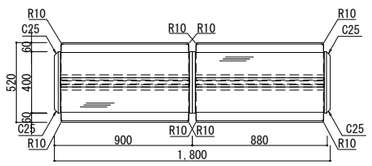

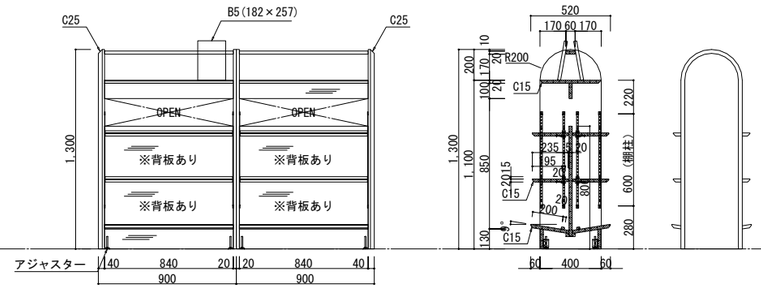

F-66　2階　メディアセンター　両面垂直展示書架（4段）　3ヶ所

品名	両面垂直展示書架（4段）	品番	西尾家具工芸社 「NB140DT-70」同等品以上

仕様

天板	桧間伐台形集成材(国内産材) 自然系塗料仕上げ
本体	桧間伐台形集成材(国内産材) 自然系塗料仕上げ 「地板取り外し式」
背板	桧間伐台形集成材(国内産材) 自然系塗料仕上げ
棚板	桧間伐台形集成材(国内産材) 自然系塗料仕上げ ステンレス面付棚柱、ステンレス棚受(可動ピッチ20mm) (棚裏　跳ね上げ防止金物)
台輪	桧間伐台形集成材(国内産材) 自然系塗料仕上げ
エンドパネル	桧間伐台形集成材(国内産材) 自然系塗料仕上げ

蔵書数：約1680冊/1冊t=20mm

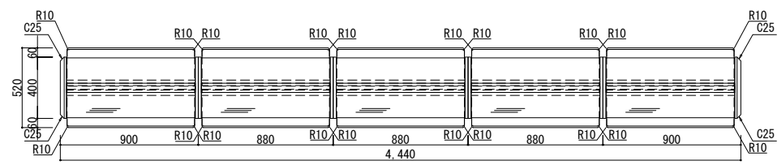

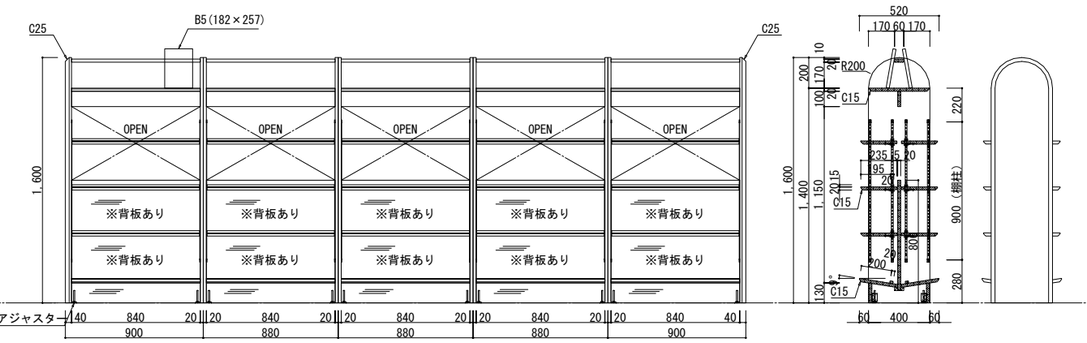

KUJI ARCHITECTS STUDIO
株式会社 久慈設計 埼玉事務所
埼玉県さいたま市桜区西堀8-20-27 サニーブレイス201号 TEL048-789-6033

一級建築士事務所	承認	審査	検図	製図
埼玉県(1)第11789号 一級建築士登録 第３２３３２４号 千葉　聡				

特記

・既存建物竣工当時の既存図面において一部不整合があるため、工事着手前に現地調査を行い、既設取合部は実測し、設計図書通り行えない場合は、監督員と協議の上、施工のこと。
・既存仕上げ及び下地が作業に支障をきたす場合は作業範囲まで最小の範囲で撤去復旧のこと。
・新設家具の壁及び床の取り合い部は、特記なき限りシーリング（MS-2）を設けること。
・新設家具（水掛かり部）の壁及び床の取り合い部は、特記なき限りシーリング（SR-1（防カビ性））を設けること。

業務番号	工事名称	縮尺	図面区分
23110	鶴ヶ島中学校大規模改修工事	A3:S=1/40	建築意匠
	図面内容：家具詳細図（２１）（改修）		図面番号 A-309

F-67　2階　メディアセンター　両面垂直書架（4段）　4ヶ所

品名	両面垂直書架（4段）	品番	西尾家具工芸社 「NB140D-70」同等品以上
天 板	桧間伐台形集成材(国内産材) 自然系塗料仕上げ		
本 体	桧間伐台形集成材(国内産材) 自然系塗料仕上げ 「地板取り外し式」		
背 板	桧間伐台形集成材(国内産材) 自然系塗料仕上げ		
棚 板	桧間伐台形集成材(国内産材) 自然系塗料仕上げ ステンレス面付棚柱、ステンレス棚受(可動ピッチ20mm) （棚裏　跳ね上げ防止金物）		
台 輪	桧間伐台形集成材(国内産材) 自然系塗料仕上げ		
エンドパネル	桧間伐台形集成材(国内産材) 自然系塗料仕上げ		

蔵書数：約1344冊/1冊t=20mm

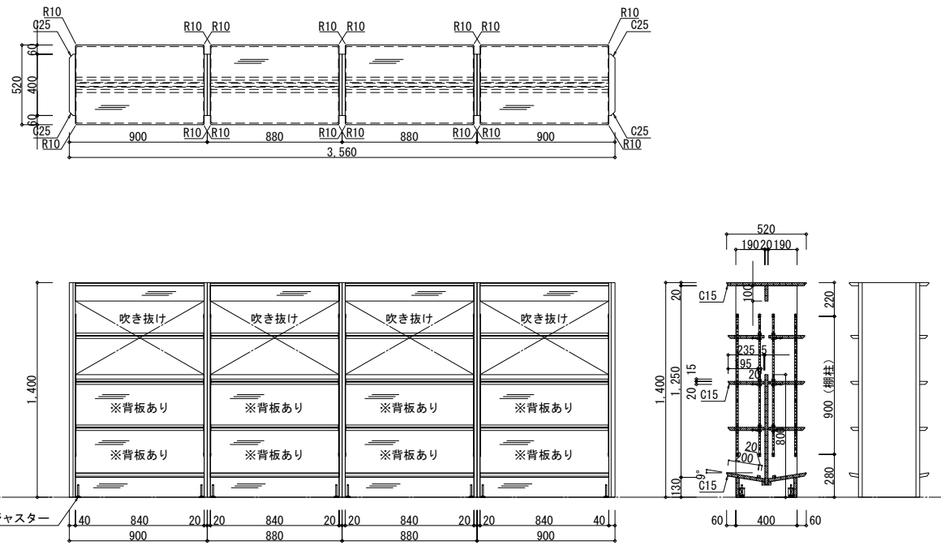

F-68　2階　メディアセンター　両面垂直書架（4段）　1ヶ所

品名	両面垂直書架（4段）	品番	西尾家具工芸社 「NB140D-70」同等品以上
天 板	桧間伐台形集成材(国内産材) 自然系塗料仕上げ		
本 体	桧間伐台形集成材(国内産材) 自然系塗料仕上げ 「地板取り外し式」		
背 板	桧間伐台形集成材(国内産材) 自然系塗料仕上げ		
棚 板	桧間伐台形集成材(国内産材) 自然系塗料仕上げ ステンレス面付棚柱、ステンレス棚受(可動ピッチ20mm) （棚裏　跳ね上げ防止金物）		
台 輪	桧間伐台形集成材(国内産材) 自然系塗料仕上げ		
エンドパネル	桧間伐台形集成材(国内産材) 自然系塗料仕上げ		

蔵書数：約1008冊/1冊t=20mm

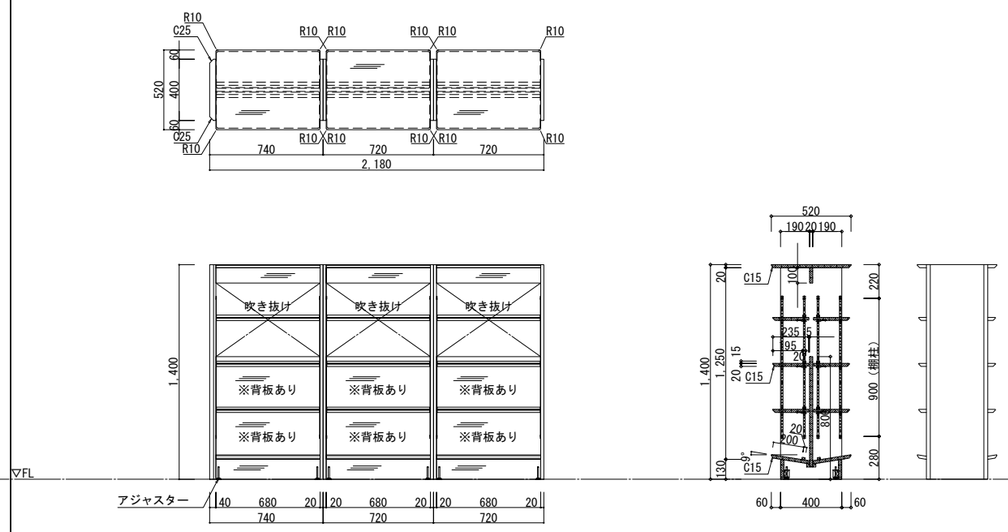

F-69　2階　メディアセンター　新聞架、片面垂直書架（6段）　1ヶ所

品名	新聞架	品番	西尾家具工芸社 「WBP-615」同等品以上
仕　様			
本体主材	桧間伐台形集成材(国内産材) 自然系塗料仕上げ 新聞はさみ掛け金物：スチール メラミン焼付塗装		
脚 部	ブラパートアジャスター x4		
附 属 品			
新聞はさみ	NP-1000	6	

品名	片面垂直書架（6段）	品番	西尾家具工芸社 「NB160S-70.C」同等品以上
仕　様			
天 板	桧間伐台形集成材(国内産材) 自然系塗料仕上げ		
本 体	桧間伐台形集成材(国内産材) 自然系塗料仕上げ 「地板取り外し式」		
背 板	化粧MDFt4mm		
棚 板	桧間伐台形集成材(国内産材) 自然系塗料仕上げ ステンレス面付棚柱、ステンレス棚受(可動ピッチ20mm) （棚裏　跳ね上げ防止金物）		
台 輪	桧間伐台形集成材(国内産材) 自然系塗料仕上げ		
エンドパネル	桧間伐台形集成材(国内産材) 自然系塗料仕上げ		

蔵書数：約1008冊/1冊t=20mm

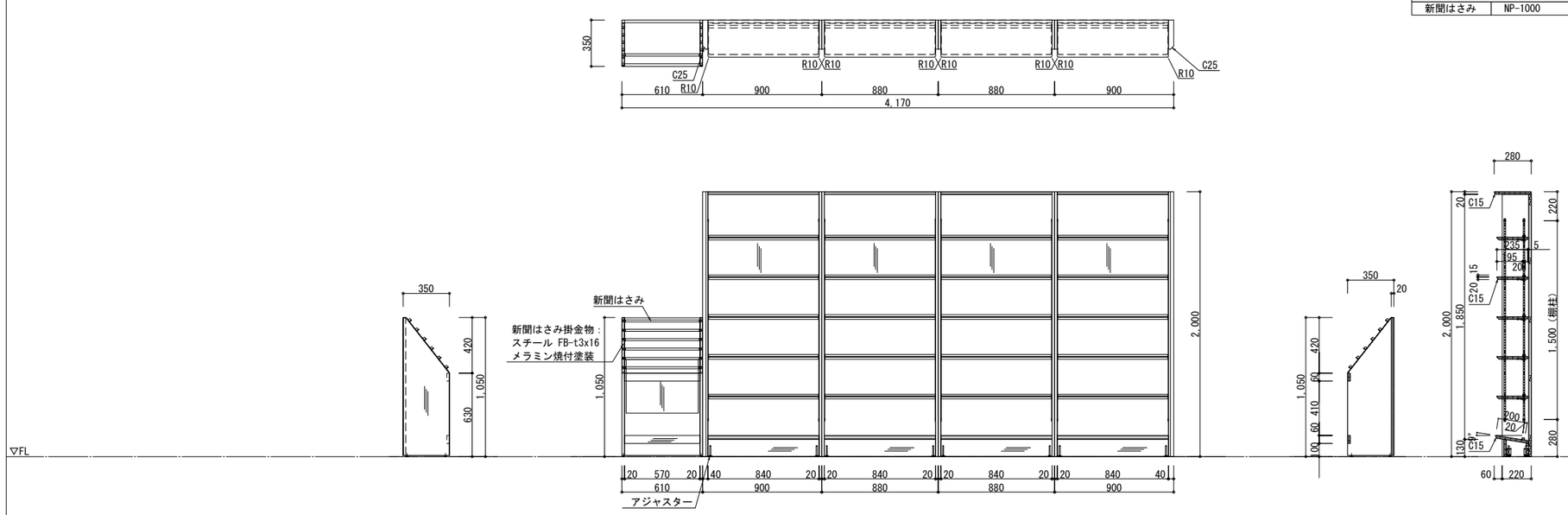

KUJI ARCHITECTS STUDIO
株式会社 久慈設計 埼玉事務所
埼玉県さいたま市桜区西堀8-20-27 サニーブレイス201号 TEL048-789-6033

一級建築士事務所 埼玉県(1)第11789号	承認	審査	検図	製図
一級建築士登録 第３２３３２４号 千葉　聡				

特記
- 既存建物竣工当時の既存図面において一部不整合があるため、工事着手前に現地調査を行い、既設取合部は実測し、設計図書通り行えない場合は、監督員と協議の上、施工のこと。
- 既存仕上げ及び下地が作業に支障をきたす場合は作業範囲まで最小の範囲で撤去復旧のこと。
- 新設家具の壁及び床の取り合い部は、特記なき限りシーリング（MS-2）を設けること。
- 新設家具（水掛かり部）の壁及び床の取り合い部は、特記なき限りシーリング（SR-1（防カビ性））を設けること。

業務番号	工事名称		
23110	鶴ヶ島中学校大規模改修工事		
	図面内容 家具詳細図（２２）（改修）	縮尺 A3:S=1/40	図面区分 建築意匠 / 図面番号 A-310

F-70　2階　メディアセンター　掃除用具入れ、収納戸棚　1ヶ所

品名	掃除用具入れ	品番	西尾家具工芸社 「WNB-3.A」同等品以上

仕　様

本体主材	桧間伐台形集成材(国内産材) 自然系塗料仕上げ *地板 ステンレス板貼 SUS430 t=1.0mm
背 板	化粧MDFt4mm
開 戸	框組：桧間伐台形集成材(国内産材) 自然系塗料仕上げ 鏡板：桧間伐台形集成材(国内産材) 自然系塗料仕上げ スライド丁番、桧堀込引手、戸当りゴム マグネットキャッチ
固定棚	桧間伐台形集成材(国内産材) 自然系塗料仕上げ
台 輪	桧間伐台形集成材(国内産材) 自然系塗料仕上げ

附属品

ハンガーパイプ	ステンレス巻パイプφ25(Sカン9ヶ付)	1
フック	玉付回転フック(TK-30)	3
雑巾掛け(戸裏)	ステンレス巻パイプφ9.5(L520)	2

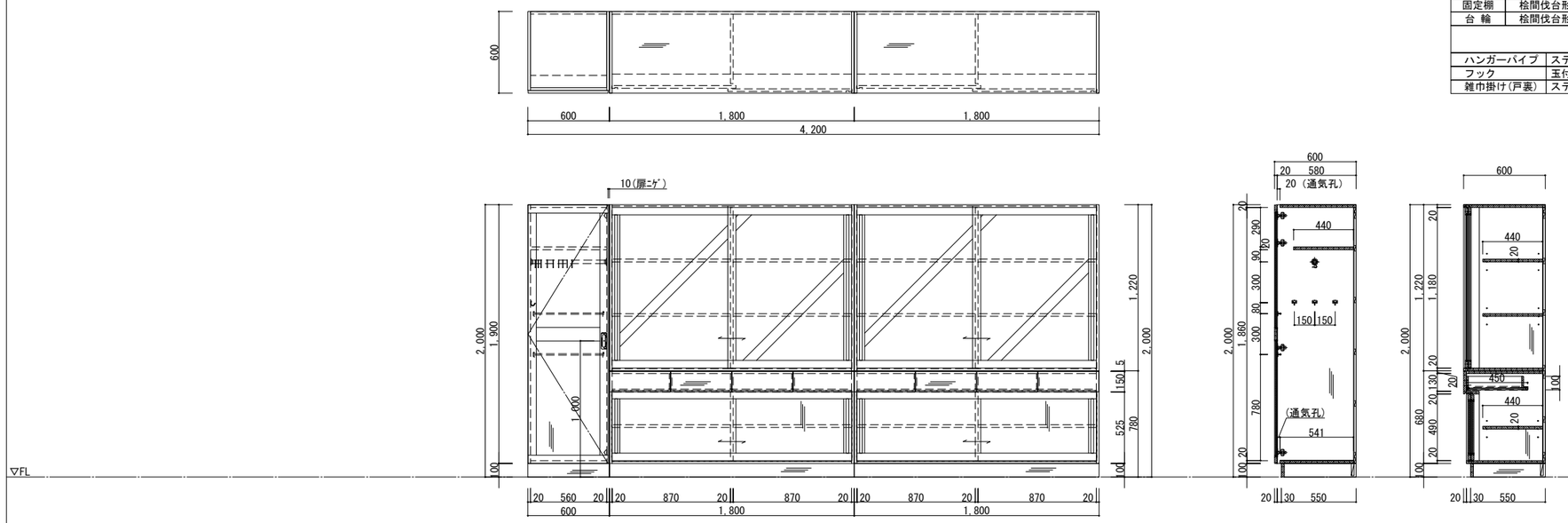

品名	収納戸棚	品番	西尾家具工芸社 「WTCB-3」同等品以上

仕　様

本体主材	桧間伐台形集成材(国内産材) 自然系塗料仕上げ
背 板	化粧MDFt4mm
引違戸 (ガラス戸)	框組:桧間伐台形集成材(国内産材) 自然系塗料仕上げ ガラス：透明強化ガラスt=4mm 手掛かり加工
引違戸	框組：桧間伐台形集成材(国内産材) 自然系塗料仕上げ 鏡板：桧間伐台形集成材(国内産材) 自然系塗料仕上げ 手掛かり加工
引 出	口板:桧間伐台形集成材(国内産材) 自然系塗料仕上げ 内部:桧間伐台形集成材(国内産材) 自然系塗料仕上げ 底板:化粧MDFt4mm スライドレール、手掛かり面取加工
棚 板	桧間伐台形集成材(国内産材) 自然系塗料仕上げ 棚ダボφ9 (3段)
台 輪	桧間伐台形集成材(国内産材) 自然系塗料仕上げ

蔵書数：約516冊/1冊t=20mm

F-71　2階　メディアセンター　収納戸棚　1ヶ所

品名	収納戸棚	品番	西尾家具工芸社 「WTCB-3」同等品以上

仕　様

本体主材	桧間伐台形集成材(国内産材) 自然系塗料仕上げ
背 板	化粧MDFt4mm
引違戸 (ガラス戸)	框組:桧間伐台形集成材(国内産材) 自然系塗料仕上げ ガラス：透明強化ガラスt=4mm 手掛かり加工
引違戸	框組：桧間伐台形集成材(国内産材) 自然系塗料仕上げ 鏡板：桧間伐台形集成材(国内産材) 自然系塗料仕上げ 手掛かり加工
引 出	口板:桧間伐台形集成材(国内産材) 自然系塗料仕上げ 内部:桧間伐台形集成材(国内産材) 自然系塗料仕上げ 底板:化粧MDFt4mm スライドレール、手掛かり面取加工
棚 板	桧間伐台形集成材(国内産材) 自然系塗料仕上げ 棚ダボφ9 (3段)
台 輪	桧間伐台形集成材(国内産材) 自然系塗料仕上げ

蔵書数：約1050冊/1冊t=20mm

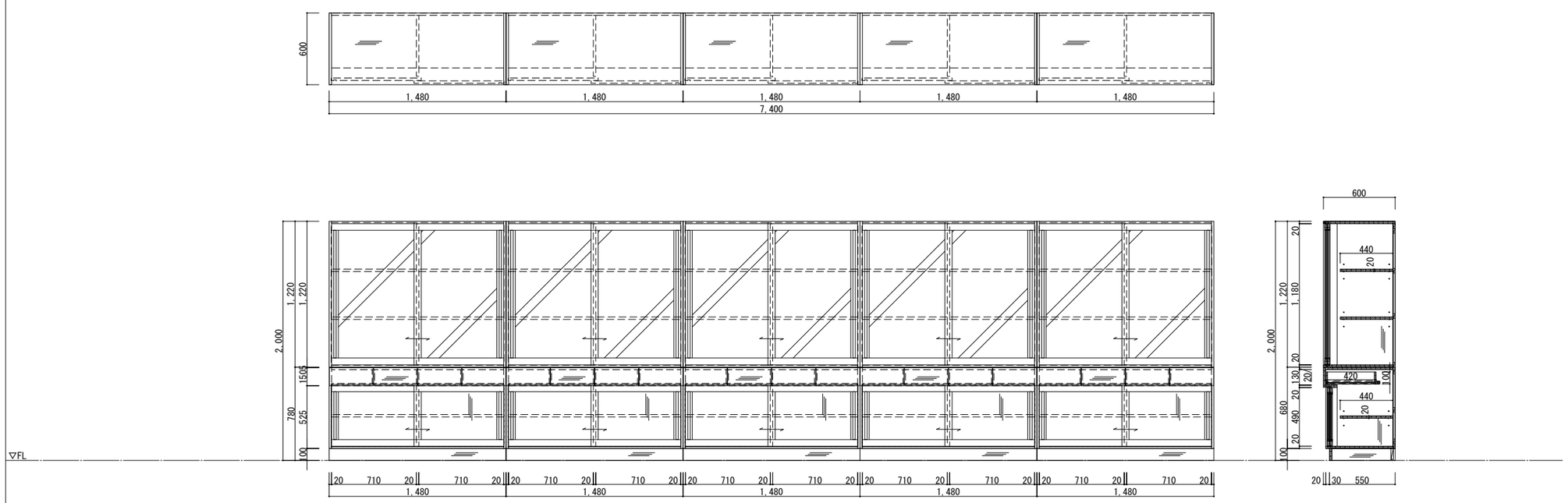

蔵書数合計

家具符号	蔵書数	箇所	計
F-64	348.0000	1.0000	348.0000
F-65	672.0000	3.0000	2016.0000
F-66	1680.0000	3.0000	5040.0000
F-67	1344.0000	4.0000	5376.0000
F-68	816.0000	1.0000	816.0000
F-69	1008.0000	1.0000	1008.0000
F-70	516.0000	1.0000	516.0000
F-71	1050.0000	1.0000	1050.0000
F-72	672.0000	1.0000	672.0000
		合計	16842.0000

KUJI ARCHITECTS STUDIO
株式会社 久慈設計 埼玉事務所
埼玉県さいたま市桜区西堀8-20-27 サニーブレイス201号 TEL048-789-6033
一級建築士事務所 埼玉県(1)第11789号
一級建築士登録 第３２３３２４号 千葉　聡

承認	審査	検図	製図

特記
・既存建物竣工当時の既存図面において一部不整合があるため、工事着手前に現地調査を行い、既設取合部は実測し、設計図書通り行えない場合は、監督員と協議の上、施工のこと。
・既存仕上げ及び下地が作業に支障をきたす場合は作業範囲まで最小の範囲で撤去復旧のこと。
・新設家具の壁及び床の取り合い部は、特記なき限りシーリング（MS-2）を設けること。
・新設家具（水掛かり部）の壁及び床の取り合い部は、特記なき限りシーリング（SR-1（防カビ性））を設けること。

業務番号	工事名称		
23110	鶴ヶ島中学校大規模改修工事		
	図面内容 家具詳細図（２３）（改修）	縮尺 A3:S=1/40	図面区分 建築意匠 / 図面番号 A-311

F-72　2階　メディアセンター　片面垂直展示書架　1ヶ所

品名	片面垂直展示書架	品番	西尾家具工芸社「NB140ST-70.C」同等品以上

仕様	
天 板	檜間伐台形集成材(国内産材) 自然系塗料仕上げ
本 体	檜間伐台形集成材(国内産材) 自然系塗料仕上げ 「地板取り外し式」
背 板	化粧MDFt4mm
棚 板	檜間伐台形集成材(国内産材) 自然系塗料仕上げ ステンレス面付棚柱、ステンレス棚受(可動ピッチ20mm) (棚裏　跳ね上げ防止金物)
台 輪	檜間伐台形集成材(国内産材) 自然系塗料仕上げ
エンドパネル	檜間伐台形集成材(国内産材) 自然系塗料仕上げ

蔵書数：約672冊/1冊t=20mm

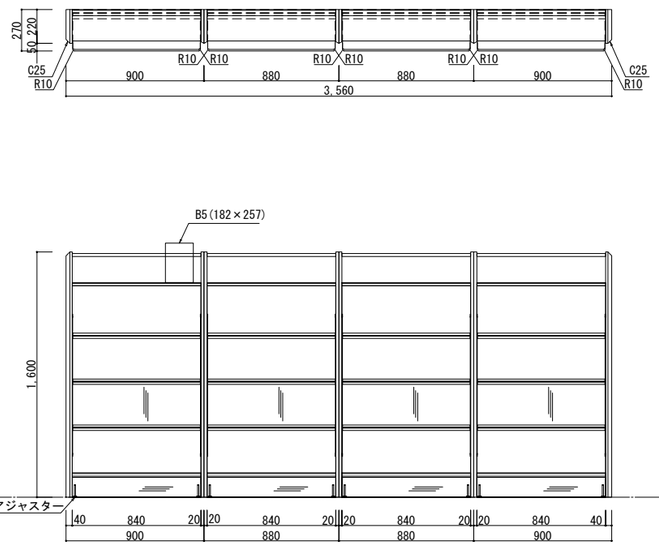

F-73　2階　生徒会室　壁面作業台　1ヶ所

品名	壁面作業台	品番	西尾家具工芸社「NWB-1H.A.P」同等品以上

仕様	
天 板	メラミン化粧板貼 ポストフォーム加工
本体主材	樹脂コート化粧パーティクルボード 木口：樹脂シートt=1.0mm貼
引違戸	樹脂コート化粧パーティクルボード　木口：シート貼 樹脂成型レール、調整式戸車、樹脂製空気孔付舟底引手 引き残しストッパー
棚 板	樹脂コート化粧MDFフラッシュ　木口：シート貼 棚ダボφ9 (3段)
台 輪	ポリ合板貼

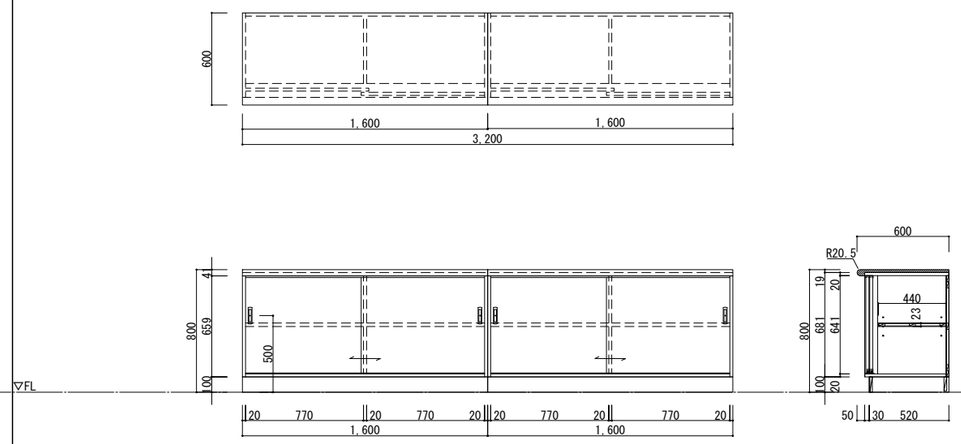

F-74　2階　生徒会室　掃除用具入れ、収納戸棚　1ヶ所

品名	掃除用具入れ	品番	西尾家具工芸社「NNB-3.A」同等品以上

仕様	
本体主材	樹脂コート化粧パーティクルボード 木口：樹脂シートt=1.0mm貼 *地板 ステンレス板貼 SUS430 t=1.0mm
背 板	樹脂コート化粧MDF貼
開 戸	樹脂コート化粧パーティクルボード　木口：シート貼 スライド丁番、ABS樹脂製ハンドル(白) マグネットキャッチ
固定棚	樹脂コート化粧パーティクルボード　木口：シート貼
台 輪	ポリ合板貼

附属品		
ハンガーパイプ	ステンレス巻パイプφ25(Sカン9ヶ付)	1
フック	玉付回転フック(TK-30)	3
雑巾掛け(戸裏)	ステンレス巻パイプφ9.5(L350)	2

品名	収納戸棚	品番	西尾家具工芸社「TCB-3」同等品以上

仕様	
本体主材	樹脂コート化粧パーティクルボード 木口:樹脂シートt1.0mm貼
背 板	樹脂コート化粧MDF貼
引違戸 (ガラス戸)	枠組：樹脂コート化粧パーティクルボード　木口：シート貼 ガラス：透明強化ガラスt=4mm、樹脂製ガラス押え縁 樹脂成型レール、調整式戸車、樹脂製空気孔付舟底引手 引き残しストッパー
引 出	口板：樹脂コート化粧パーティクルボード　木口：シート貼 底板、先板：樹脂コート化粧パーティクルボード 側板兼用鋼製スライドレール、品名差付ラインハンドル
引違戸	樹脂コート化粧パーティクルボード　木口：シート貼 樹脂成型レール、調整式戸車、樹脂製空気孔付舟底引手 引き残しストッパー
棚 板	樹脂コート化粧MDFフラッシュ　木口：シート貼 棚ダボφ9 (3段)
台 輪	ポリ合板貼

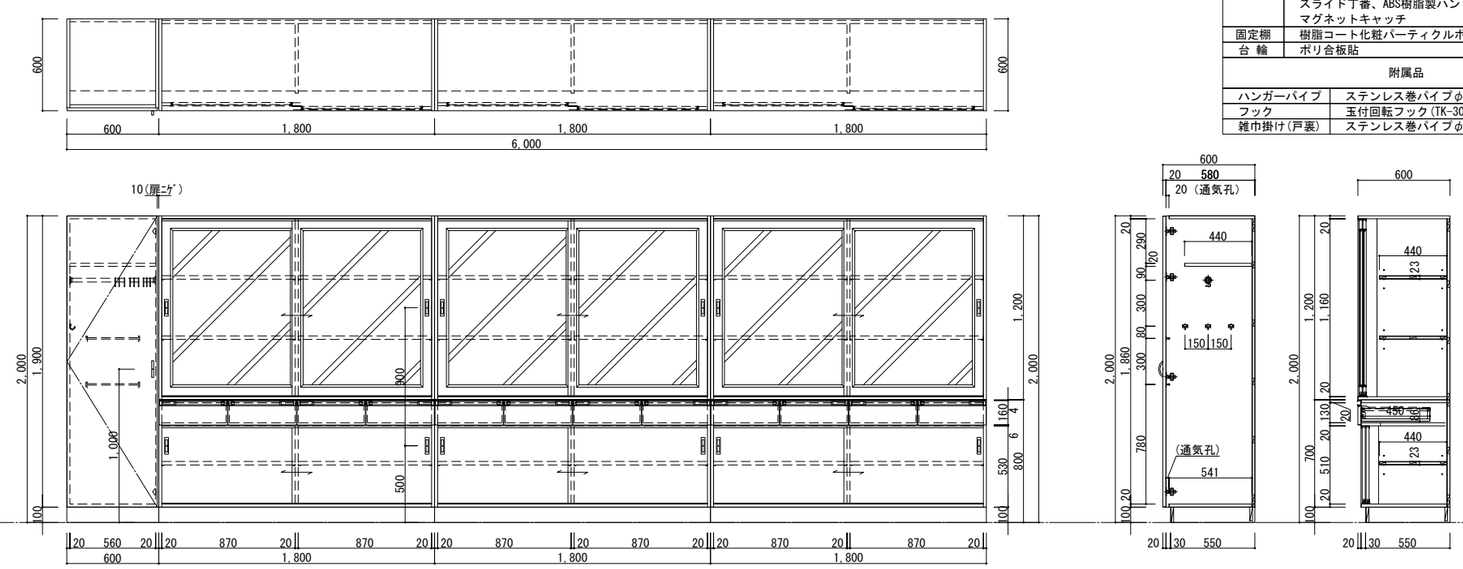

KUJI ARCHITECTS STUDIO
株式会社 久慈設計 埼玉事務所
埼玉県さいたま市桜区西堀8-20-27 サニーブレイス201号 TEL048-789-6033

一級建築士事務所	承認	審査	検図	製図
埼玉県(1)第11789号 一級建築士登録 第３２３３２４号 千葉　聡				

特記
- 既存建物竣工当時の既存図面において一部不整合があるため、工事着手前に現地調査を行い、既設取合部は実測し、設計図書通り行えない場合は、監督員と協議の上、施工のこと。
- 既存仕上げ及び下地が作業に支障をきたす場合は作業範囲まで最小の範囲で撤去復旧のこと。
- 新設家具の壁及び床の取り合い部は、特記なき限りシーリング（MS-2）を設けること。
- 新設家具（水掛かり部）の壁及び床の取り合い部は、特記なき限りシーリング（SR-1（防カビ性））を設けること。

業務番号	工事名称	縮尺	図面区分
23110	鶴ヶ島中学校大規模改修工事	A3:S=1/40	建築意匠
	図面内容 家具詳細図（２４）（改修）		図面番号 A-312

F-75　1階　音楽器具庫　楽器棚　1ヶ所

品名	楽器棚B
仕様	
天板	メラミン化粧板貼 ポストフォーム加工
本体主材	樹脂コート化粧パーティクルボード 木口:樹脂シートt1.0mm貼
背板	樹脂コート化粧MDF貼
固定棚	樹脂コート化粧パーティクルボード 木口 :樹脂シートt1.0mm貼
台輪	ポリ合板貼

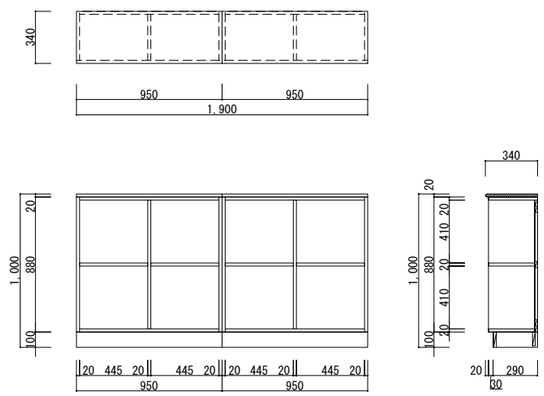

F-76　1～4階　廊下(階段B前)　流し台　計4ヶ所

品名	流し台
仕様	
天板	ステンレス SUS304 t1.0mm 表面仕上:#400 水切りロール加工、下地合板 t9mm
シンク	ステンレス SUS304 t1.0mm 表面仕上:#400
本体主材	樹脂コート化粧パーティクルボード 木口:樹脂シートt1.0mm貼
背板	樹脂コート化粧MDF貼
開戸	樹脂コート化粧パーティクルボード　木口:シート貼 スライド丁番（キャッチ付）、品名差付ラインハンドル
台輪	ポリ合板貼
附属器具	
樹脂製排水トラップ	M-14AP　2

階	室名	
1階	廊下(階段B前)	1
2階	廊下(階段B前)	1
3階	廊下(階段B前)	1
4階	廊下(階段B前)	1
合計		4ヶ所

※給水栓、排水トラップ接続は機械設備工事

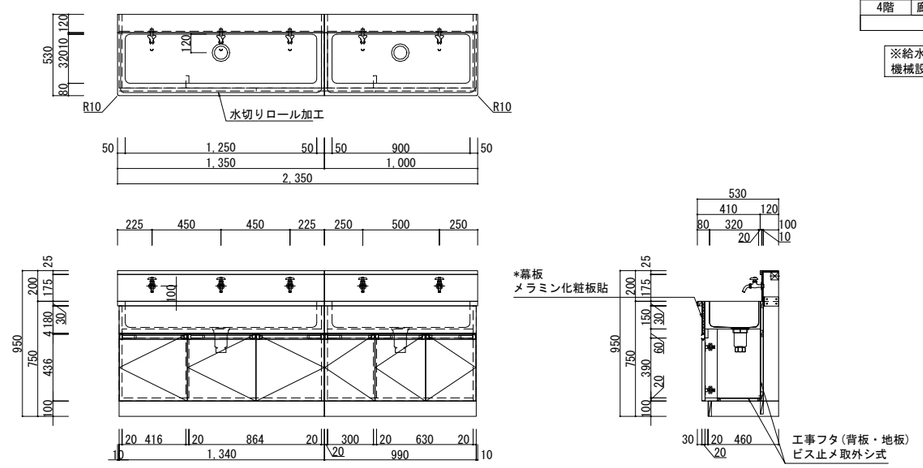

F-77　1,2,3,4階　廊下(階段A横)　流し台　計4ヶ所

品名	流し台
仕様	
天板	ステンレス SUS304 t1.0mm 表面仕上:#400 水切りロール加工、下地合板 t9mm
シンク	ステンレス SUS304 t1.0mm 表面仕上:#400
本体主材	樹脂コート化粧パーティクルボード 木口:樹脂シートt1.0mm貼
背板	樹脂コート化粧MDF貼
開戸	樹脂コート化粧パーティクルボード　木口:シート貼 スライド丁番（キャッチ付）、品名差付ラインハンドル
台輪	ポリ合板貼
附属器具	
樹脂製排水トラップ	M-14AP　3

階	室名	
1階	廊下(階段A横)	1
2階	廊下(階段A横)	1
3階	廊下(階段A横)	1
4階	廊下(階段A横)	1
合計		4ヶ所

※給水栓、排水トラップ接続は機械設備工事

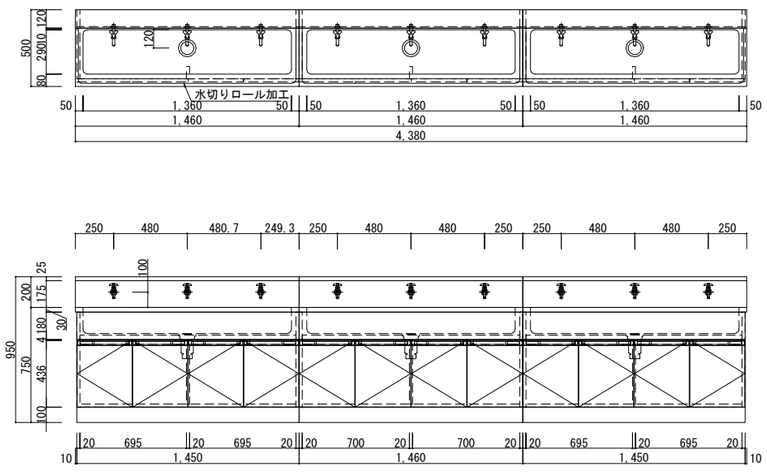

F-78　2階　廊下(階段A横)　流し台　1ヶ所

品名	流し台
仕様	
天板	ステンレス SUS304 t1.0mm 表面仕上:#400 水切りロール加工、下地合板 t9mm
シンク	ステンレス SUS304 t1.0mm 表面仕上:#400
本体主材	樹脂コート化粧パーティクルボード 木口:樹脂シートt1.0mm貼
背板	樹脂コート化粧MDF貼
開戸	樹脂コート化粧パーティクルボード　木口:シート貼 スライド丁番（キャッチ付）、品名差付ラインハンドル
台輪	ポリ合板貼
附属器具	
樹脂製排水トラップ	M-14AP　3

※給水栓、排水トラップ接続は機械設備工事

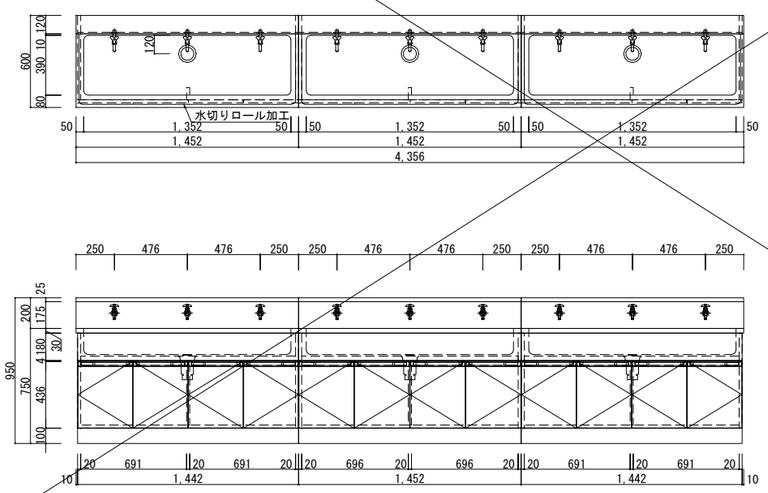

KUJI ARCHITECTS STUDIO
株式会社 久慈設計 埼玉事務所
埼玉県さいたま市桜区西堀8-20-27 サニーブレイス201号 TEL048-789-6033

一級建築士事務所	承認	審査	検図	製図
埼玉県(1)第11789号 一級建築士登録 第３２３３２４号 千葉　聡				

特記
- 既存建物竣工当時の既存図面において一部不整合があるため、工事着手前に現地調査を行い、既設取合部は実測し、設計図書通り行えない場合は、監督員と協議の上、施工のこと。
- 既存仕上げ及び下地が作業に支障をきたす場合は作業範囲まで最小の範囲で撤去復旧のこと。
- 新設家具の壁及び床の取り合い部は、特記なき限りシーリング（MS-2）を設けること。
- 新設家具（水掛かり部）の壁及び床の取り合い部は、特記なき限りシーリング（SR-1（防カビ性））を設けること。

業務番号	工事名称	縮尺	図面区分
23110	鶴ヶ島中学校大規模改修工事	A3:S=1/40	建築意匠
	図面内容：家具詳細図（２５）（改修）		図面番号 A-313

F-79　1階　バッファゾーン　流し台　1ヶ所

品名	流し台
仕様	
天板	ステンレス SUS304 t1.0mm 表面仕上:#400 水切りロール加工、下地合板 t9mm
シンク	ステンレス SUS304 t1.0mm 表面仕上:#400
本体主材	樹脂コート化粧パーティクルボード 木口:樹脂シートt1.0mm貼
背板	樹脂コート化粧MDF貼
開戸	樹脂コート化粧パーティクルボード　木口:シート貼 スライド丁番（キャッチ付）、品名差付ラインハンドル
台輪	ポリ合板貼
附属器具	
樹脂製排水トラップ	M-14AP　2

※給水栓、排水トラップ接続は機械設備工事

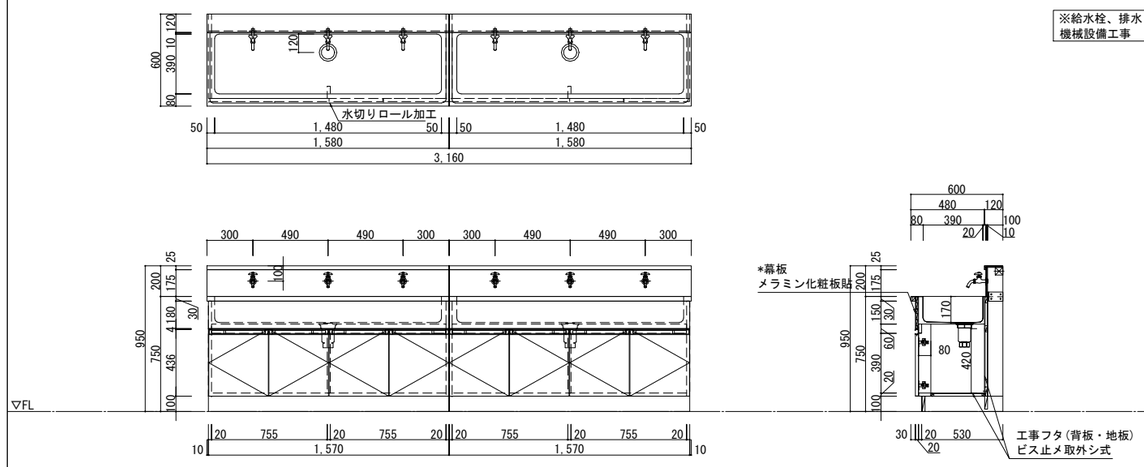

F-80　2階　バッファゾーン　流し台　1ヶ所

品名	流し台
仕様	
天板	ステンレス SUS304 t1.0mm 表面仕上:#400 水切りロール加工、下地合板 t9mm
シンク	ステンレス SUS304 t1.0mm 表面仕上:#400
本体主材	樹脂コート化粧パーティクルボード 木口:樹脂シートt1.0mm貼
背板	樹脂コート化粧MDF貼
開戸	樹脂コート化粧パーティクルボード　木口:シート貼 スライド丁番（キャッチ付）、品名差付ラインハンドル
台輪	ポリ合板貼
附属器具	
樹脂製排水トラップ	M-14AP　2

※給水栓、排水トラップ接続は機械設備工事

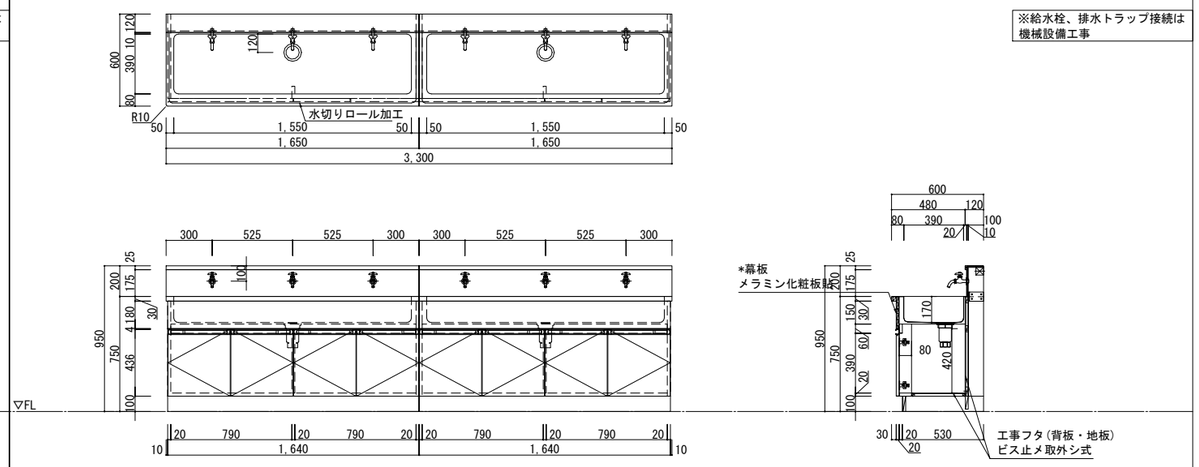

F-81　2階　職員室　収納戸棚　1ヶ所

品名	収納戸棚	品番	NNK-11.A
仕様			
本体主材	樹脂コート化粧パーティクルボード 木口：樹脂シート t1.0mm貼		
背板	樹脂コート化粧MDF貼		
引違戸 (アルミ枠)	四方框、敷居・鴨居レール：アルミ成形品(白) ガラス：透明強化ガラス t 4mm 調整式戸車、プッシュ錠		
引違戸	樹脂コート化粧パーティクルボード　木口：シート貼 樹脂成型レール、調整式戸車、樹脂製空気孔付舟底引手 引き残しストッパー、プッシュ錠		
棚板	樹脂コート化粧MDFフラッシュ　木口：シート貼 棚ダボφ9（3段）		
台輪	ポリ合板貼		

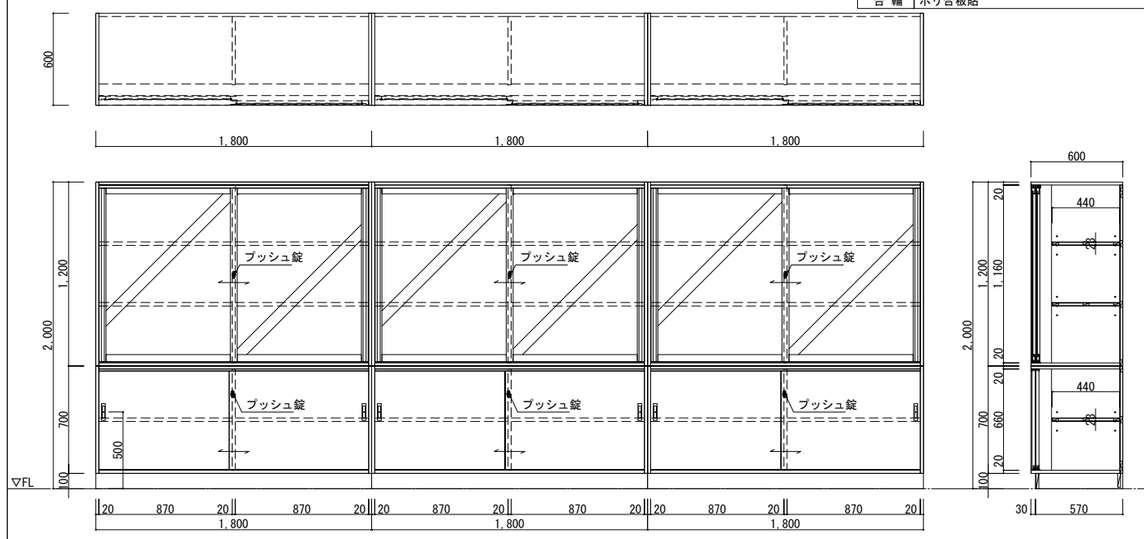

F-82　2階　職員室　収納戸棚　1ヶ所

品名	収納戸棚	品番	NNK-11.A
仕様			
本体主材	樹脂コート化粧パーティクルボード 木口：樹脂シート t1.0mm貼		
背板	樹脂コート化粧MDF貼		
引違戸 (アルミ枠)	四方框、敷居・鴨居レール：アルミ成形品(白) ガラス：透明強化ガラス t 4mm 調整式戸車、プッシュ錠		
引違戸	樹脂コート化粧パーティクルボード　木口：シート貼 樹脂成型レール、調整式戸車、樹脂製空気孔付舟底引手 引き残しストッパー、プッシュ錠		
棚板	樹脂コート化粧MDFフラッシュ　木口：シート貼 棚ダボφ9（3段）		
台輪	ポリ合板貼		

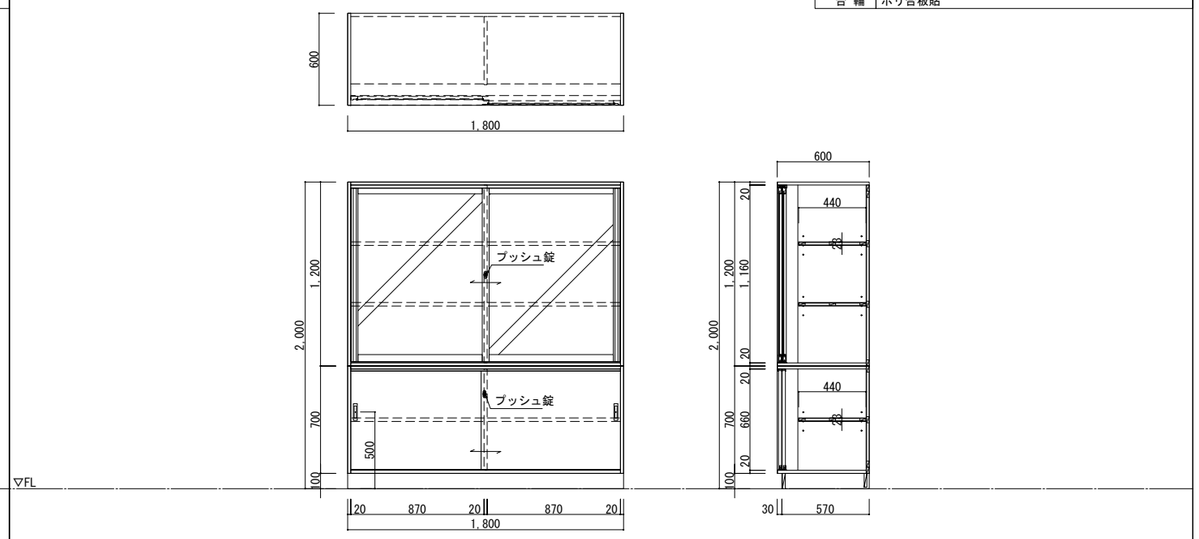

KUJI ARCHITECTS STUDIO
株式会社 久慈設計 埼玉事務所
埼玉県さいたま市桜区西堀8-20-27 サニーブレイス201号 TEL048-789-6033
一級建築士事務所 埼玉県(1)第11789号
一級建築士登録 第３２３３２４号 千葉　聡

承認	審査	検図	製図

特記
- 既存建物竣工当時の既存図面において一部不整合があるため、工事着手前に現地調査を行い、既設取合部は実測し、設計図書通り行えない場合は、監督員と協議の上、施工のこと。
- 既存仕上げ及び下地が作業に支障をきたす場合は作業範囲まで最小の範囲で撤去復旧のこと。
- 新設家具の壁及び床の取り合い部は、特記なき限りシーリング（MS-2）を設けること。
- 新設家具（水掛かり部）の壁及び床の取り合い部は、特記なき限りシーリング（SR-1（防カビ性））を設けること。

業務番号	工事名称		
23110	鶴ヶ島中学校大規模改修工事		
	図面内容：家具詳細図（２６）（改修）	縮尺 A3:S=1/40	図面区分 建築意匠 / 図面番号 A-314

F-83　1階　事務室　受付カウンター　1ヶ所

品名	受付カウンター
仕様	
天板	桧間伐台形集成材(国内産材) UC塗装

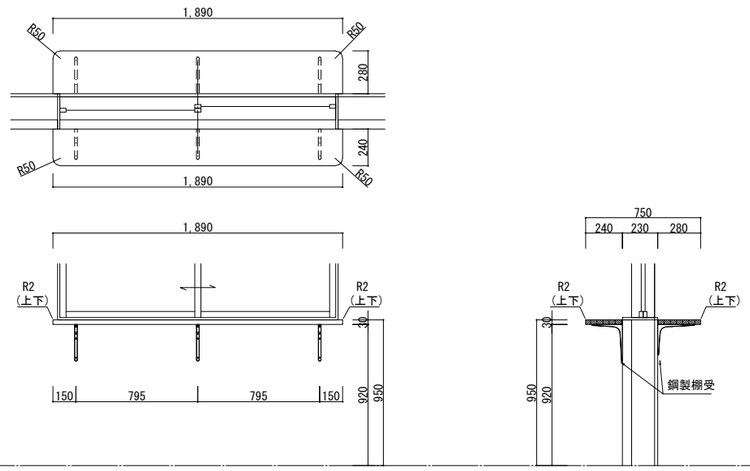

F-84　各階　便所　棚　計13ヶ所

品名	棚
天板	メラミン化粧板貼 ポストフォーム加工

階	室名	W	数量
1階	女子便所(南西)	1400	1
	みんなのトイレA	980	1
	女子便所(北西)	760	1
	男子便所(北西)	1050	1
2階	女子便所(南西)	1135	1
	男子便所(南西)	600	1
	女子便所(北東)	760	1
	男子便所(北西)	1050	1
	スタジオ	1000	1
3階	男子便所(北東)	760	1
	女子便所(北西)	1050	1
4階	女子便所(北東)	760	1
	男子便所(北西)	1400	1
合計			13ヶ所

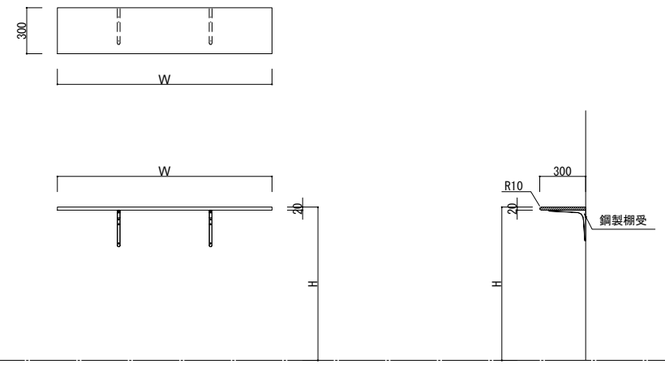

F-85　各階　便所　棚　計8ヶ所

品名	棚
天板	メラミン化粧板貼 ポストフォーム加工

階	室名	W	数量
2階	便所(南西)前廊下	600	1
	便所(南西)前廊下	1120	1
	女子便所(南東)	630	1
	女子便所(南東)	720	1
	男子便所(南東)	650	1
3階	女子便所(北西)	600	1
	女子便所(北西)	900	1
4階	男子便所(北西)	600	1
合計			8ヶ所

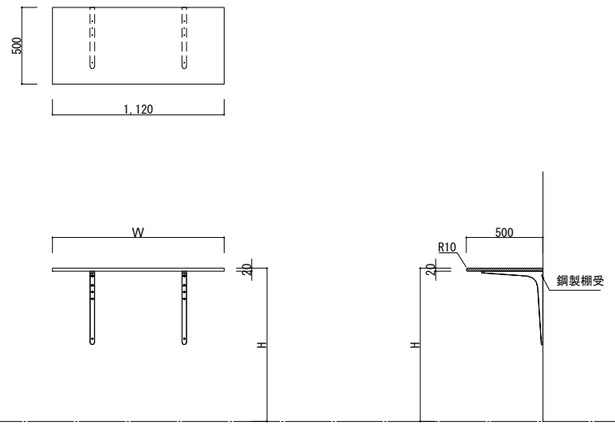

株式会社久慈設計 埼玉事務所
一級建築士 大臣登録 第323324号
千葉　聡

KUJI ARCHITECTS STUDIO
株式会社 久慈設計 埼玉事務所
埼玉県さいたま市桜区西堀8-20-27 サニーブレイス201号 TEL048-789-6033
一級建築士事務所 埼玉県(1)第11789号
一級建築士登録 第３２３３２４号 千葉　聡

承認	審査	検図	製図

特記
・既存建物竣工当時の既存図面において一部不整合があるため、工事着手前に現地調査を行い、既設取合部は実測し、設計図書通り行えない場合は、監督員と協議の上、施工のこと。
・既存仕上げ及び下地が作業に支障をきたす場合は作業範囲まで最小の範囲で撤去復旧のこと。
・新設家具の壁及び床の取り合い部は、特記なき限りシーリング（MS-2）を設けること。
・新設家具（水掛かり部）の壁及び床の取り合い部は、特記なき限りシーリング（SR-1（防カビ性））を設けること。

業務番号	工事名称		
23110	鶴ヶ島中学校大規模改修工事		
	図面内容：家具詳細図（２７）（改修）	縮尺 A3:S=1/40	図面区分 建築意匠 / 図面番号 A-315

F-86	1階　薬品庫　　薬品庫

※薬品庫は内田洋行「ステンレス製薬品庫 SY-51(N) 型番8-125-0306」同等以上とする。

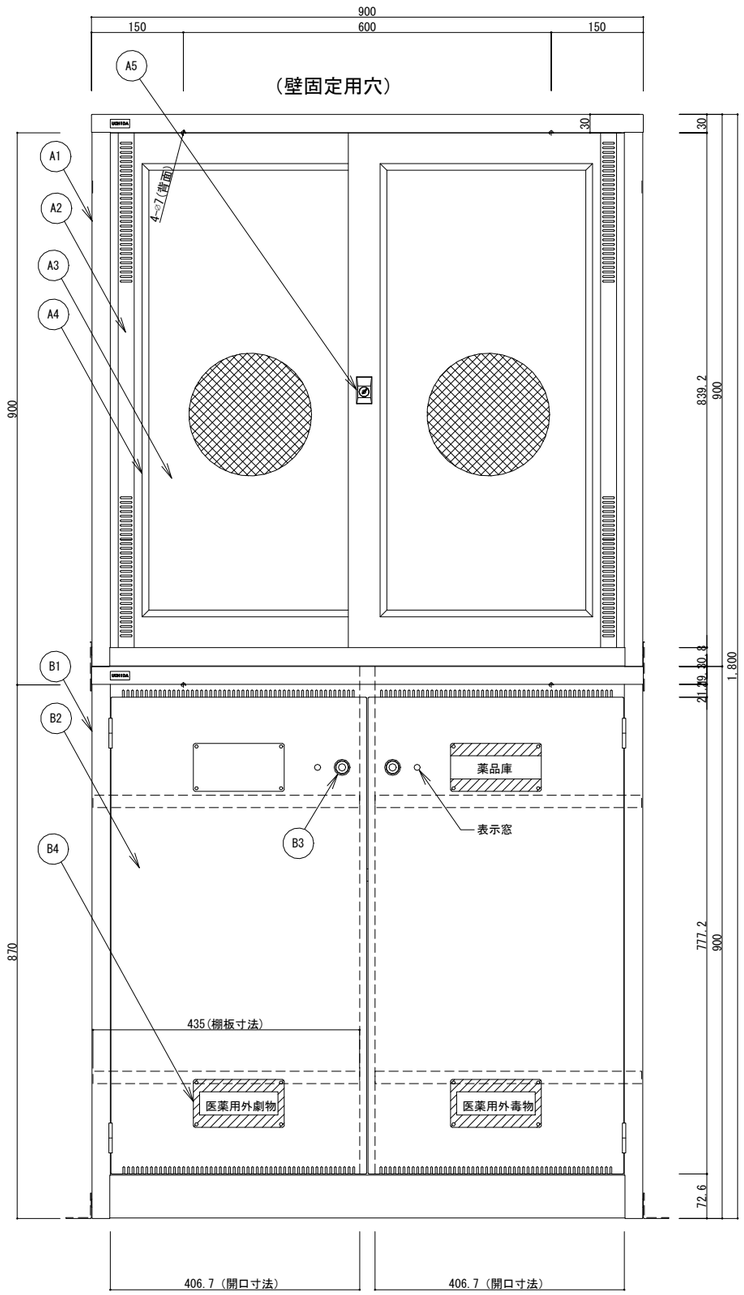

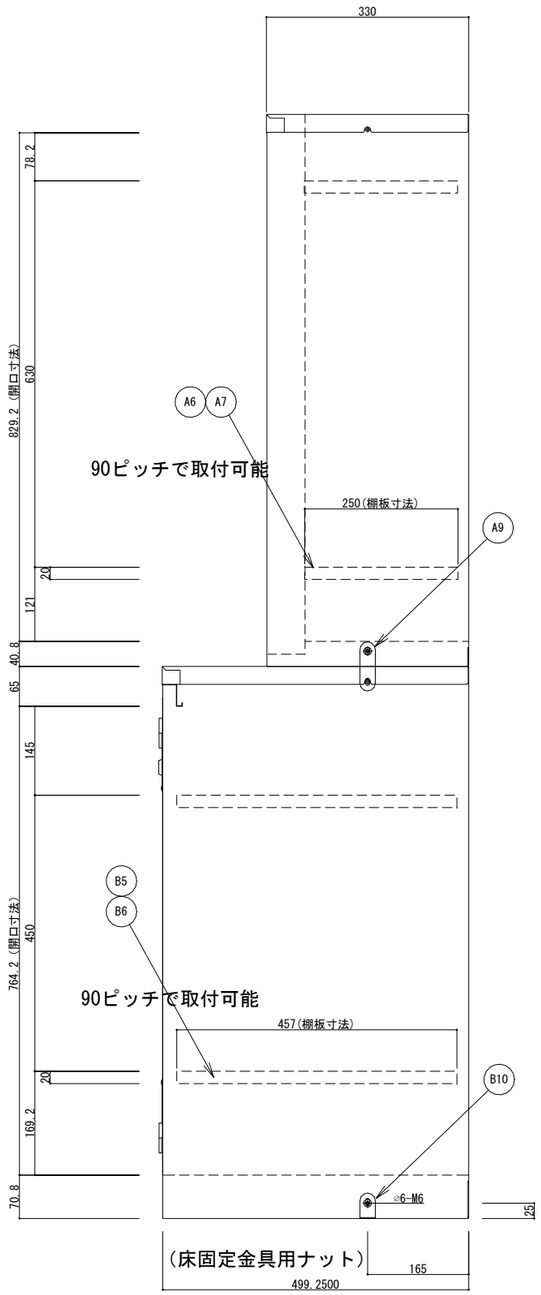

品番	品　名	数量	材 質	寸法,呼び方	備 考
A1	本体	1	SUS304	t0.8	鏡面仕上
A2	扉	2	SUS304	t0.8	鏡面仕上
A3	扉ガラス	2	網ガラス	t7	透明
A4	ガラス枠	縦4 横4	PVC		N2
A5	鍵	1	ZDC		
A6	棚板	2	SUS304	t0.8	鏡面仕上
A7	棚受金具	8	SUS304	t1.5	2B
付属品					
A8	~~下段天板保護皿~~	~~1~~	~~PVC~~	~~889×163×7~~	~~グレー~~
A9	上下連結金具	2	SUS304	t1.5	2B
A10	金具用ビス	4	SUS	M6	
A11	金具用ナット	2	SUS	M6	

B1	本体	1	SUS304	t0.8	鏡面仕上
B2	扉	2	SUS304	t0.8	鏡面仕上
B3	鍵	2	ZDC		鍵、樹脂カバー付
B4	扉銘板	4	PP		
B5	棚板	4	SUS304	t0.8	鏡面仕上
B6	棚受金具	16	SUS304	t1.5	2B
付属品					
B7	~~棚板保護皿~~	~~2~~	~~PVC~~	~~450×420×7~~	~~グレー~~
B8	砂皿	1	PVC	430×430×45	グレー
B9	密栓ケース	~~3~~ 1	PE	φ110×230	乳白色
B10	床固定金具	2	SUS304	t1.5	2B
B11	金具用ビス	2	SUS	M6	
付属品					
C1	薬品整理箱SP本体	6	PP		ピンク
C2	仕切板(大)	12	PP		乳白色
C3	仕切板(小)	30	PP		乳白色

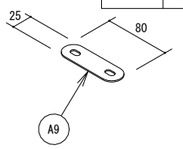

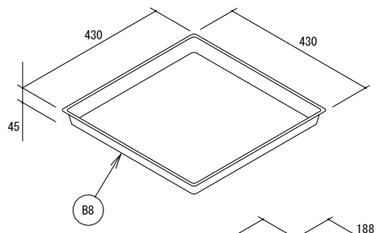

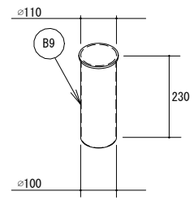

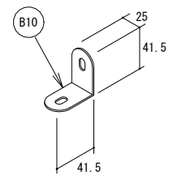

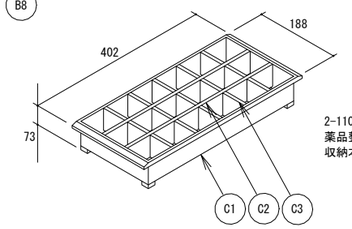

2-110-0125
薬品整理箱SP
収納本数:100ml ビン18本

KUJI ARCHITECTS STUDIO
株式会社 久慈設計 埼玉事務所
埼玉県さいたま市桜区西堀8-20-27 サニープレイス201号 TEL048-789-6033
一級建築士事務所 埼玉県(1)第11789号
一級建築士登録 第３２３３２４号 千葉　聡

承 認	審 査	検 図	製 図

特 記

・既存建物竣工当時の既存図面において一部不整合があるため、工事着手前に現地調査を行い、既設取合部は実測し、設計図書通り行えない場合は、監督員と協議の上、施工のこと。
・既存仕上げ及び下地が作業に支障をきたす場合は作業範囲まで最小の範囲で撤去復旧のこと。
・新設家具の壁及び床の取り合い部は、特記なき限りシーリング（MS-2）を設けること。
・新設家具（水掛かり部）の壁及び床の取り合い部は、特記なき限りシーリング（SR-1（防カビ性））を設けること。

業務番号	工事名称		
23110	鶴ヶ島中学校大規模改修工事		
	図面内容 家具詳細図（２８）（改修）	縮尺 A3:S=1/10	図面区分 建築意匠 / 図面番号 A-316

F-87	1階　事務室　　ミニキッチン

※ミニキッチンはLIXIL「ミニキッチン」同等品以上とする。

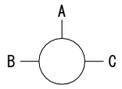

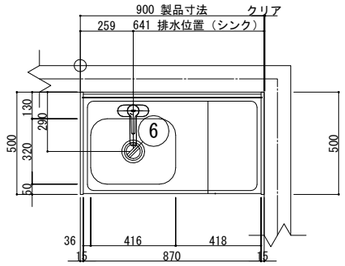

A面

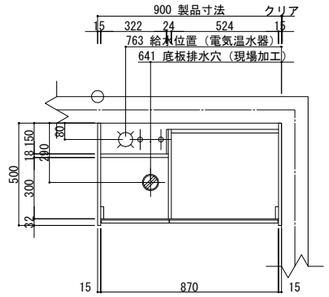

下台断面図

B面

C面

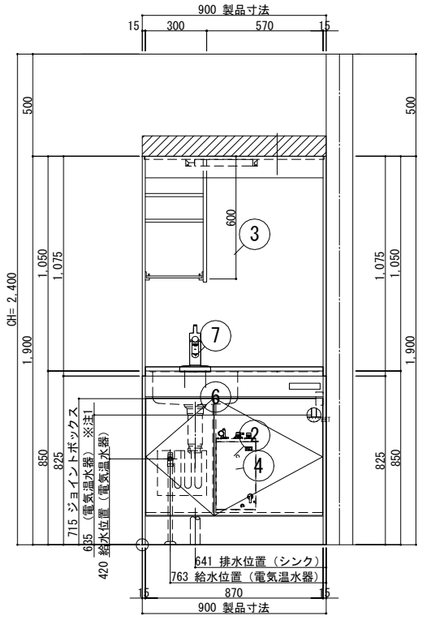

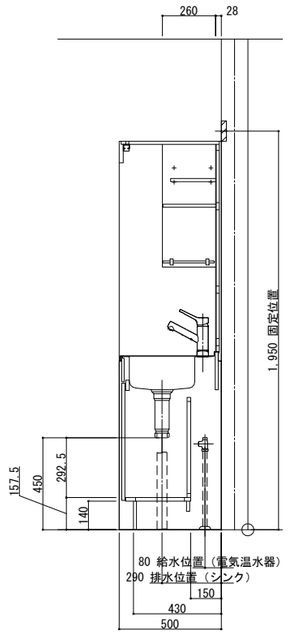

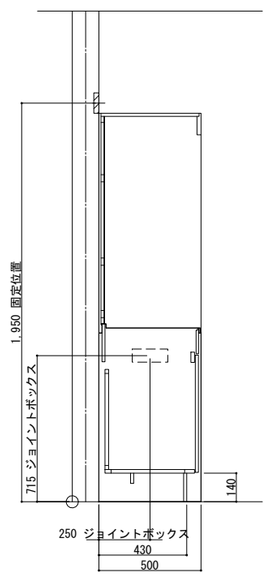

	品　　名	品　　番	数	備　　考
1	ミニキッチン扉タイプ９０ｃｍ	LIXIL「DMK09PEWE1NNL」同等品以上	1	一般地・シングルレバー・加熱機器なし
2	ミニキッチン下台・９０ｃｍ	LIXIL「DMK0901ENW2L」同等品以上	1	扉タイプ（加熱機器なし）・２穴
3	ミニキッチン上台・９０ｃｍ	LIXIL「DMKE0902PL」同等品以上	1	換気扇開口なし
4	電気温水器１２Ｌセット	LIXIL「MEHPNH12V2JG」同等品以上	1	電気温水器本体・排水セット・補強板
5	ジョイントボックス	LIXIL「DMKJBG」同等品以上	1	ガスコンロ用／コンロ無・フルユニット用
6	ステンレスシンク	ステンレスシンク	1	
7	２穴シングルレバー水栓	LIXIL「SFWL438SYJG」同等品以上	1	ノルマーレＳ・エコハンドル・一般地用

注1）　125V・15A 2極接地極付アースターミナル付コンセント側板取付【専用】

【 ご注意 】

●記載のキャビネット寸法は扉前面までの呼び寸法です。キャビネット本体の寸法・扉厚み等は商品ガイドの巻末資料をご確認ください。

●記載のワークトップ、カウンター、エンドパネル、サイドパネルの寸法は呼び寸法です。詳細寸法は商品ガイドの巻末資料をご確認ください。

●電気・ガス・給排水・換気等は法令・規定に従って有資格者が行ってください。

●水道工事は排水配管工事となります。

●取付・設置に際し、各製品の取付・設置説明書や図面の機能図を必ずお読み下さい。

●内線規程上、各機器のプラグ仕様に関わらず建築側には接地極付コンセントを推奨しています。

●電気温水器の設置の際には、付属の底板補強部材で底板を補強してください。

●ＶＶＦケーブルの太さにつきましては、内線規程に準じてください。

●結線方法は、コンセントジョイントボックスに記載がありますのでご確認ください。

●コンセントジョイントボックスは現場取付けとなります。

●配管にはステンレスフレキシブル管（市販品現場調達）をご使用ください。

●電気温水器の給水、出湯、同圧給水配管の位置については、機能図をご確認ください。

株式会社久慈設計 埼玉事務所
一級建築士 大臣登録 第323324号
千葉　聡

KUJI ARCHITECTS STUDIO
株式会社 久慈設計 埼玉事務所
埼玉県さいたま市桜区西堀8-20-27 サニーブレイス201号 TEL048-789-6033
一級建築士事務所 埼玉県(1)第11789号
一級建築士登録 第３２３３２４号 千葉　聡

承 認	審 査	検 図	製 図

特 記

・既存建物竣工当時の既存図面において一部不整合があるため、工事着手前に現地調査を行い、既設取合部は実測し、設計図書通り行えない場合は、監督員と協議の上、施工のこと。
・既存仕上げ及び下地が作業に支障をきたす場合は作業範囲まで最小の範囲で撤去復旧のこと。
・新設家具の壁及び床の取り合い部は、特記なき限りシーリング（MS-2）を設けること。
・新設家具（水掛かり部）の壁及び床の取り合い部は、特記なき限りシーリング（SR-1（防カビ性））を設けること。

業務番号	工事名称		
23110	鶴ヶ島中学校大規模改修工事		
	図面内容：家具詳細図（２９）（改修）	縮尺 A3:S=1/30	図面区分 建築意匠
			図面番号 A-317

F-87	1階　事務室　　ミニキッチン

※ミニキッチンはLIXIL「ミニキッチン」同等以上とする。

■下台断面図

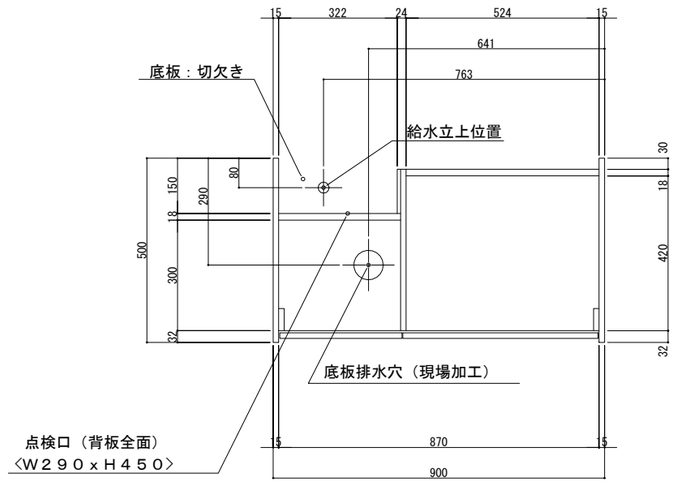

下台断面図

■ コンセントジョイントボックス
ＤＭＫ－ＪＢ－Ｇ（１００Ｖ用）
（冷蔵庫タイプ・扉タイプ共用）

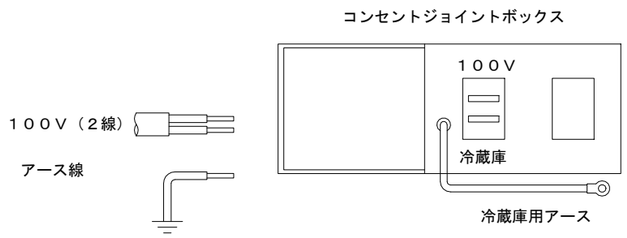

一次側電源取り込み位置（アース要）

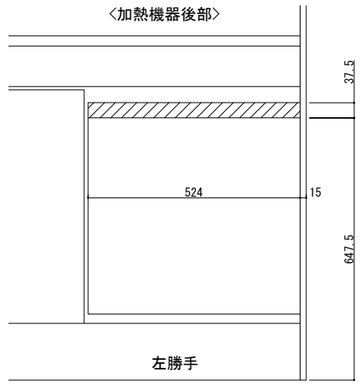

一次電源（屋内配線）は
2線電線により引き込みます。

＊コンセントジョイントボックスは現場取付けとなります。
（冷蔵庫タイプ・扉タイプ共用となります）
＊結線方法は、コンセントジョイントボックスに記載がありますのでご確認ください。

■コンロなし用冷蔵庫なし実体配線図 左勝手

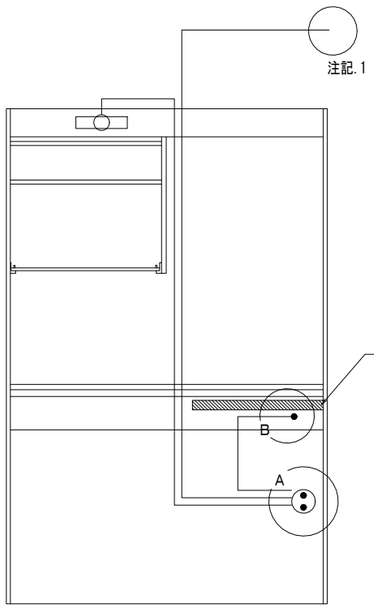

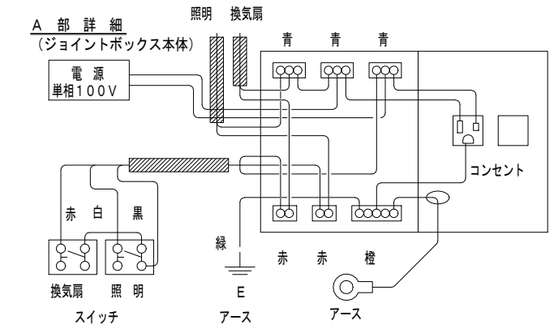

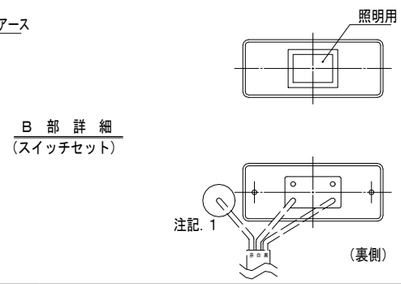

■ 電気温水器 標準配管例（１２L用）

電気温水器　標準配管例(左勝手)

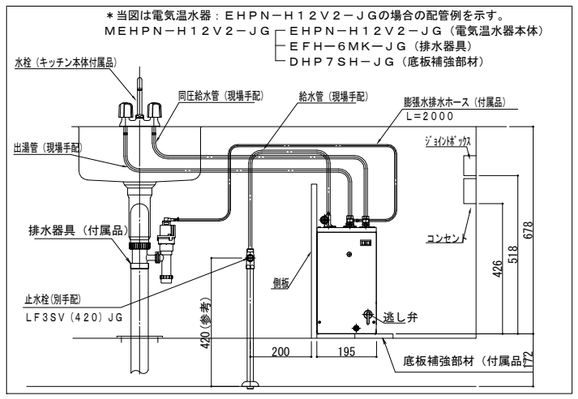

下台断面図参考例（左勝手）

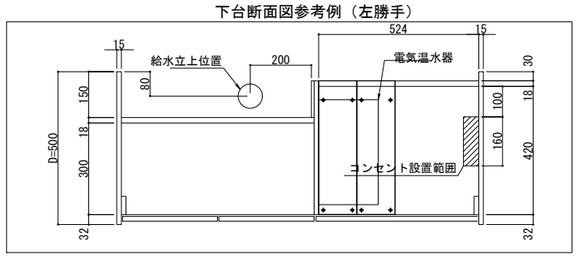

⚠ 警告　電気工事は関連する法規に従って必ず「有資格者」がおこなう。

注）　１．　使用しない電線は閉端接続子等で必ず絶縁処置をして下さい。

注1）壁給水の場合は、止水栓（ＬＦ３Ｖ（５５）ＫＪＧ）を別途手配下さい。
注2）電気温水器用に１５Ａ・１００Ｖ／二極接地極付コンセントを別途手配下さい。

株式会社久慈設計 埼玉事務所
一級建築士 大臣登録 第323324号
千葉　聡

KUJI ARCHITECTS STUDIO
株式会社 久慈設計 埼玉事務所
埼玉県さいたま市桜区西堀8-20-27 サニープレイス201号 TEL048-789-6033
一級建築士事務所 埼玉県(1)第11789号
一級建築士登録 第３２３３２４号 千葉　聡

承 認	審 査	検 図	製 図

特 記
・既存建物竣工当時の既存図面において一部不整合があるため、工事着手前に現地調査を行い、既設取合部は実測し、設計図書通り行えない場合は、監督員と協議の上、施工のこと。
・既存仕上げ及び下地が作業に支障をきたす場合は作業範囲まで最小の範囲で撤去復旧のこと。
・新設家具の壁及び床の取り合い部は、特記なき限りシーリング（MS-2）を設けること。
・新設家具（水掛かり部）の壁及び床の取り合い部は、特記なき限りシーリング（SR-1（防カビ性））を設けること。

業務番号	工事名称		
23110	鶴ヶ島中学校大規模改修工事		
	図面内容：家具詳細図（３０）（改修）	縮尺 A3:S=1/30	図面区分 建築意匠 / 図面番号 A-318

F-88	2階　湯沸室　　ミニキッチン

※ミニキッチンはLIXIL「ミニキッチン」同等以上とする。

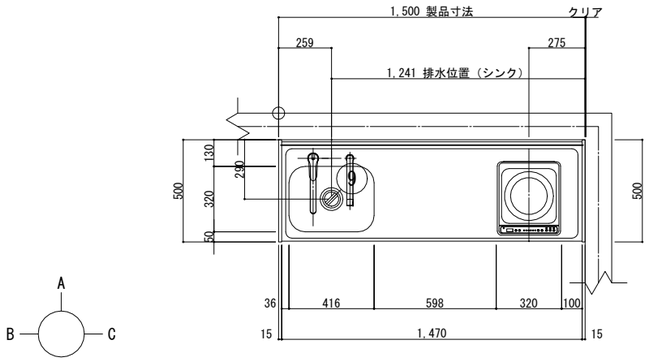

A面

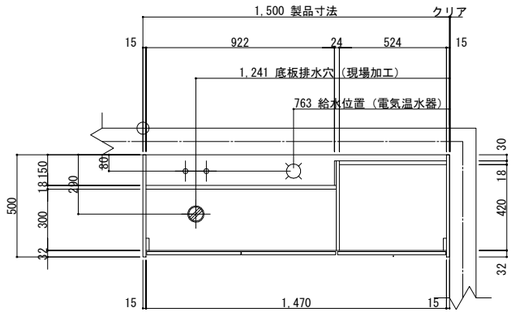

下台断面図

B面

C面

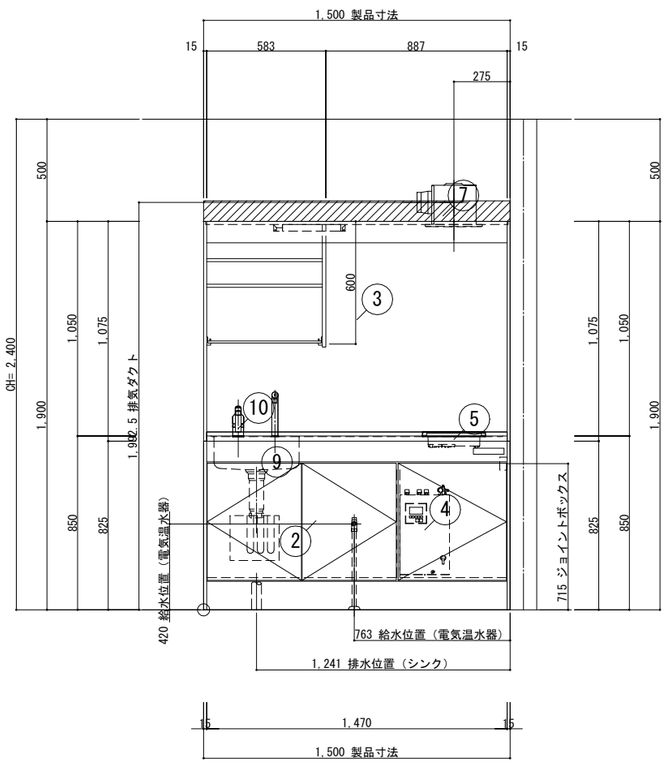

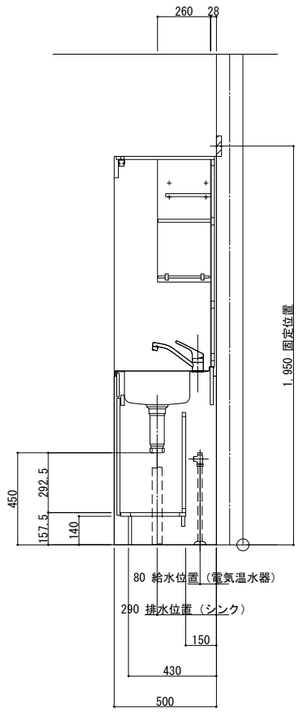

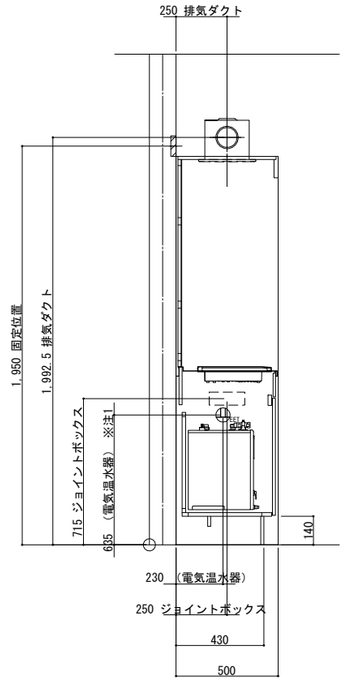

	品　名	品　番	数	備　考
1	ミニＫ飲用電温用１５０・一般地	LIXIL「DMK15LKWC1F200L」同等品以上	1	Sレバー・熱湯水栓用穴有・ＩＨ２００Ｖ
2	ミニキッチン下台・１５０ｃｍ	LIXIL「DMK1501KAW2L」同等品以上	1	飲用電温タイプ・２穴
3	ミニキッチン上台・１５０ｃｍ	LIXIL「DMKE1502LL」同等品以上	1	換気扇開口有
4	飲料用電気温水器１２Ｌセット	LIXIL「SEHPNKA12ECV3A1」同等品以上	1	１２Ｌ・ＡＣ１００Ｖ・間口１５００用
5	Ｗ８０／ＩＨ１口コンロ	LIXIL「HIHCB210W」同等品以上	1	３００トップ・グリルレス（２００Ｖ）
6	ジョイントボックス	LIXIL「DMKJBE200V」同等品以上	1	２００Ｖ加熱機器用
7	ＭＫダクト用換気扇	LIXIL「DVF14MRK」同等品以上	1	ダクト径φ１００
8	ＭＫグリスフィルター	LIXIL「DV142F」同等品以上	1	-
9	ステンレスシンク	ステンレスシンク	1	
10	シングルレバー水栓	LIXIL「SFHE424SY21JG」同等品以上	1	ノルマーレ・エコハンドル・一般地用

注1）　125V・15A 2極接地極付アースターミナル付コンセント側板取付【専用】

【 ご注意 】

●記載のキャビネット寸法は扉前面までの呼び寸法です。キャビネット本体の寸法・扉厚み等は商品ガイドの巻末資料をご確認ください。

●記載のワークトップ、カウンター、エンドパネル、サイドパネルの寸法は呼び寸法です。詳細寸法は商品ガイドの巻末資料をご確認ください。

●電気・ガス・給排水・換気等は法令・規定に従って有資格者が行ってください。

●水道工事は排水配管工事となります。

●取付・設置に際し、各製品の取付・設置説明書や図面の機能図を必ずお読み下さい。

●内線規程上、各機器のプラグ仕様に関わらず建築側には接地極付コンセントを推奨しています。

●ＶＶＦケーブルの太さにつきましては、内線規程に準じてください。

●結線方法は、コンセントジョイントボックスに記載がありますのでご確認ください。

●コンセントジョイントボックスは現場取付けとなります。

●電気温水器の給水、出湯、同圧給水配管の位置については、機能図をご確認ください。

株式会社久慈設計 埼玉事務所
一級建築士 大臣登録 第323324号
千葉　聡

KUJI ARCHITECTS STUDIO
株式会社 久慈設計 埼玉事務所
埼玉県さいたま市桜区西堀8-20-27 サニーブレイス201号 TEL048-789-6033
一級建築士事務所 埼玉県(1)第11789号
一級建築士登録 第３２３３２４号 千葉　聡

承　認	審　査	検　図	製　図

特 記

・既存建物竣工当時の既存図面において一部不整合があるため、工事着手前に現地調査を行い、既設取合部は実測し、設計図書通り行えない場合は、監督員と協議の上、施工のこと。
・既存仕上げ及び下地が作業に支障をきたす場合は作業範囲まで最小の範囲で撤去復旧のこと。
・新設家具の壁及び床の取り合い部は、特記なき限りシーリング（MS-2）を設けること。
・新設家具（水掛かり部）の壁及び床の取り合い部は、特記なき限りシーリング（SR-1（防カビ性））を設けること。

業務番号	工事名称		
23110	鶴ヶ島中学校大規模改修工事		
	図面内容：家具詳細図（３１）（改修）	縮尺：A3:S=1/30	図面区分：建築意匠 図面番号：A-319

F-88	2階　湯沸室　　ミニキッチン

※ミニキッチンはLIXIL「ミニキッチン」同等以上とする。

■下台断面図

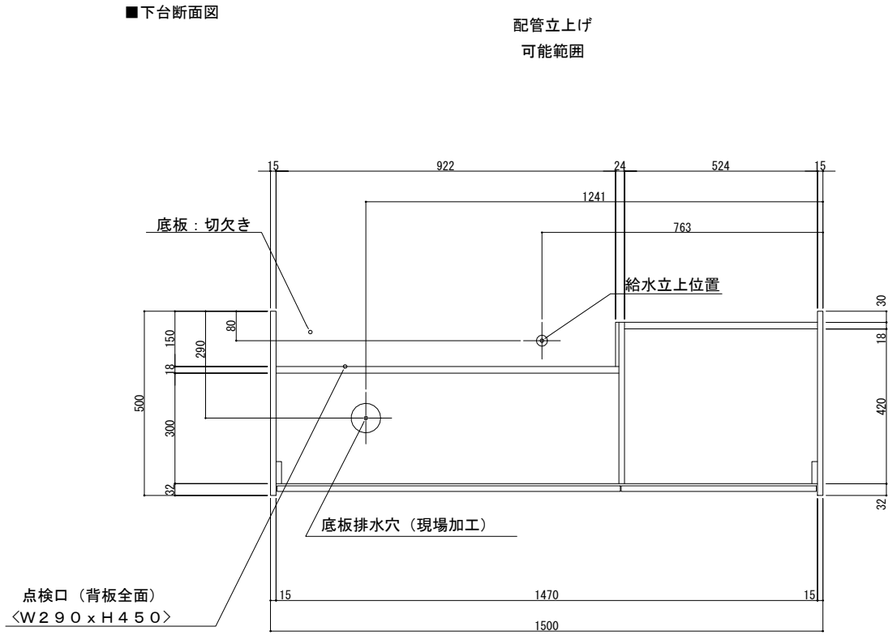

下台断面図

■ コンセントジョイントボックス

ＤＭＫ－ＪＢ－Ｅ２００Ｖ（２００Ｖ用）

（冷蔵庫タイプ・扉タイプ共用）

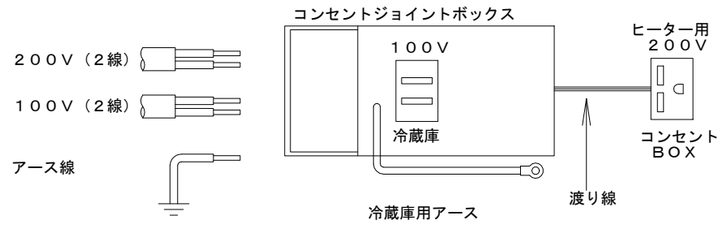

一次側電源取り込み位置（アース要）

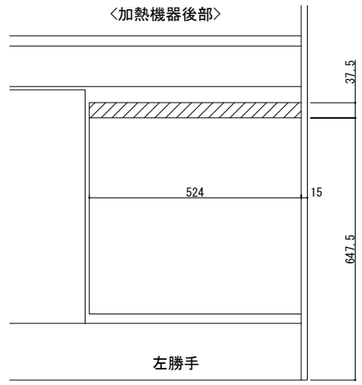

一次電源（屋内配線）は

2線電線により引き込みます。

＊コンセントジョイントボックスは現場取付けとなります。

（冷蔵庫タイプ・扉タイプ共用となります）

＊結線方法は、コンセントジョイントボックスに記載がありますのでご確認ください。

■ 200V（プレート・IH）用冷蔵庫なし実体配線図 左勝手

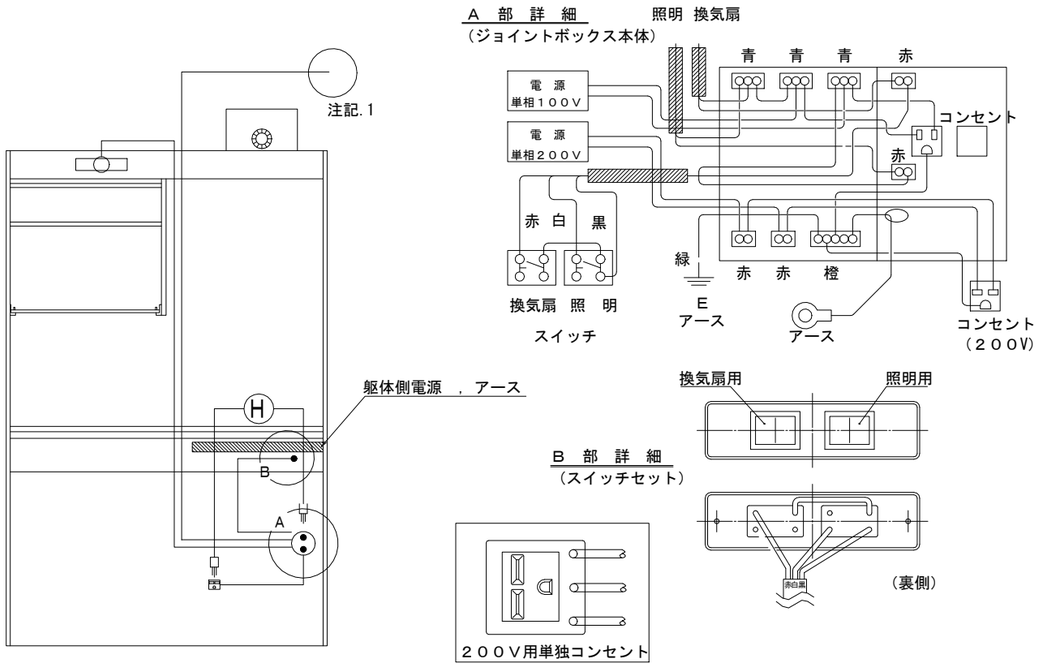

■ 飲料用電気温水器 標準配管例（１２Ｌ用）

電気温水器　標準配管例（左勝手）

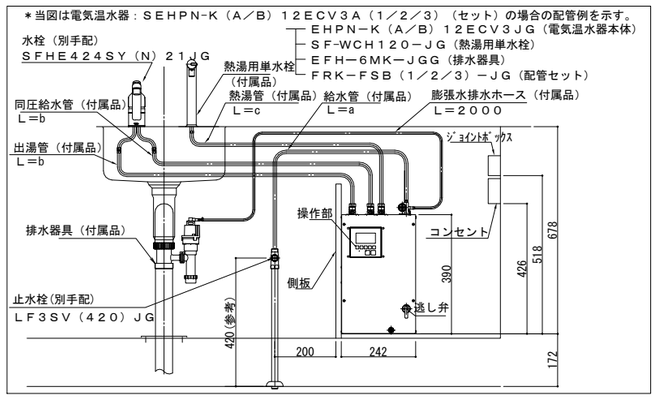

下台断面図参考例（左勝手）

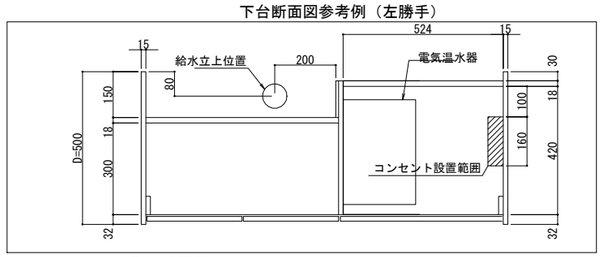

注１）水栓金具・止水栓は別途手配下さい。

注２）壁給水の場合は、止水栓（ＬＦ３Ｖ（５５）ＫＪＧ）を別途手配下さい。

注３）電気温水器が１００Ｖの場合は二極接地極付、２００Ｖの場合は二極接地極付引掛コンセントを別途手配下さい。

株式会社久慈設計 埼玉事務所
一級建築士 大臣登録 第323324号
千葉　聡

	a	b	c
FRK-FSB1-JG	1950	1800	1150
FRK-FSB2-JG	1600	1500	850
FRK-FSB3-JG	1500	1350	700

⚠ 警告　電気工事は関連する法規に従って必ず「有資格者」がおこなう。

KUJI ARCHITECTS STUDIO
株式会社 久慈設計 埼玉事務所
埼玉県さいたま市桜区西堀8-20-27 サニープレイス201号 TEL048-789-6033
一級建築士事務所 埼玉県(1)第11789号
一級建築士登録 第３２３３２４号 千葉　聡

承認	審査	検図	製図

特記

・既存建物竣工当時の既存図面において一部不整合があるため、工事着手前に現地調査を行い、既設取合部は実測し、設計図書通り行えない場合は、監督員と協議の上、施工のこと。

・既存仕上げ及び下地が作業に支障をきたす場合は作業範囲まで最小の範囲で撤去復旧のこと。

・新設家具の壁及び床の取り合い部は、特記なき限りシーリング（MS-2）を設けること。

・新設家具（水掛かり部）の壁及び床の取り合い部は、特記なき限りシーリング（SR-1（防カビ性））を設けること。

業務番号	工事名称		
23110	鶴ヶ島中学校大規模改修工事		
	図面内容：家具詳細図（３２）（改修）	縮尺：A3:S=1/30	図面区分：建築意匠 / 図面番号：A-320

F-88	2階　湯沸室　　ミニキッチン

※ミニキッチンはLIXIL「ミニキッチン」同等以上とする。

■ダクト用換気扇（ＤＶＦ１４ＭＲＫ）

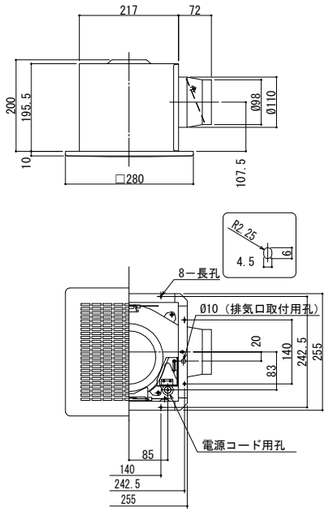

□特性表　※風量値はＪＩＳ　Ｃ９６０３チャンバー法によります。

機種名	定格電圧	定格周波数	定格電流	定格消費電力	風量	騒音
	（Ｖ）	（Ｈｚ）	（Ａ）	（Ｗ）	（㎥／ｈ）	（ｄＢ）
ＤＶＦ－１４ＭＲＫ（製品重量　３．８ｋｇ）	１００	５０	０．１９	１９	１７１	３１．５
		６０	０．２１	２０	１６５	３１．０
電動機形式	極コンデンサー誘導電動機	絶縁抵抗	０ＭΩ以上（５００Ｖメガー）			
耐電圧	ＡＣ１０００Ｖ１分間	絶縁区分	Ｅ種			

静圧ー風量特性

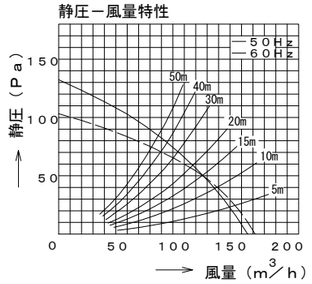

付属品

木ねじ・・・・・５本
取付ボルト・・・１本

1. 電源コードにヨリ線を使用する際は、棒状圧着端子をご使用ください。
2. 天井埋め込み穴寸法は□２２５です。

株式会社久慈設計 埼玉事務所
一級建築士 大臣登録 第323324号
千葉　聡

KUJI ARCHITECTS STUDIO 株式会社 久慈設計 埼玉事務所 埼玉県さいたま市桜区西堀8-20-27 サニーブレイス201号 TEL048-789-6033	一級建築士事務所 埼玉県(1)第11789号 一級建築士登録 第３２３３２４号 千葉　聡	承認	審査	検図	製図	特記 ・既存建物竣工当時の既存図面において一部不整合があるため、工事着手前に現地調査を行い、既設取合部は実測し、設計図書通り行えない場合は、監督員と協議の上、施工のこと。 ・既存仕上げ及び下地が作業に支障をきたす場合は作業範囲まで最小の範囲で撤去復旧のこと。 ・新設家具の壁及び床の取り合い部は、特記なき限りシーリング（MS-2）を設けること。 ・新設家具（水掛かり部）の壁及び床の取り合い部は、特記なき限りシーリング（SR-1（防カビ性））を設けること。	業務番号 23110	工事名称 鶴ヶ島中学校大規模改修工事	
								図面内容 家具詳細図（３３）（改修）	縮尺 A3:S=1/30 図面区分 建築意匠 図面番号 A-321

F-89	1階　男子便所（南西）　洗面カウンター	1ヶ所

※洗面カウンターの水栓穴あけサイズは機械設備工事と協議し決定すること。

仕　様	
ｶｳﾝﾀｰ	ｹﾞﾙｺｰﾄ人工大理石
ﾎﾞｳﾙ	ｹﾞﾙｺｰﾄ人工大理石
	化粧ｼｰﾄ三次元四周R（共和ﾗｲﾌﾃｸﾉ 化粧ｼｰﾄ三次元四周R 同等品以上 ）

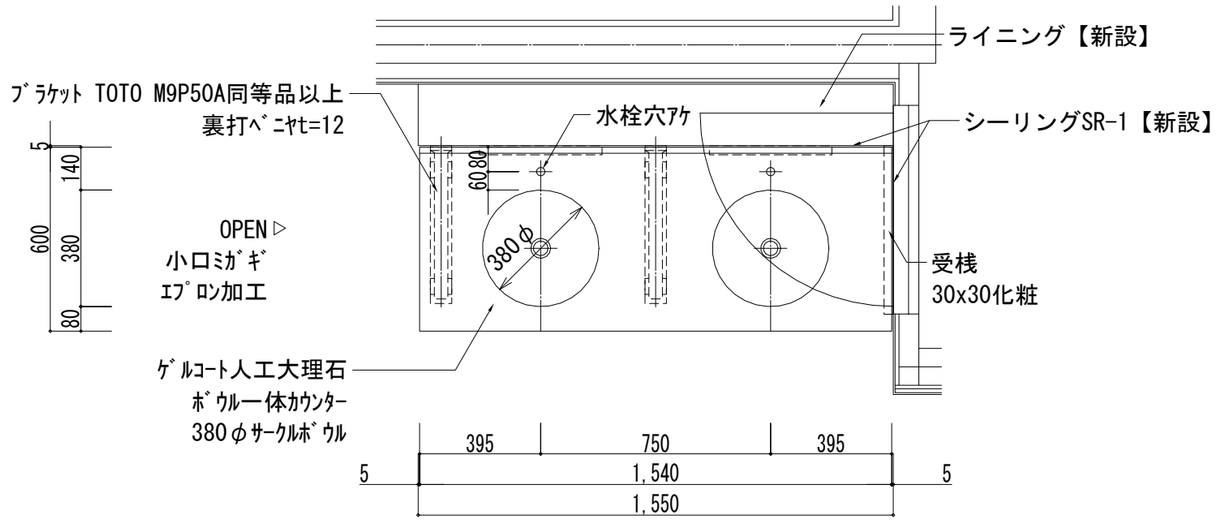

平面図 1/20

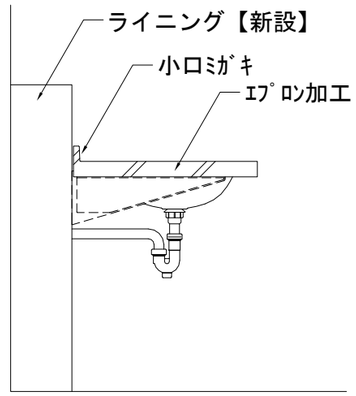

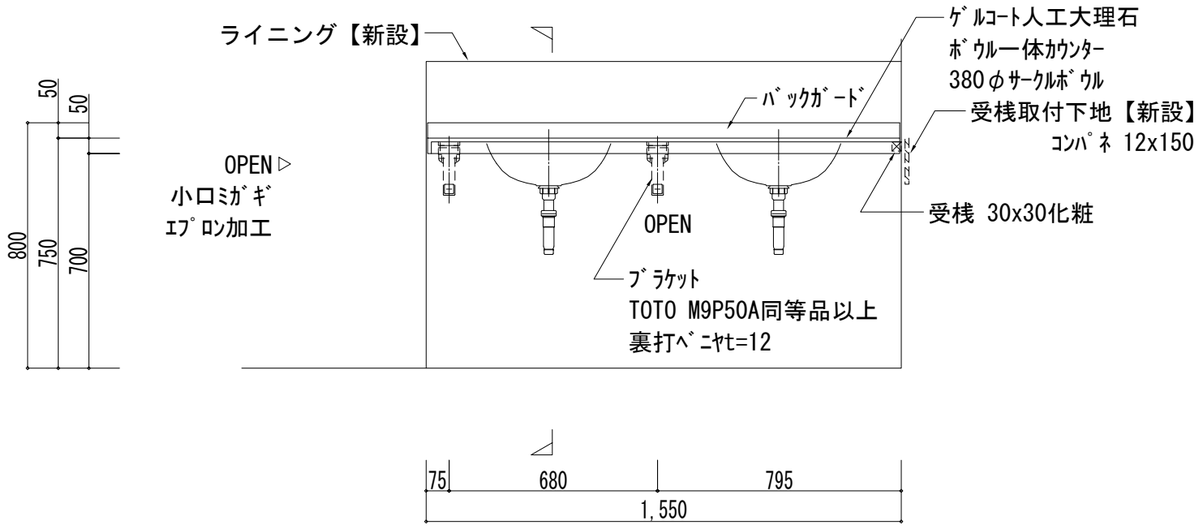

立面図 1/20

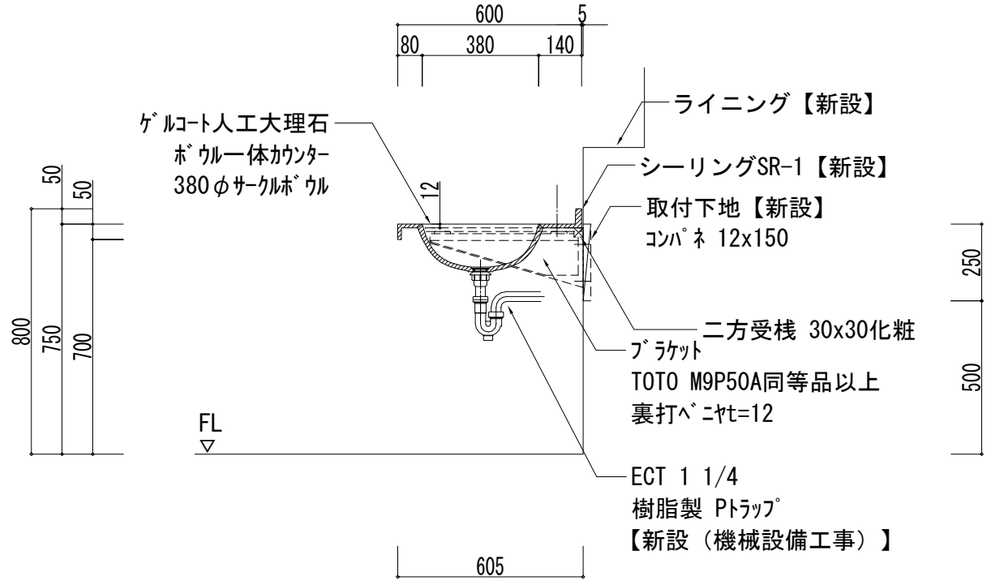

断面図 1/20

株式会社久慈設計 埼玉事務所
一級建築士 大臣登録 第323324号
千葉　聡

KUJI ARCHITECTS STUDIO
株式会社 久慈設計 埼玉事務所
埼玉県さいたま市桜区西堀8-20-27 サニーブレイス201号 TEL048-789-6033

一級建築士事務所	承認	審査	検図	製図	特記	業務番号	工事名称
埼玉県(1)第11789号					・既存建物竣工当時の既存図面において一部不整合があるため、工事着手前に現地調査を行い、既設取合部は実測し、設計図書通り行えない場合は、監督員と協議の上、施工のこと。 ・既存仕上げ及び下地が作業に支障をきたす場合は作業範囲まで最小の範囲で撤去復旧のこと。 ・新設家具の壁及び床の取り合い部は、特記なき限りシーリング（MS-2）を設けること。 ・新設家具（水掛かり部）の壁及び床の取り合い部は、特記なき限りシーリング（SR-1（防カビ性））を設けること。	23110	鶴ヶ島中学校大規模改修工事
一級建築士登録 第３２３３２４号 千葉　聡							図面内容：家具詳細図（３４）（改修） 縮尺：A3:S=1/20 図面区分：建築意匠 図面番号：A-322

F-90	1階	女子便所（北西）	洗面カウンター	１ヶ所

※洗面カウンターの水栓穴あけサイズは機械設備工事と協議し決定すること。

仕　様	
ｶｳﾝﾀｰ	ｹﾞﾙｺｰﾄ人工大理石
ﾎﾞｳﾙ	ｹﾞﾙｺｰﾄ人工大理石
ｻｲﾄﾞﾊﾟﾈﾙ	ﾒﾗﾐﾝ化粧板　床面;小口ﾒﾗﾐﾝ化粧
手摺	（エクロール EOV-S2 同等品以上 ）

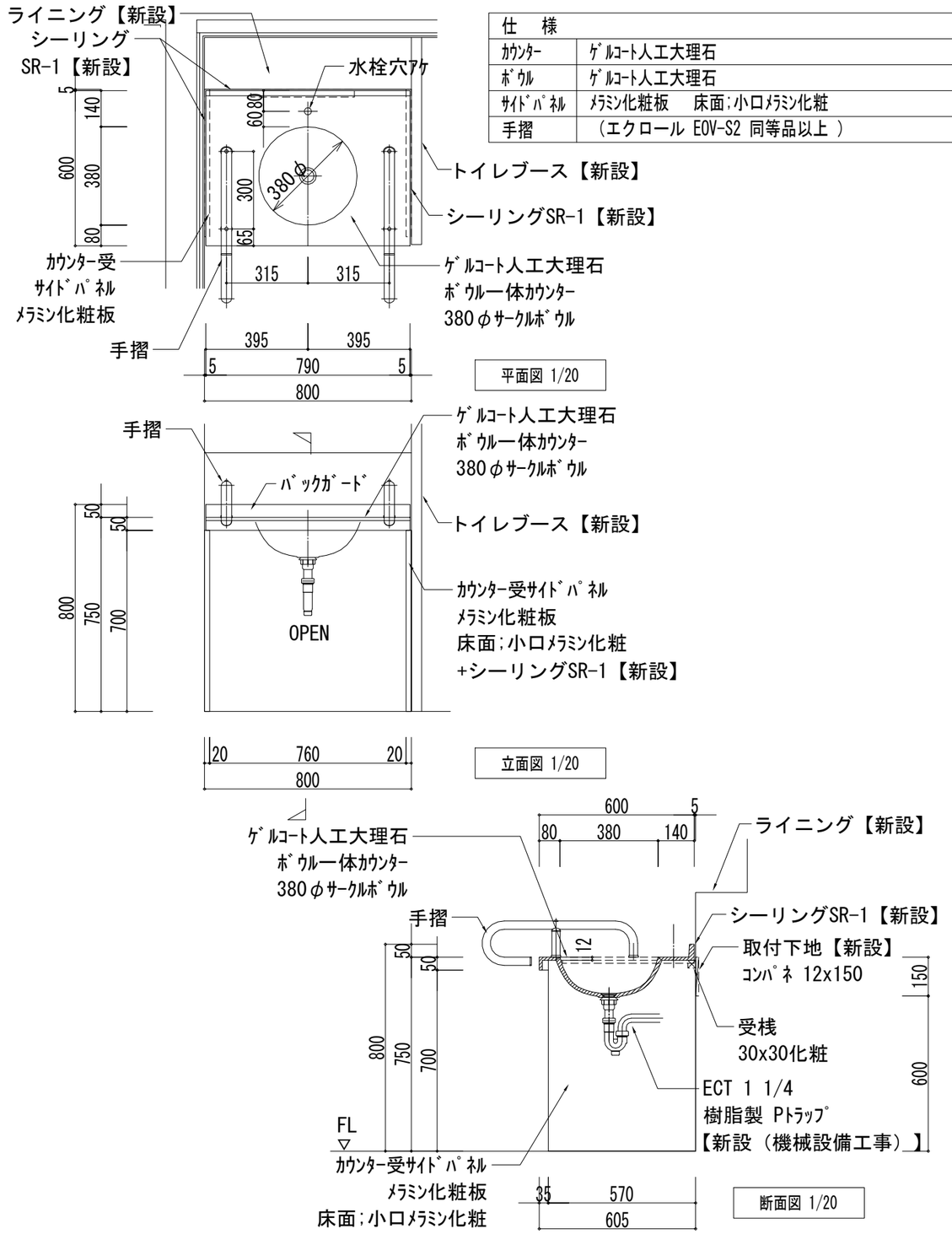

F-91	1階	男子便所（北西）	洗面カウンター	１ヶ所

※洗面カウンターの水栓穴あけサイズは機械設備工事と協議し決定すること。

仕　様	
ｶｳﾝﾀｰ	ｹﾞﾙｺｰﾄ人工大理石
ﾎﾞｳﾙ	ｹﾞﾙｺｰﾄ人工大理石
ｻｲﾄﾞﾊﾟﾈﾙ	ﾒﾗﾐﾝ化粧板　床面;小口ﾒﾗﾐﾝ化粧
手摺	（エクロール EOV-S2 同等品以上 ）

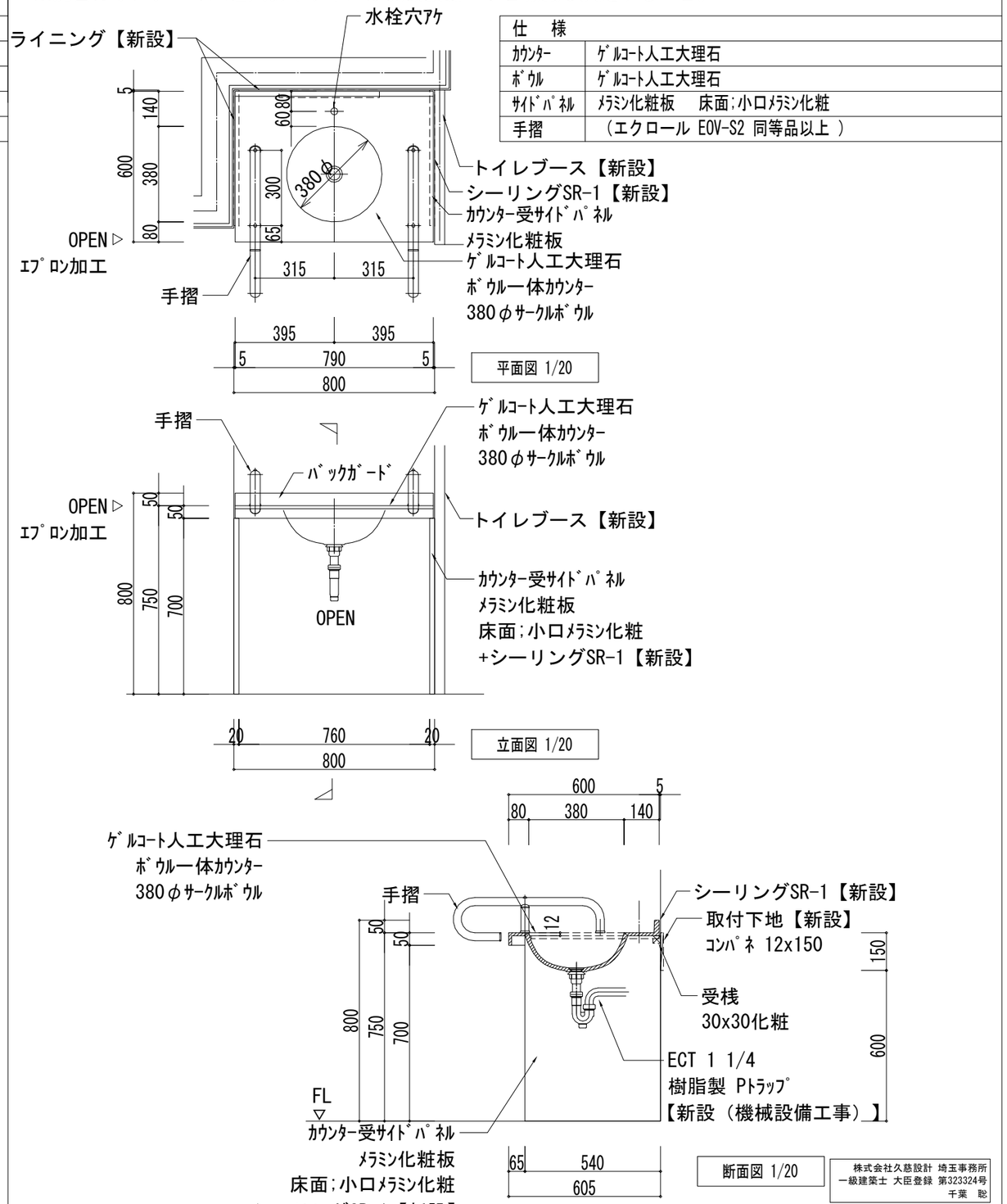

株式会社久慈設計 埼玉事務所
一級建築士 大臣登録 第323324号
千葉　聡

KUJI ARCHITECTS STUDIO
株式会社 久慈設計 埼玉事務所
埼玉県さいたま市桜区西堀8-20-27 サニーブレイス201号 TEL048-789-6033

一級建築士事務所 埼玉県(1)第11789号
一級建築士登録 第３２３３２４号 千葉　聡

承認	審査	検図	製図

特記
・既存建物竣工当時の既存図面において一部不整合があるため、工事着手前に現地調査を行い、既設取合部は実測し、設計図書通り行えない場合は、監督員と協議の上、施工のこと。
・既存仕上げ及び下地が作業に支障をきたす場合は作業範囲まで最小の範囲で撤去復旧のこと。
・新設家具の壁及び床の取り合い部は、特記なき限りシーリング（MS-2）を設けること。
・新設家具（水掛かり部）の壁及び床の取り合い部は、特記なき限りシーリング（SR-1（防カビ性））を設けること。

業務番号	工事名称		
23110	鶴ヶ島中学校大規模改修工事		
	図面内容：家具詳細図（３５）（改修）	縮尺 A3:S=1/20	図面区分 建築意匠
			図面番号 A-323

F-92	2階	女子便所（南西）	洗面カウンター	1ヶ所

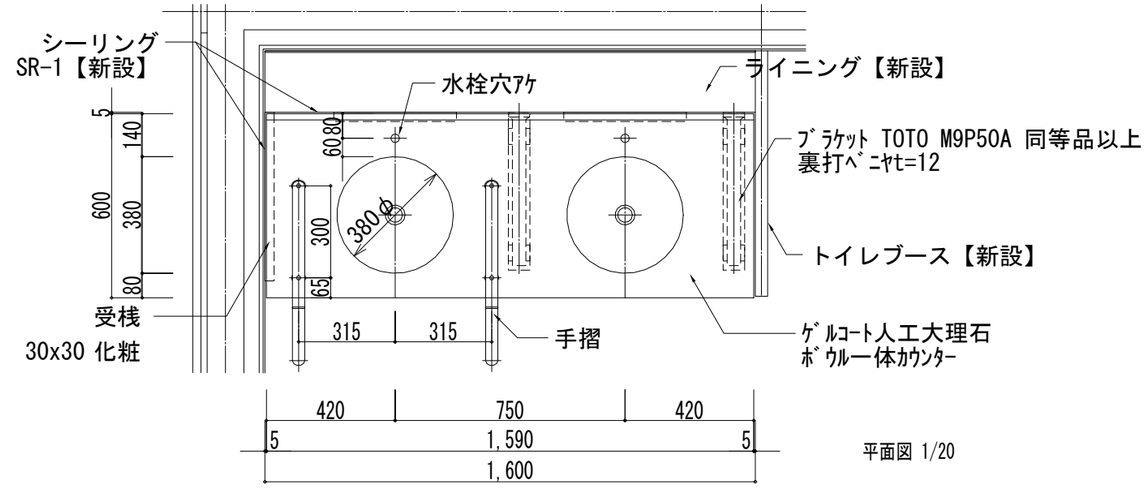

平面図 1/20

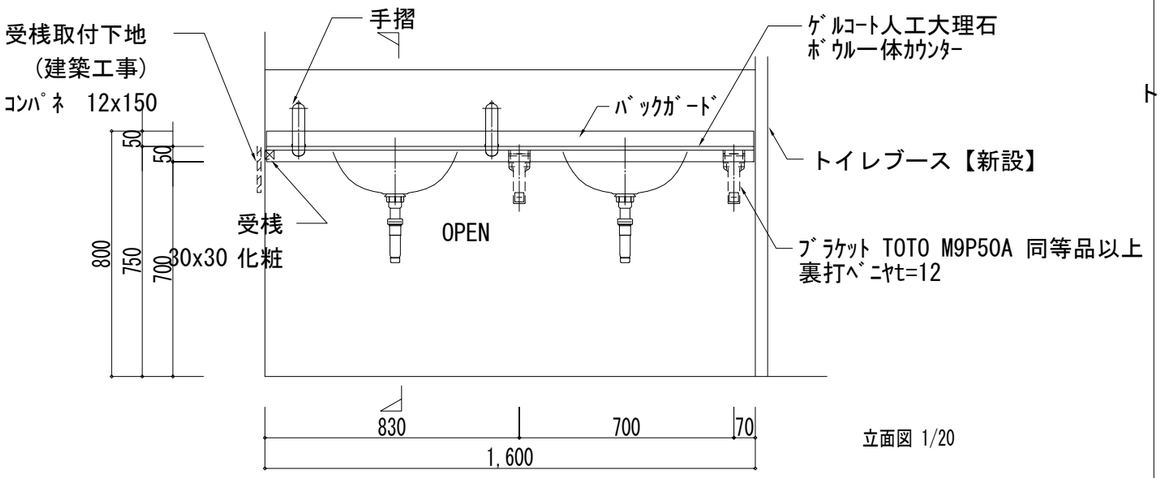

立面図 1/20

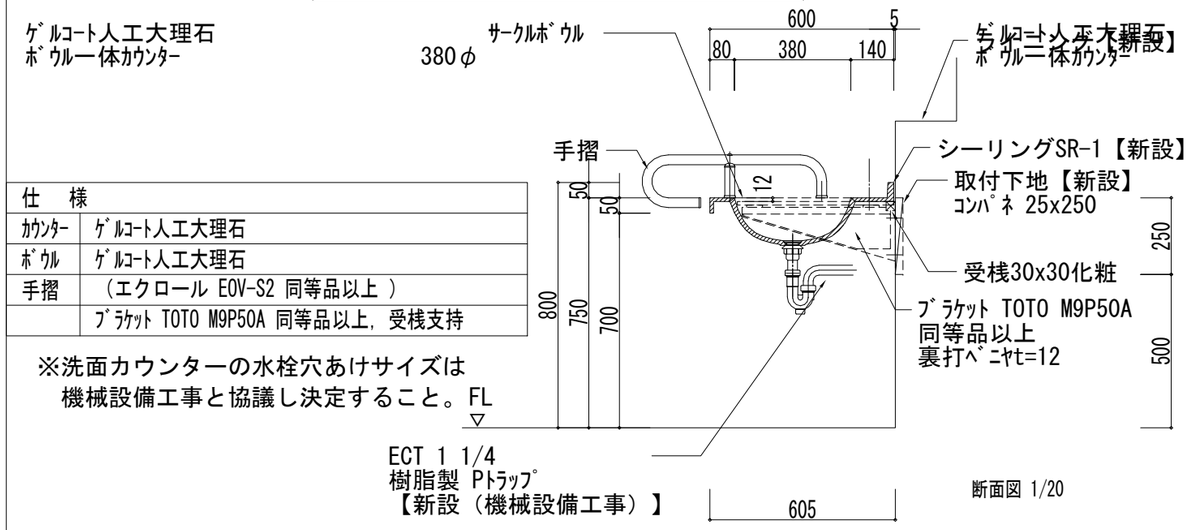

仕　様	
ｶｳﾝﾀｰ	ｹﾞﾙｺｰﾄ人工大理石
ﾎﾞｳﾙ	ｹﾞﾙｺｰﾄ人工大理石
手摺	（エクロール EOV-S2 同等品以上 ）
	ﾌﾞﾗｹｯﾄ TOTO M9P50A 同等品以上，受桟支持

※洗面カウンターの水栓穴あけサイズは
機械設備工事と協議し決定すること。

断面図 1/20

F-93	2階	男子便所（南西）	洗面カウンター	1ヶ所

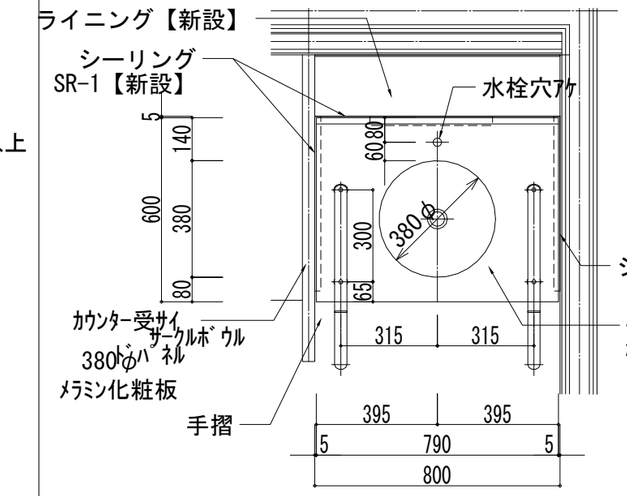

仕　様	
ｶｳﾝﾀｰ	ｹﾞﾙｺｰﾄ人工大理石
ﾎﾞｳﾙ	ｹﾞﾙｺｰﾄ人工大理石
手摺	（エクロール EOV-S2 同等品以上 ）
	ﾌﾞﾗｹｯﾄ TOTO M9P50A 同等品以上，受桟支持

※洗面カウンターの水栓穴あけサイズは
機械設備工事と協議し決定すること。

平面図 1/20

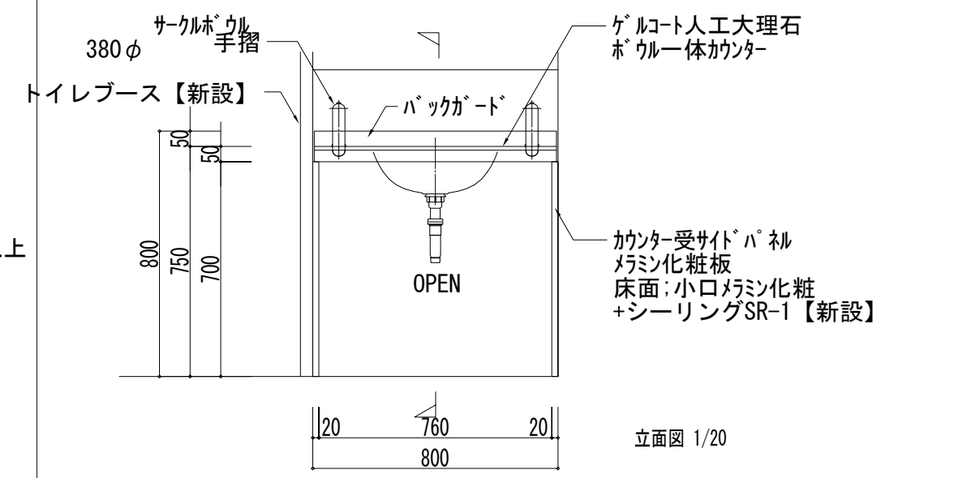

立面図 1/20

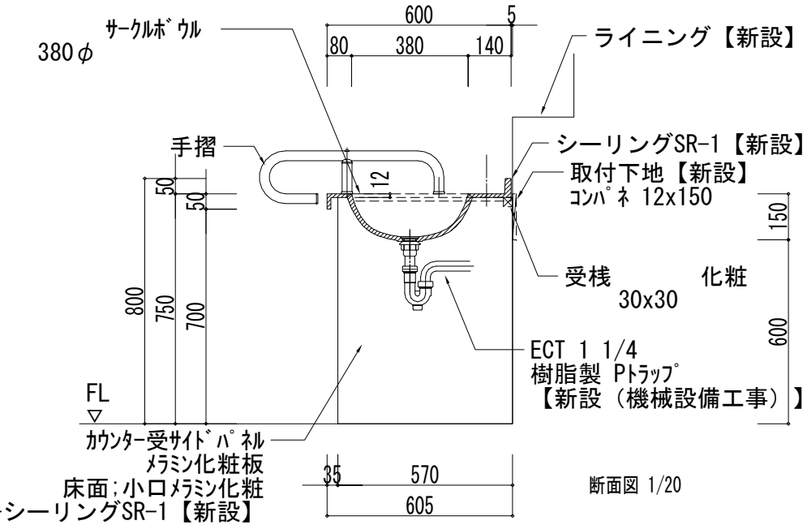

断面図 1/20

株式会社久慈設計 埼玉事務所
一級建築士 大臣登録 第323324号
千葉　聡

KUJI ARCHITECTS STUDIO
株式会社 久慈設計 埼玉事務所
埼玉県さいたま市桜区西堀8-20-27 サニーブレイス201号 TEL048-789-6033

一級建築士事務所	承認	審査	検図	製図
埼玉県(1)第11789号				
一級建築士登録 第３２３３２４号 千葉　聡				

特記
・既存建物竣工当時の既存図面において一部不整合があるため、工事着手前に現地調査を行い、既設取合部は実測し、設計図書通り行えない場合は、監督員と協議の上、施工のこと。
・既存仕上げ及び下地が作業に支障をきたす場合は作業範囲まで最小の範囲で撤去復旧のこと。
・新設家具の壁及び床の取り合い部は、特記なき限りシーリング（MS-2）を設けること。
・新設家具（水掛かり部）の壁及び床の取り合い部は、特記なき限りシーリング（SR-1（防カビ性））を設けること。

業務番号	工事名称		
23110	鶴ヶ島中学校大規模改修工事		
	図面内容 家具詳細図（３６）（改修）	縮尺 A3:S=1/20	図面区分 建築意匠 / 図面番号 A-324

F-94	2階	男子便所（北西）	洗面カウンター	1ヶ所
	3階	女子便所（北西）	洗面カウンター	1ヶ所
	4階	男子便所（北西）	洗面カウンター	1ヶ所

※洗面カウンターの水栓穴あけサイズは機械設備工事と協議し決定すること。

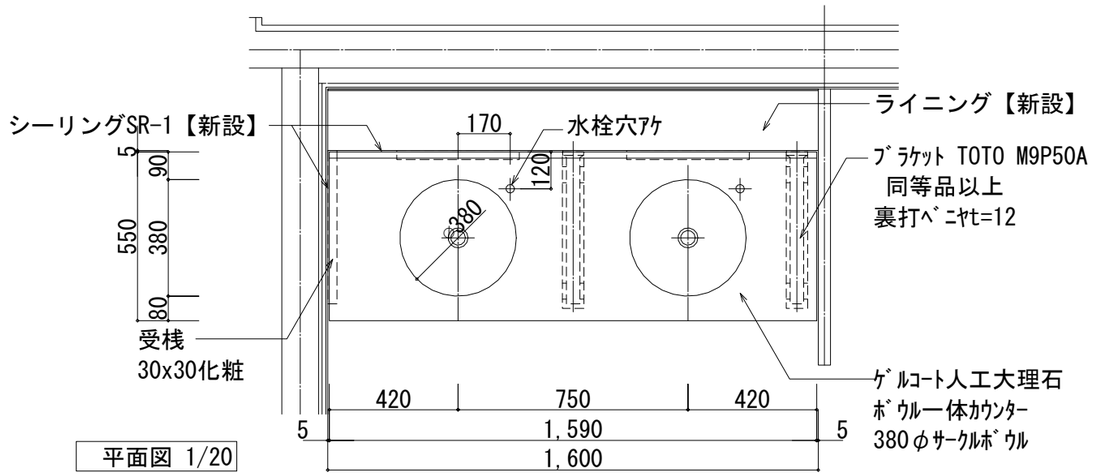

平面図 1/20

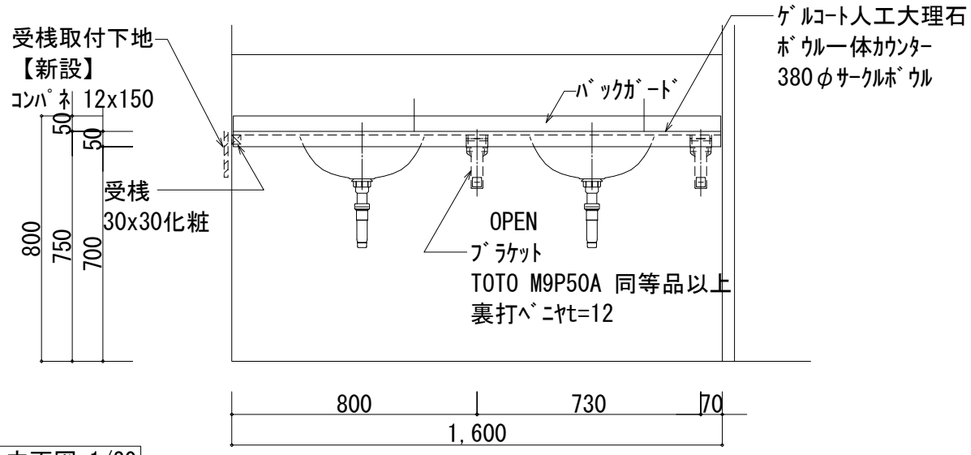

立面図 1/20

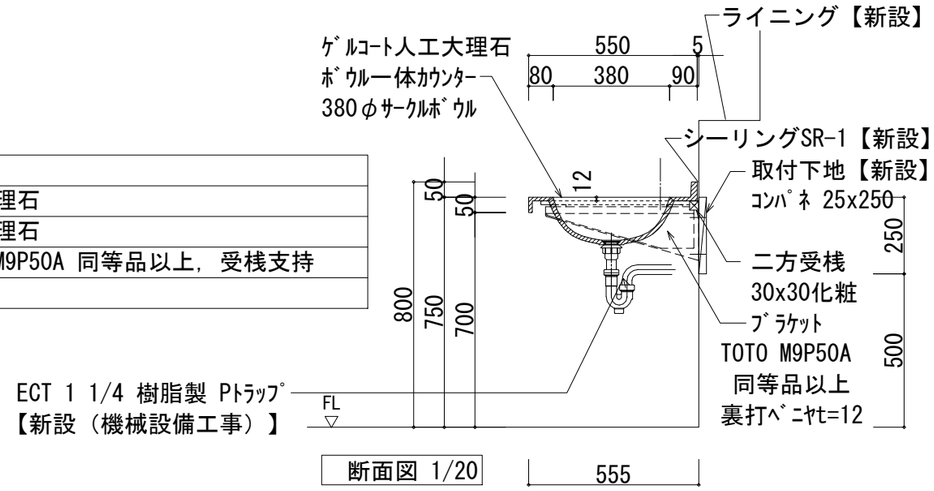

断面図 1/20

仕　様	
ｶｳﾝﾀｰ	ｹﾞﾙｺｰﾄ人工大理石
ﾎﾞｳﾙ	ｹﾞﾙｺｰﾄ人工大理石
	ﾌﾞﾗｹｯﾄ TOTO M9P50A 同等品以上，受桟支持

F-95	2階	女子便所（北東）	洗面カウンター	1ヶ所
	3階	男子便所（北東）	洗面カウンター	1ヶ所
	4階	女子便所（北東）	洗面カウンター	1ヶ所

※洗面カウンターの水栓穴あけサイズは機械設備工事と協議し決定すること。

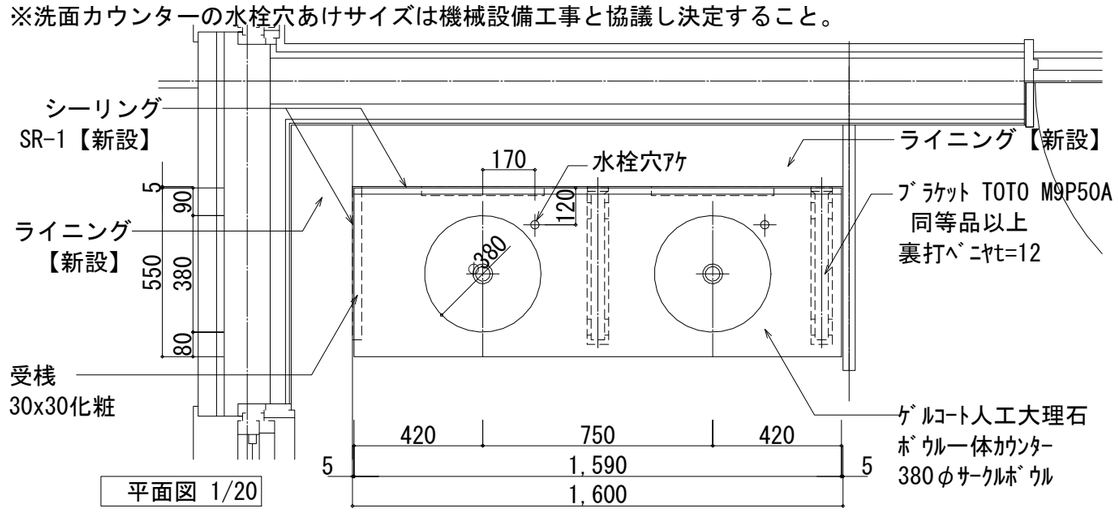

平面図 1/20

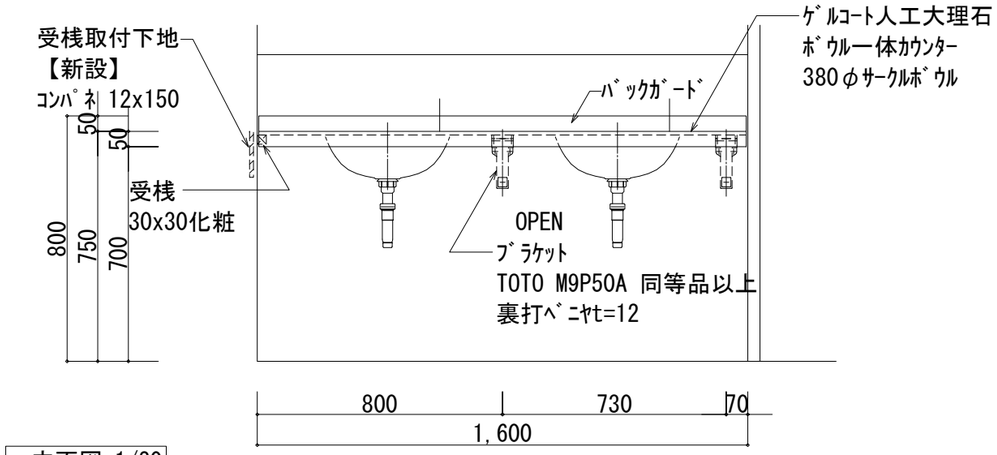

立面図 1/20

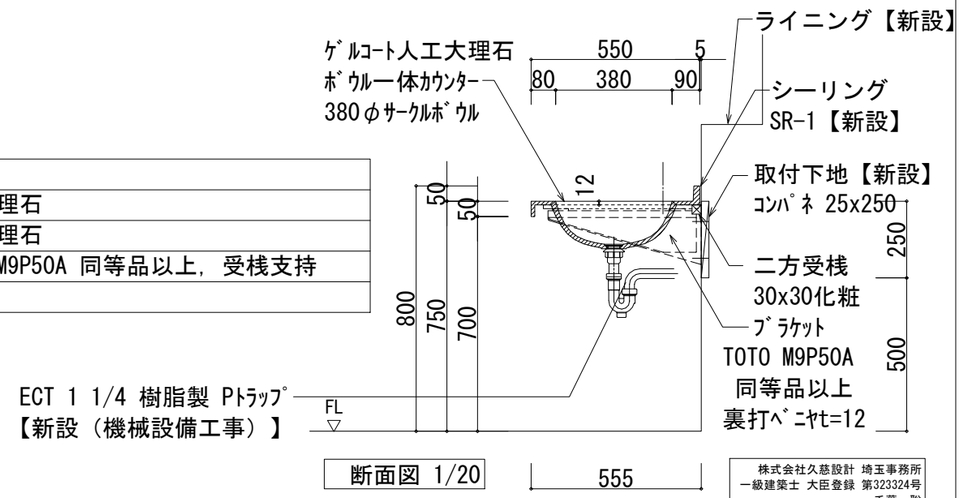

断面図 1/20

仕　様	
ｶｳﾝﾀｰ	ｹﾞﾙｺｰﾄ人工大理石
ﾎﾞｳﾙ	ｹﾞﾙｺｰﾄ人工大理石
	ﾌﾞﾗｹｯﾄ TOTO M9P50A 同等品以上，受桟支持

株式会社久慈設計 埼玉事務所
一級建築士 大臣登録 第323324号
千葉　聡

KUJI ARCHITECTS STUDIO
株式会社 久慈設計 埼玉事務所
埼玉県さいたま市桜区西堀8-20-27 サニーブレイス201号 TEL048-789-6033
一級建築士事務所 埼玉県(1)第11789号
一級建築士登録 第３２３３２４号 千葉　聡

承認	審査	検図	製図

特記
・既存建物竣工当時の既存図面において一部不整合があるため、工事着手前に現地調査を行い、既設取合部は実測し、設計図書通り行えない場合は、監督員と協議の上、施工のこと。
・既存仕上げ及び下地が作業に支障をきたす場合は作業範囲まで最小の範囲で撤去復旧のこと。
・新設家具の壁及び床の取り合い部は、特記なき限りシーリング（MS-2）を設けること。
・新設家具（水掛かり部）の壁及び床の取り合い部は、特記なき限りシーリング（SR-1（防カビ性））を設けること。

業務番号	工事名称	縮尺	図面区分
23110	鶴ヶ島中学校大規模改修工事	A3:S=1/20	建築意匠
	図面内容：家具詳細図（３７）（改修）		図面番号 A-325

F-96	2階　女子便所（南東）　洗面カウンター	１ヶ所

※洗面カウンターの水栓穴あけサイズは機械設備工事と協議し決定すること。

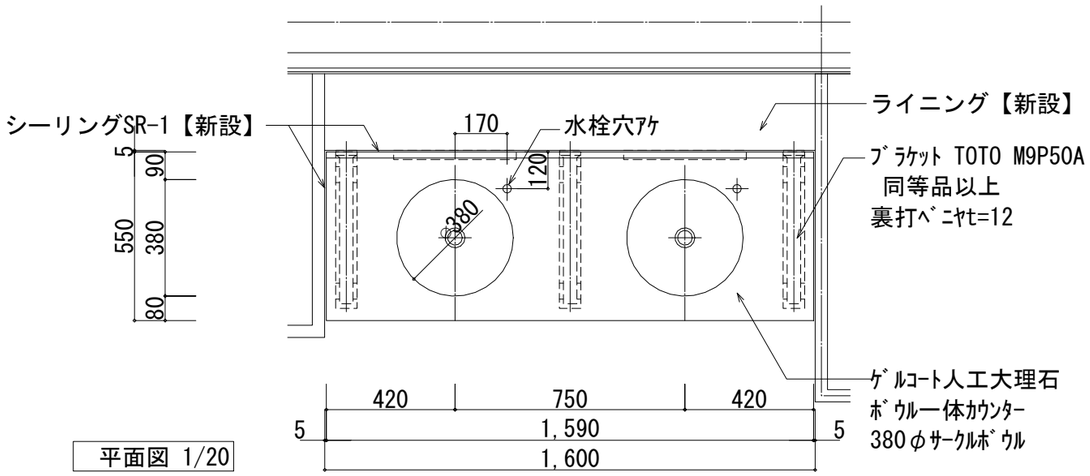

平面図 1/20

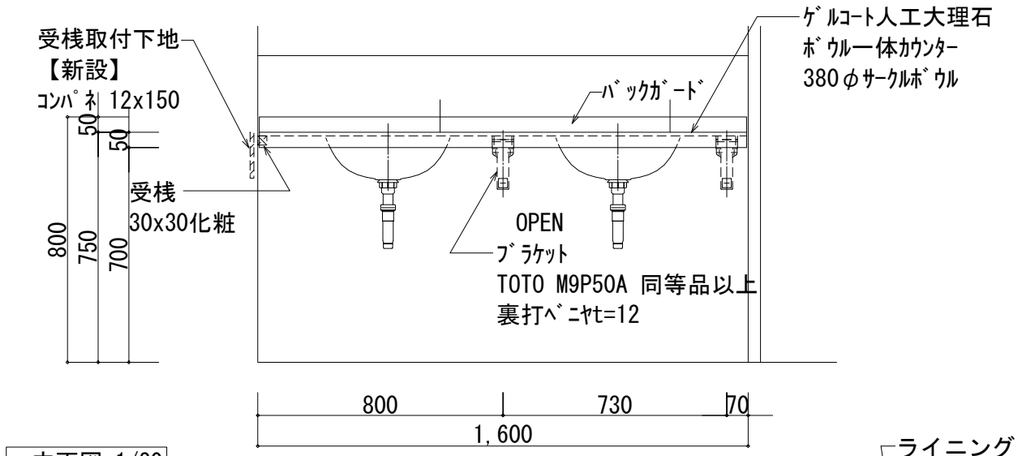

立面図 1/20

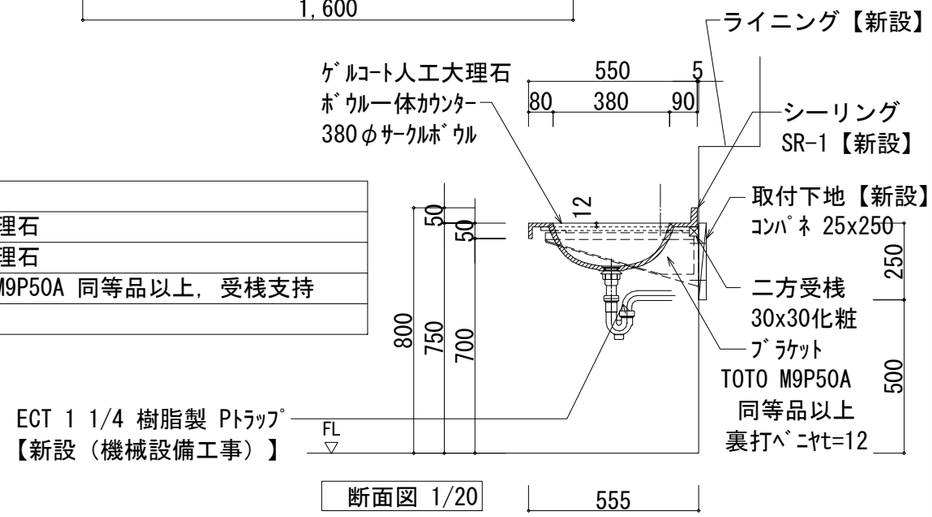

断面図 1/20

仕　様	
ｶｳﾝﾀｰ	ｹﾞﾙｺｰﾄ人工大理石
ﾎﾞｳﾙ	ｹﾞﾙｺｰﾄ人工大理石
	ﾌﾞﾗｹｯﾄ TOTO M9P50A 同等品以上，受桟支持

F-97	2階　男子便所（南東）　洗面カウンター	１ヶ所

※洗面カウンターの水栓穴あけサイズは機械設備工事と協議し決定すること。

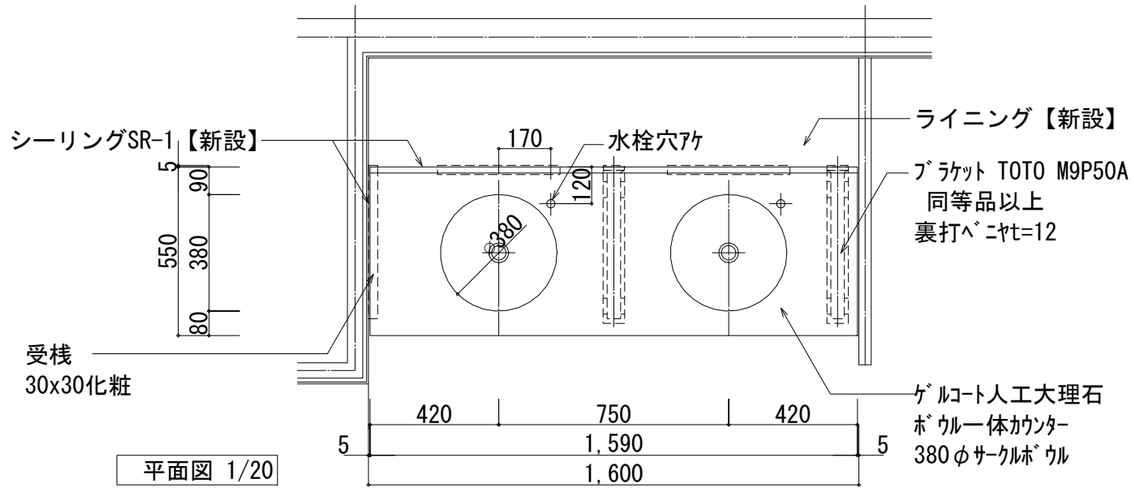

平面図 1/20

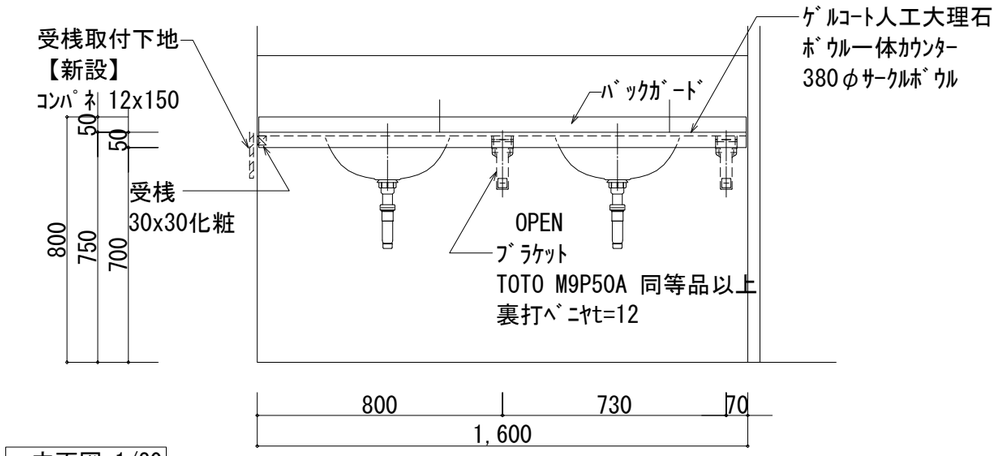

立面図 1/20

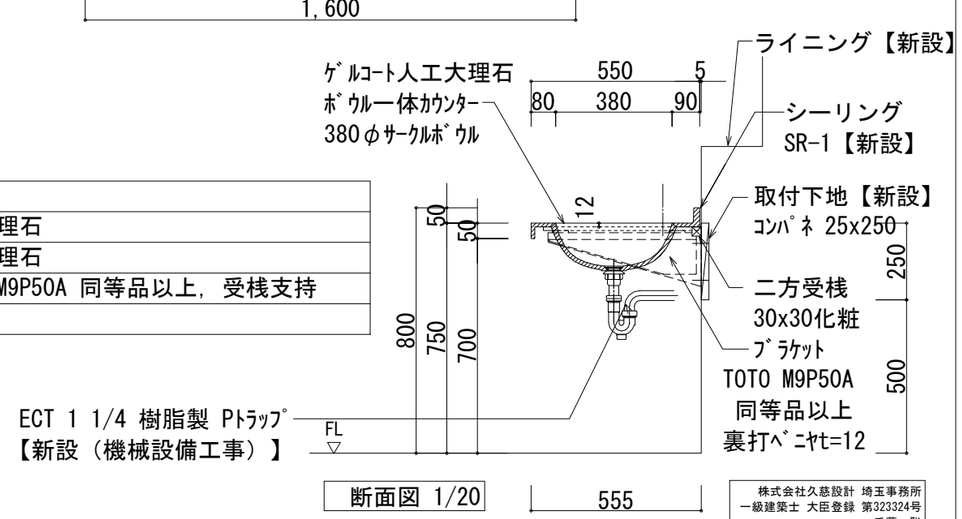

断面図 1/20

仕　様	
ｶｳﾝﾀｰ	ｹﾞﾙｺｰﾄ人工大理石
ﾎﾞｳﾙ	ｹﾞﾙｺｰﾄ人工大理石
	ﾌﾞﾗｹｯﾄ TOTO M9P50A 同等品以上，受桟支持

株式会社久慈設計 埼玉事務所
一級建築士 大臣登録 第323324号
千葉　聡

KUJI ARCHITECTS STUDIO
株式会社 久慈設計 埼玉事務所
埼玉県さいたま市桜区西堀8-20-27 サニーブレイス201号 TEL048-789-6033
一級建築士事務所 埼玉県(1)第11789号
一級建築士登録 第３２３３２４号 千葉　聡

承認	審査	検図	製図

特記
・既存建物竣工当時の既存図面において一部不整合があるため、工事着手前に現地調査を行い、既設取合部は実測し、設計図書通り行えない場合は、監督員と協議の上、施工のこと。
・既存仕上げ及び下地が作業に支障をきたす場合は作業範囲まで最小の範囲で撤去復旧のこと。
・新設家具の壁及び床の取り合い部は、特記なき限りシーリング（MS-2）を設けること。
・新設家具（水掛かり部）の壁及び床の取り合い部は、特記なき限りシーリング（SR-1（防カビ性））を設けること。

業務番号	工事名称	縮尺	図面区分
23110	鶴ヶ島中学校大規模改修工事	A3:S=1/20	建築意匠
	図面内容：家具詳細図（３８）（改修）		図面番号 A-326

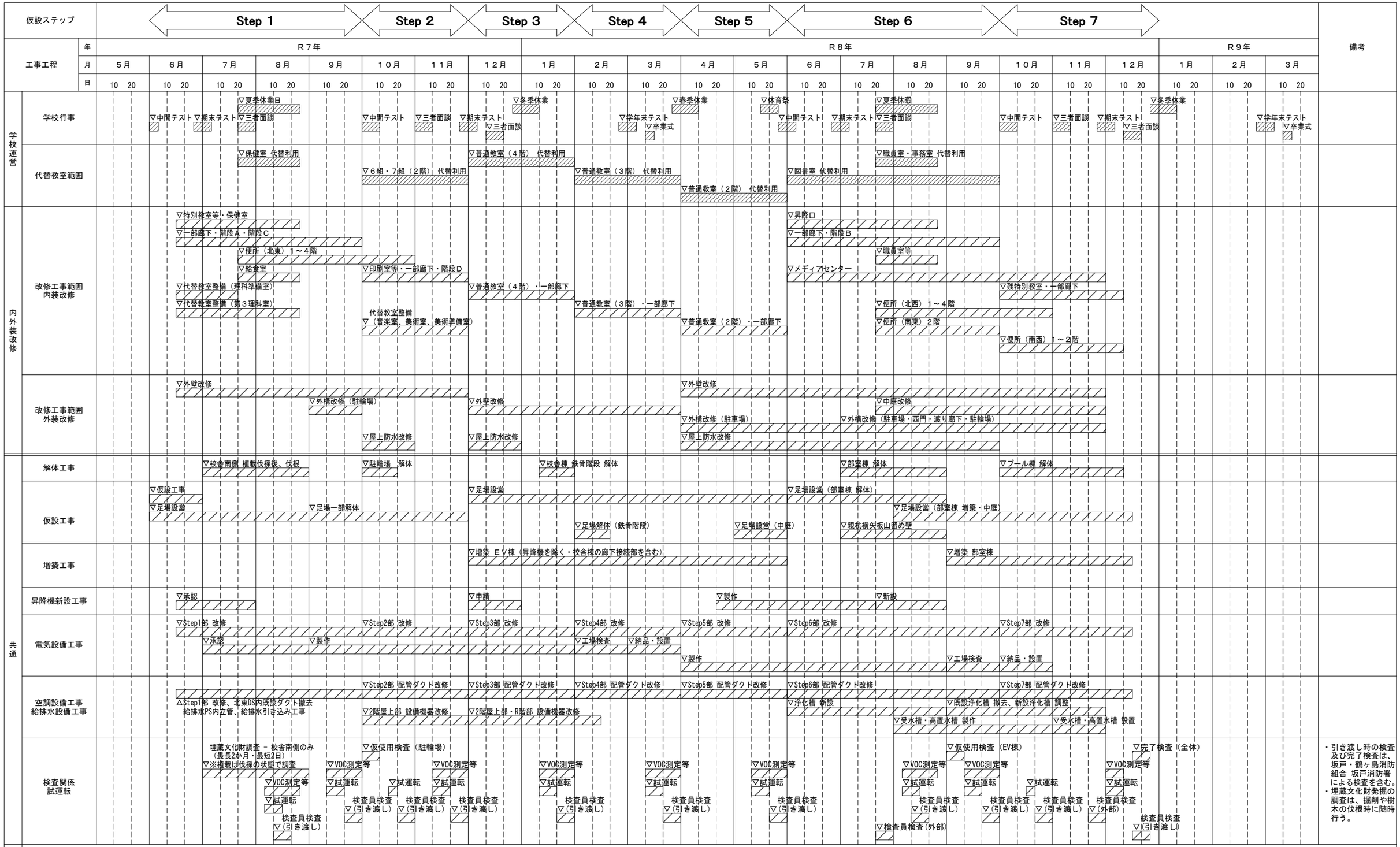

特記事項

■凡例　工事範囲　建物使用可能範囲

■特記事項

・工事作業時間については、監督員と協議すること。
（外部工事、内部工事は平日9時から17時までを基本とする。）
・前面道路及び敷地内施設に損害を与えた場合は速やかに監督員に報告を行い、請負業者の負担にて復旧を行うこと。
・工事に支障となる植栽、舗装がある場合には監督員と協議の上、撤去や枝落し等の処理を行うものとする。なお、これらに係る費用は請負業者の負担とする。

・道路の切下げを行う場合は、関係官庁と協議を行い、申請の上施工を行うこと。
・工事車両の搬出入時は交通誘導員による誘導とし、建物前方道路の交通及び建物利用に支障がないように配慮すること。
・施工範囲及び資機材の搬入経路の養生、清掃は本工事に含むものとする。
・工事期間中、学校は運営中の為、日々の工事終了後は後片付け清掃を確実に行うものとし、工具及び資材等は指定の場所に片付けるものとする。
・施工に関しては現況を良く調査の上で着手するものとし、本設計図書と食い違いがあるものは、施設管理者、監督者、工事監理者と協議の上で施工するものとする。

・撤去される資材等は全て産業廃棄物とし廃棄処分とする。
ただし、リサイクル可能なものは、特記仕様書によるものとする。
・工事施工にあたり、他の施工者、施設管理者、担当者と打ち合わせ、連絡調整を行い、各社協力しスムーズな施工はもとより、事故など不都合が生じないよう配慮すること。
・本敷地は埋蔵文化財包蔵地に該当するため、掘削や樹木の伐根等を行う際には監督員と協議の上、文化財保護法に基づく埋蔵文化財発掘の届出を行い、鶴ヶ島市の試掘調査や確認調査に協力すること。（土木工事開始60日前に発注者から申請））

KUJI ARCHITECTS STUDIO
株式会社 久慈設計 埼玉事務所
埼玉県さいたま市桜区西堀8-20-27 サニーブレイス201号 TEL048-789-6033
一級建築士事務所 埼玉県(1)第11789号
一級建築士登録 第３２３３２４号 千葉 聡

承認	審査	検図	製図

特記

・既存建物竣工当時の既存図面において一部不整合があるため、工事着手前に現地調査を行い、既設取合部は実測し、設計図書通り行えない場合は、監督員と協議の上、施工のこと。
・既存仕上げ及び下地が作業に支障をきたす場合は作業範囲まで最小の範囲で撤去復旧のこと。
・仮設計画は参考とし、最終決定は施工図にて監督員の確認の上で施工するものとする。
・工事期間中も学校は運営するため、騒音、振動、粉塵や安全性には十分に配慮すると共に、２方向の避難経路を確保すること。

業務番号	工事名称	縮尺	図面区分
23110	鶴ヶ島中学校大規模改修工事	NO SCALE	建築意匠
	図面内容：工事工程表（参考）		図面番号 A-327

現在位置　令和6年度

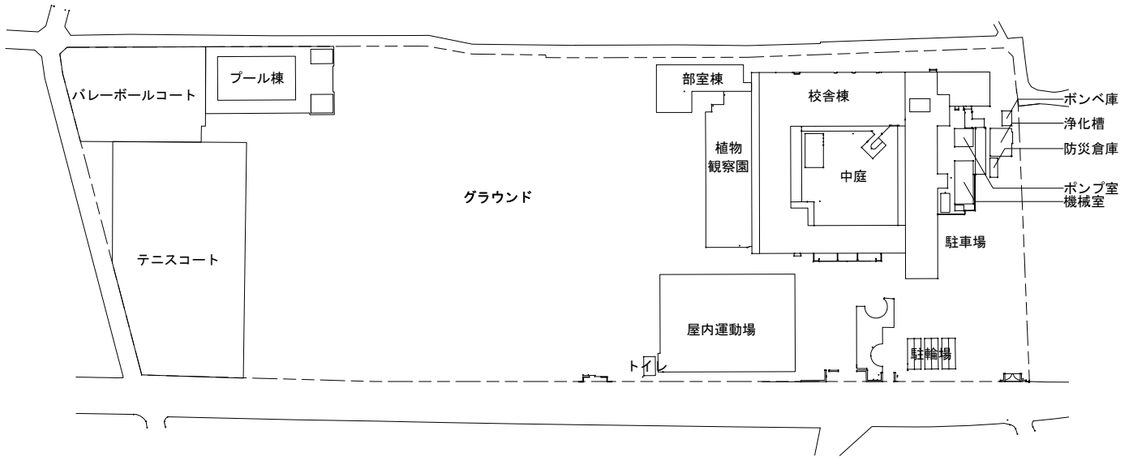

※駐車場台数：54台（既存）

Step 3　令和7年12月～令和8年1月

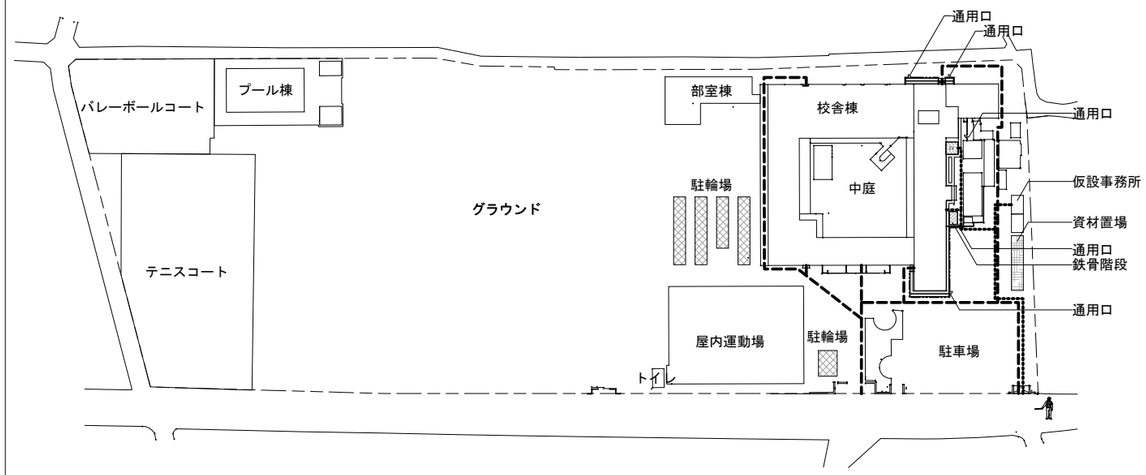

※駐車場台数：38台（既存利用）

Step 1　令和7年6月～9月

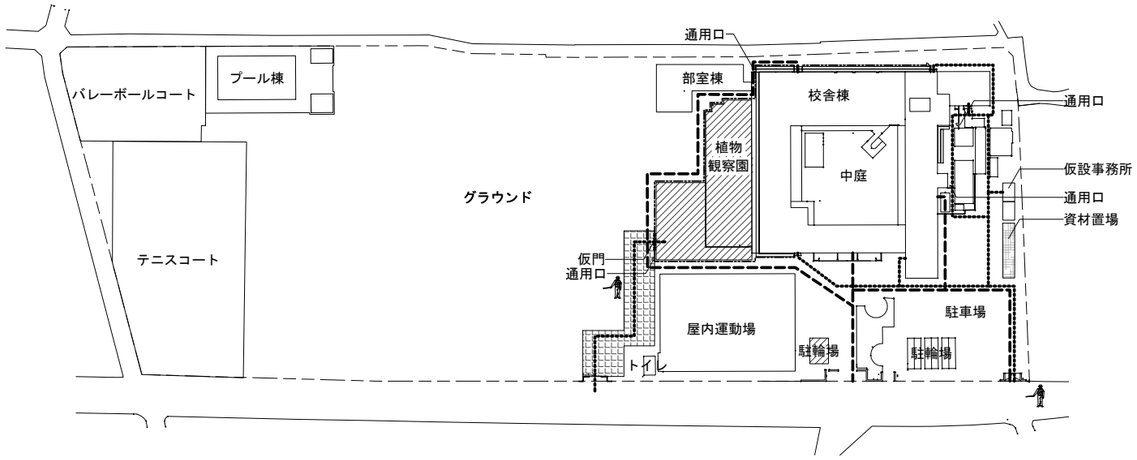

※駐車場台数：38台（既存利用）

Step 4　令和8年2月～3月

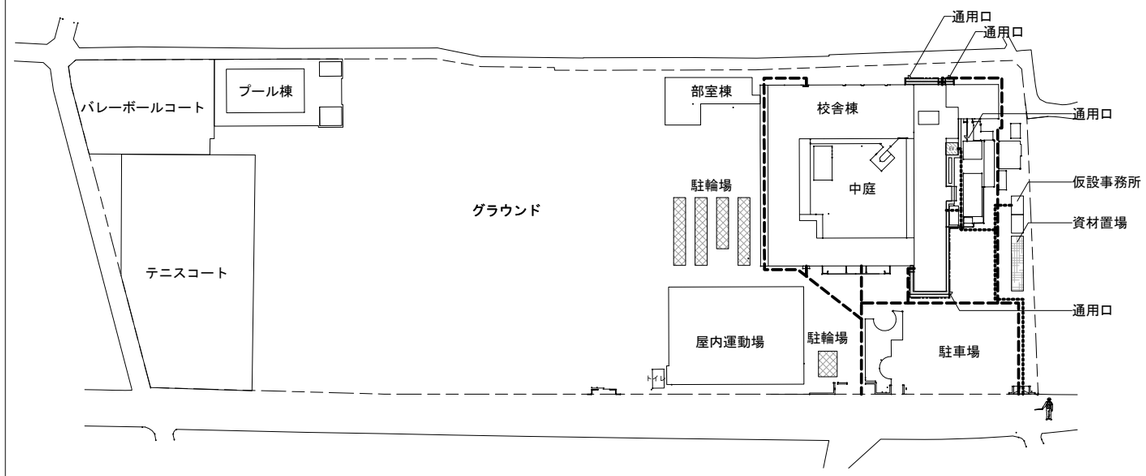

※駐車場台数：38台（既存利用）

Step 2　令和7年10月～11月

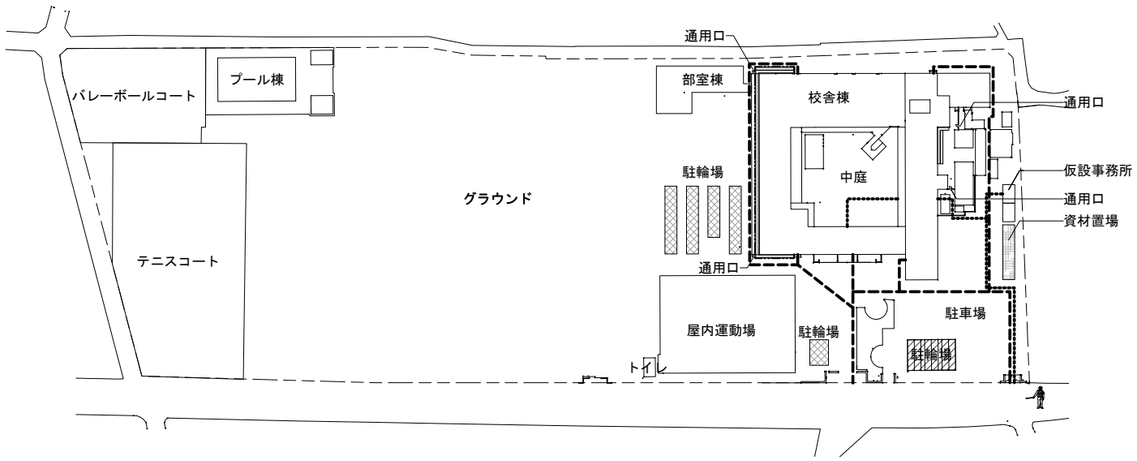

※駐車場台数：38台（既存利用）

特記事項

- 工事作業時間については、監督員と協議すること。
  （外部工事、内部工事は平日9時から17時までを基本とする。）
- 前面道路及び敷地内施設に損害を与えた場合は速やかに監督員に報告を行い、請負業者の負担にて復旧を行うこと。
- 工事に支障となる植栽、舗装がある場合には監督員と協議の上、撤去や枝落し等の処理を行うものとする。なお、これらに係る費用は請負業者の負担とする。
- 道路の切下げを行う場合は、関係官庁と協議を行い、申請の上施工を行うこと。
- 工事車両の搬出入時は交通誘導員による誘導とし、建物前方道路の交通及び建物利用に支障がないように配慮する
- 施工範囲及び資機材の搬入経路の養生、清掃は本工事に含むものとする。
- 工事期間中、学校は運営中の為、日々の工事終了後は後片付け清掃を確実に行うものとし、工具及び資材等は指定の場所に片付けるものとする。
- 施工に関しては現況を良く調査の上で着手するものとし、本設計図書と食い違いがあるものは、施設管理者、監督者、工事監理者と協議の上で施工するものとする。
- 撤去される資材等は全て産業廃棄物とし廃棄処分とする。ただし、リサイクル可能なものは、特記仕様書によるものとする。
- 工事施工にあたり、他の施工者、施設管理者、担当者と打ち合わせ、連絡調整を行い、各社協力しスムーズな施工はもとより、事故など不都合が生じないよう配慮すること。
- 本敷地は埋蔵文化財包蔵地に該当するため、掘削や樹木の伐根等を行う際には監督員と協議の上、文化財保護法に基づく埋蔵文化財発掘の届出を行い、鶴ヶ島市の試掘調査や確認調査に協力すること。
- 工事中であっても利用者の避難経路を確保する施工計画とし、施設管理者、監督者、工事監理者と協議の上で施工するものとする。

凡例	仕様・種別	形状・寸法	凡例	仕様・種別	形状・寸法
	工事中範囲			枠組足場	W600 防音ｼｰﾄ張り
	工事中範囲	階段・便所・EV		枠組足場	W900 防音ｼｰﾄ張り
	工事完了範囲			仮門	ﾊﾟﾈﾙｹﾞｰﾄ W3000xH4500
	代替利用範囲			通用口	鋼製片開きﾄﾞｱ W900xH2000
	学校物品置場			仮囲い	成形鋼板 H3000
	施工者動線			ｶﾗｰｺｰﾝ区画	
	利用者動線			親杭横矢板 山留め壁	H-300x300x10x15 H9000
	交通誘導員	B種			
				仮設間仕切壁	LGS65 +GB-Rt=12.5片面貼
				搬入用ドア	木製片面ﾌﾗｯｼｭ W900(+W300)xH2000
				鉄板敷き範囲	
				資材置場	

KUJI ARCHITECTS STUDIO
株式会社 久慈設計 埼玉事務所
埼玉県さいたま市桜区西堀8-20-27 サニーブレイス201号 TEL048-789-6033

一級建築士事務所	承認	審査	検図	製図	特記	業務番号	工事名称
埼玉県(1)第11789号					・既存建物竣工当時の既存図面において一部不整合があるため、工事着手前に現地調査を行い、既設取合部は実測し、設計図書通り行えない場合は、監督員と協議の上、施工のこと。 ・既存仕上げ及び下地が作業に支障をきたす場合は作業範囲まで最小の範囲まで撤去復旧のこと。 ・仮設計画は参考とし、最終決定は施工図にて監督員の確認の上で施工するものとする。 ・工事期間中も学校は運営するため、騒音、振動、粉塵や安全性には十分に配慮すると共に、２方向の避難経路を確保すること。	23110	鶴ヶ島中学校大規模改修工事
一級建築士登録 第３２３３２４号 千葉　聡							図面内容：仮設計画図（１）（参考）　縮尺：A3:S=1/2000　図面区分：建築意匠　図面番号：A-328

Step 5

令和8年4月～5月

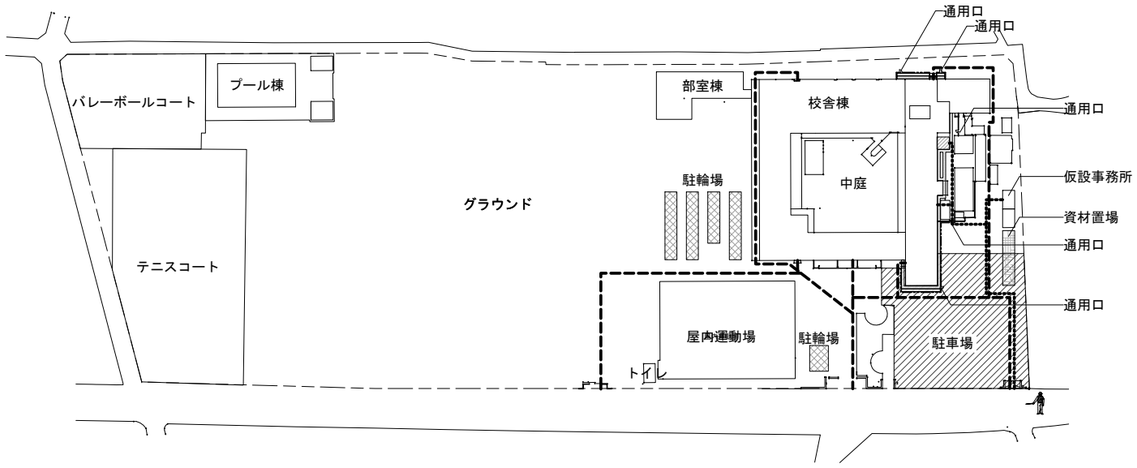

※駐車場台数：0台

令和9年1月～3月

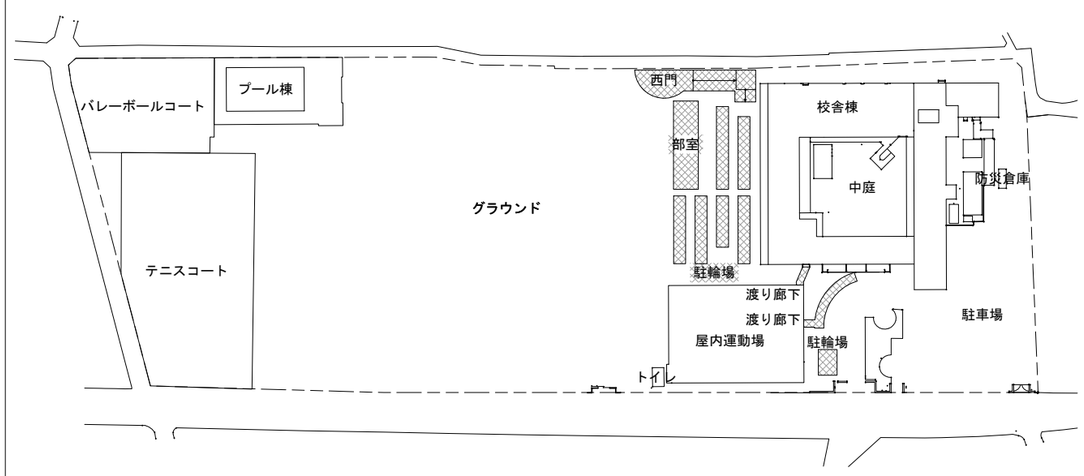

※駐車場台数：52台（新規）

Step 6

令和8年6月～9月

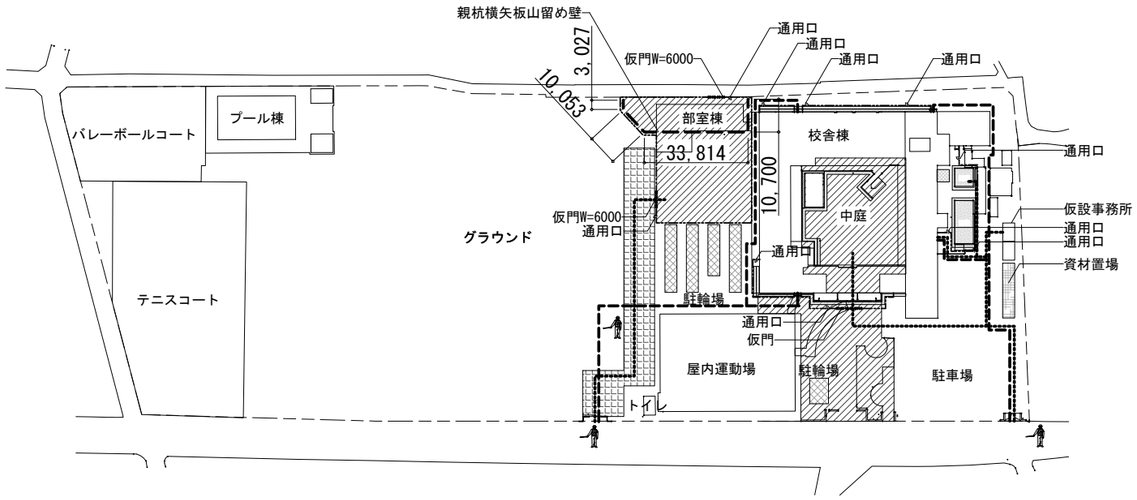

※駐車場台数：約37台（新規）

Step 7

令和8年10月～12月

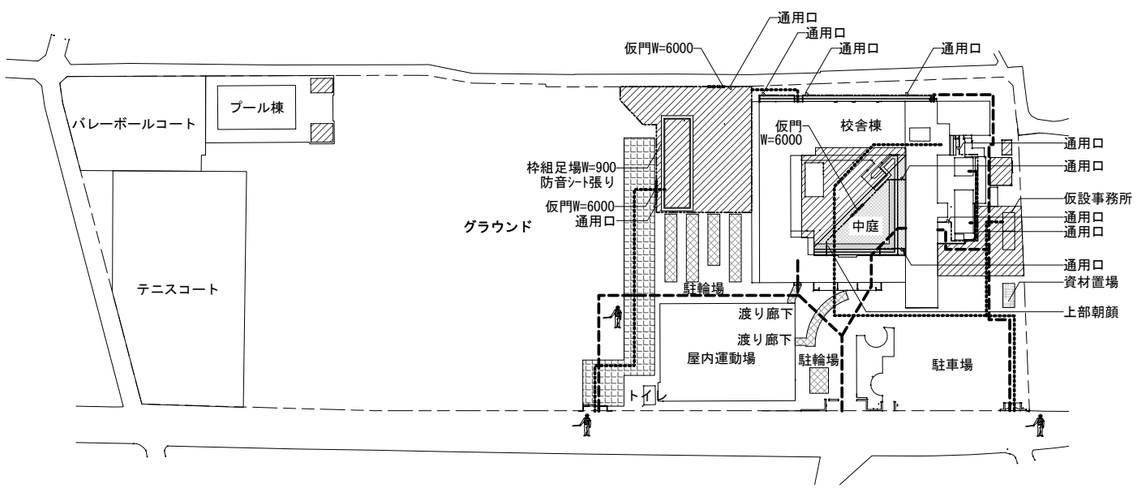

※駐車場台数：約37台（新規）

特記事項

- 工事作業時間については、監督員と協議すること。
  （外部工事、内部工事は平日9時から17時までを基本とする。）
- 前面道路及び敷地内施設に損害を与えた場合は速やかに監督員に報告を行い、請負業者の負担にて復旧を行うこと。
- 工事に支障となる植栽、舗装がある場合には監督員と協議の上、撤去や枝落し等の処理を行うものとする。なお、これらに係る費用は請負業者の負担とする。
- 道路の切下げを行う場合は、関係官庁と協議を行い、申請の上施工を行うこと。
- 工事車両の搬出入時は交通誘導員による誘導とし、建物前方道路の交通及び建物利用に支障がないように配慮する
- 施工範囲及び資機材の搬入経路の養生、清掃は本工事に含むものとする。
- 工事期間中、学校は運営中の為、日々の工事終了後は後片付け清掃を確実に行うものとし、工具及び資材等は指定の場所に片付けるものとする。
- 施工に関しては現況を良く調査の上で着手するものとし、本設計図書と食い違いがあるものは、施設管理者、監督者、工事監理者と協議の上で施工するものとする。
- 撤去される資材等は全て産業廃棄物とし廃棄処分とする。ただし、リサイクル可能なものは、特記仕様書によるものとする。
- 工事施工にあたり、他の施工者、施設管理者、担当者と打ち合わせ、連絡調整を行い、各社協力しスムーズな施工はもとより、事故など不都合が生じないよう配慮すること。
- 本敷地は埋蔵文化財包蔵地に該当するため、掘削や樹木の伐根等を行う際には監督員と協議の上、文化財保護法に基づく埋蔵文化財発掘の届出を行い、鶴ヶ島市の試掘調査や確認調査に協力すること。
- 工事中であっても利用者の避難経路を確保する施工計画とし、施設管理者、監督者、工事監理者と協議の上で施工するものとする。

凡例	仕様・種別	形状・寸法	凡例	仕様・種別	形状・寸法
	工事中範囲			枠組足場	W600 防音ｼｰﾄ張り
	工事中範囲	階段・便所・EV		枠組足場	W900 防音ｼｰﾄ張り
	工事完了範囲			仮門	ﾊﾟﾈﾙｹﾞｰﾄ W3000xH4500
	代替利用範囲			通用口	鋼製片開きﾄﾞｱ W900xH2000
	学校物品置場			仮囲い	成形鋼板 H3000
	施工者動線			ｶﾗｰｺｰﾝ区画	
	利用者動線			親杭横矢板 山留め壁	H-300x300x10x15 H9000
	交通誘導員	B種			
				仮設間仕切壁	LGS65 +GB-Rt=12.5片面貼
				搬入用ドア	木製片面ﾌﾗｯｼｭ W900(+W300)xH2000
				鉄板敷き範囲	
				資材置場	

KUJI ARCHITECTS STUDIO
株式会社 久慈設計 埼玉事務所
埼玉県さいたま市桜区西堀8-20-27 サニープレイス201号 TEL048-789-6033

一級建築士事務所	承認	審査	検図	製図	特記	業務番号	工事名称
埼玉県(1)第11789号 一級建築士登録 第３２３３２４号 千葉　聡					・既存建物竣工当時の既存図面において一部不整合があるため、工事着手前に現地調査を行い、既設取合部は実測し、設計図書通り行えない場合は、監督員と協議の上、施工のこと。 ・既存仕上げ及び下地が作業に支障をきたす場合は作業範囲まで最小の範囲で撤去復旧のこと。 ・仮設計画は参考とし、最終決定は施工図にて監督員の確認の上で施工するものとする。 ・工事期間中も学校は運営するため、騒音、振動、粉塵や安全性には十分に配慮すると共に、２方向の避難経路を確保すること。	23110	鶴ヶ島中学校大規模改修工事

図面内容	縮尺	図面区分	図面番号
仮設計画図（２）（参考）	A3:S=1/2000	建築意匠	A-329

特記事項

- 工事作業時間については、監督員と協議すること。
  （外部工事、内部工事は平日9時から17時までを基本とする。）
- 前面道路及び敷地内施設に損害を与えた場合は速やかに監督員に報告を行い、請負業者の負担にて復旧を行うこと。
- 工事に支障となる植栽、舗装がある場合には監督員と協議の上、撤去や枝落し等の処理を行うものとする。なお、これらに係る費用は請負業者の負担とする。
- 道路の切下げを行う場合は、関係官庁と協議を行い、申請の上施工を行うこと。
- 工事車両の搬出入時は交通誘導員による誘導とし、建物前方道路の交通及び建物利用に支障がないように配慮すること。
- 施工範囲及び資機材の搬入経路の養生、清掃は本工事に含むものとする。
- 工事期間中、学校は運営中の為、日々の工事終了後は後片付け清掃を確実に行うものとし、工具及び資材等は指定の場所に片付けるものとする。
- 施工に関しては現況を良く調査の上で着手するものとし、本設計図書と食い違いがあるものは、施設管理者、監督者、工事監理者と協議の上で施工するものとする。
- 撤去される資材等は全て産業廃棄物とし廃棄処分とする。
  ただし、リサイクル可能なものは、特記仕様書によるものとする。
- 工事施工にあたり、他の施工者、施設管理者、担当者と打ち合わせ、連絡調整を行い、各社協力しスムーズな施工はもとより、事故など不都合が生じないよう配慮すること。
- 本敷地は埋蔵文化財包蔵地に該当するため、掘削や樹木の伐根等を行う際には監督員と協議の上、文化財保護法に基づく埋蔵文化財発掘の届出を行い、鶴ヶ島市の試掘調査や確認調査に協力すること。
- 工事中であっても利用者の避難経路を確保する施工計画とし、施設管理者、監督者、工事監理者と協議の上で施工するものとする。

凡例	仕様・種別	形状・寸法
	工事中範囲	
	工事中範囲	階段・便所・EV
	工事完了範囲	
	代替利用範囲	
	学校物品置場	
	施工者動線	
	利用者動線	
	交通誘導員	B種
	枠組足場	W600 防音ｼｰﾄ張り
	枠組足場	W900 防音ｼｰﾄ張り
	仮門	ﾊﾟﾈﾙｹﾞｰﾄ W3000xH4500
	通用口	鋼製片開きﾄﾞｱ W900xH2000
	仮囲い	成形鋼板 H3000
	ｶﾗｰｺｰﾝ区画	
	仮設間仕切壁	LGS65 +GB-Rt=12.5片面貼
	搬入用ドア	木製片面ﾌﾗｯｼｭ W900(+W300)xH2000
	鉄板敷き範囲	
	資材置場	

現在位置　令和6年度

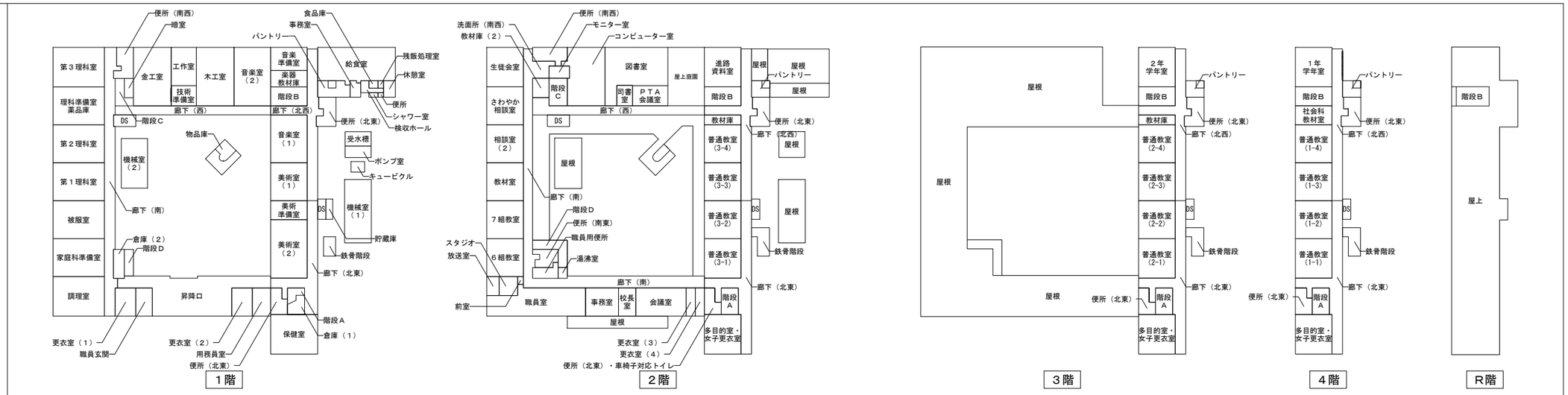

Step 1　令和7年6月～9月

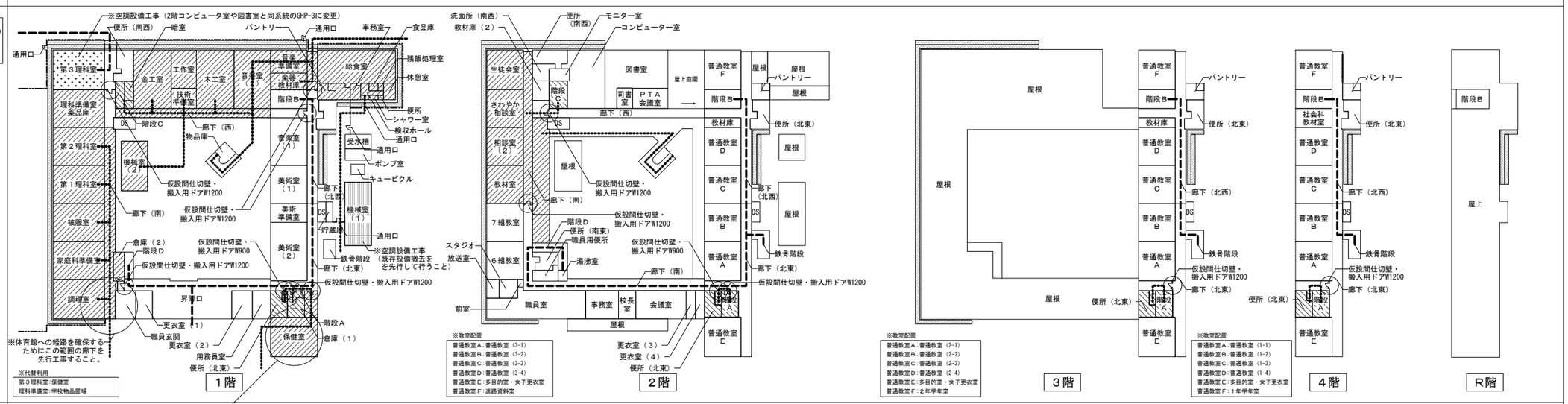

Step 2　令和7年10月～11月

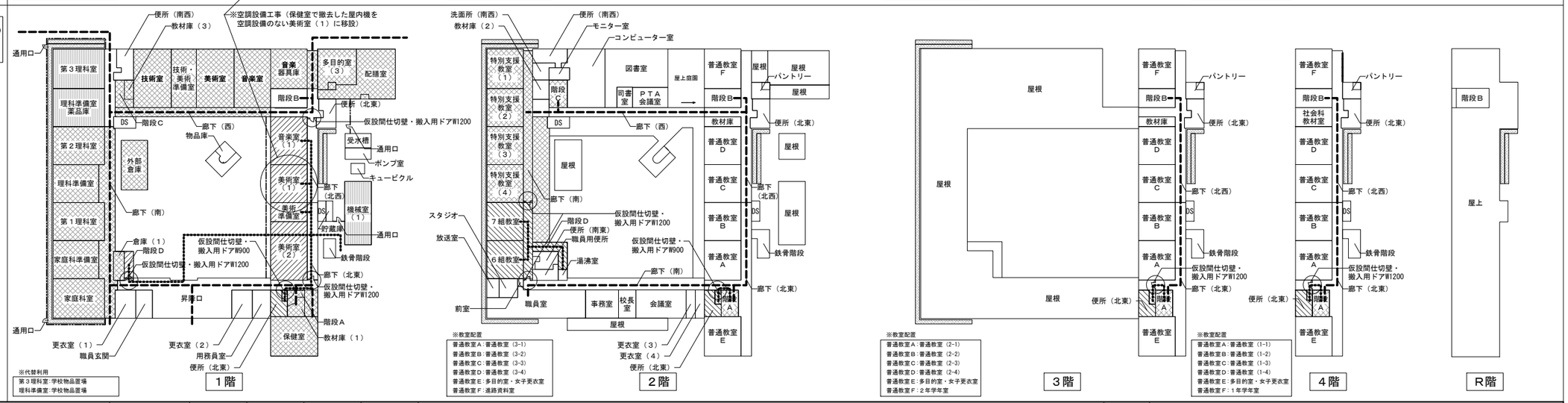

KUJI ARCHITECTS STUDIO
株式会社 久慈設計 埼玉事務所
埼玉県さいたま市桜区西堀8-20-27 サニーブレイス201号 TEL048-789-6033

一級建築士事務所	承認	審査	検図	製図
埼玉県(1)第11789号				
一級建築士登録 第３２３３２４号 千葉　聡				

特記

- 既存建物竣工当時の既存図面において一部不整合があるため、工事着手前に現地調査を行い、既設取合部は実測し、設計図書通り行えない場合は、監督員と協議の上、施工のこと。
- 既存仕上げ及び下地が作業に支障をきたす場合は作業範囲まで最小の範囲で撤去復旧のこと。
- 仮設計画は参考とし、最終決定は施工図にて監督員の確認の上で施工するものとする。
- 工事期間中も学校は運営するため、騒音、振動、粉塵や安全性には十分に配慮すると共に、２方向の避難経路を確保すること。

業務番号	工事名称		
23110	鶴ヶ島中学校大規模改修工事		
	図面内容 仮設計画図（３）（参考）	縮尺 A3:S=1/1000	図面区分 建築意匠 / 図面番号 A-330

特記事項

- 工事作業時間については、監督員と協議すること。
  （外部工事、内部工事は平日9時から17時までを基本とする。）
- 前面道路及び敷地内施設に損害を与えた場合は速やかに監督員に報告を行い、請負業者の負担にて復旧を行うこと。
- 工事に支障となる植栽、舗装がある場合には監督員と協議の上、撤去や枝落し等の処理を行うものとする。なお、これらに係る費用は請負業者の負担とする。
- 道路の切下げを行う場合は、関係官庁と協議を行い、申請の上施工を行うこと。
- 工事車両の搬出入時は交通誘導員による誘導とし、建物前方道路の交通及び建物利用に支障がないように配慮すること。
- 施工範囲及び資機材の搬入経路の養生、清掃は本工事に含むものとする。
- 工事期間中、学校は運営中の為、日々の工事終了後は後片付け清掃を確実に行うものとし、工具及び資材等は指定の場所に片付けるものとする。
- 施工に関しては現況を良く調査の上で着手するものとし、本設計図書と食い違いがあるものは、施設管理者、監督者、工事監理者と協議の上で施工するものとする。
- 撤去される資材等は全て産業廃棄物とし廃棄処分とする。
  ただし、リサイクル可能なものは、特記仕様書によるものとする。
- 工事施工にあたり、他の施工者、施設管理者、担当者と打ち合わせ、連絡調整を行い、各社協力しスムーズな施工はもとより、事故など不都合が生じないよう配慮すること。
- 本敷地は埋蔵文化財包蔵地に該当するため、掘削や樹木の伐根等を行う際には監督員と協議の上、文化財保護法に基づく埋蔵文化財発掘の届出を行い、鶴ヶ島市の試掘調査や確認調査に協力すること。
- 工事中であっても利用者の避難経路を確保する施工計画とし、施設管理者、監督者、工事監理者と協議の上で施工するものとする。

凡例	仕様・種別	形状・寸法
	工事中範囲	
	工事中範囲	階段・便所・EV
	工事完了範囲	
	代替利用範囲	
	学校物品置場	
	施工者動線	
	利用者動線	
	交通誘導員	B種
	枠組足場	W600 防音ｼｰﾄ張り
	枠組足場	W900 防音ｼｰﾄ張り
	仮門	ﾊﾞﾈﾙｹﾞｰﾄ W3000xH4500
	通用口	鋼製片開きﾄﾞｱ W900xH2000
	仮囲い	成形鋼板 H3000
	ｶﾗｰｺｰﾝ区画	
	仮設間仕切壁	LGS65 +GB-Rt=12.5片面貼
	搬入用ドア	木製片面ﾌﾗｯｼｭ W900(+W300)xH2000
	鉄板敷き範囲	
	資材置場	

Step 3

令和7年12月～令和8年1月

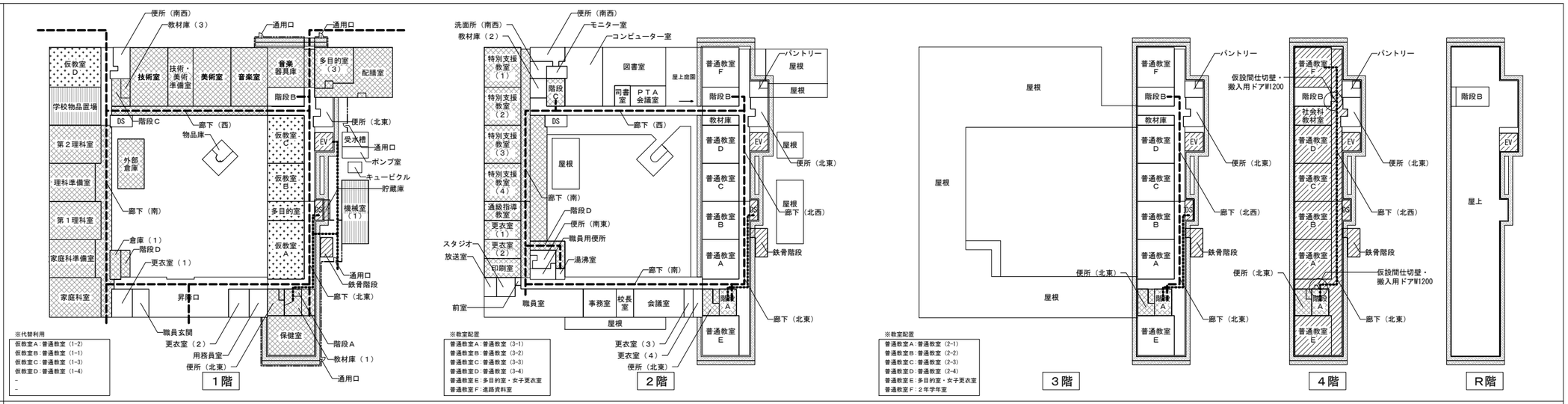

Step 4

令和8年2月～3月

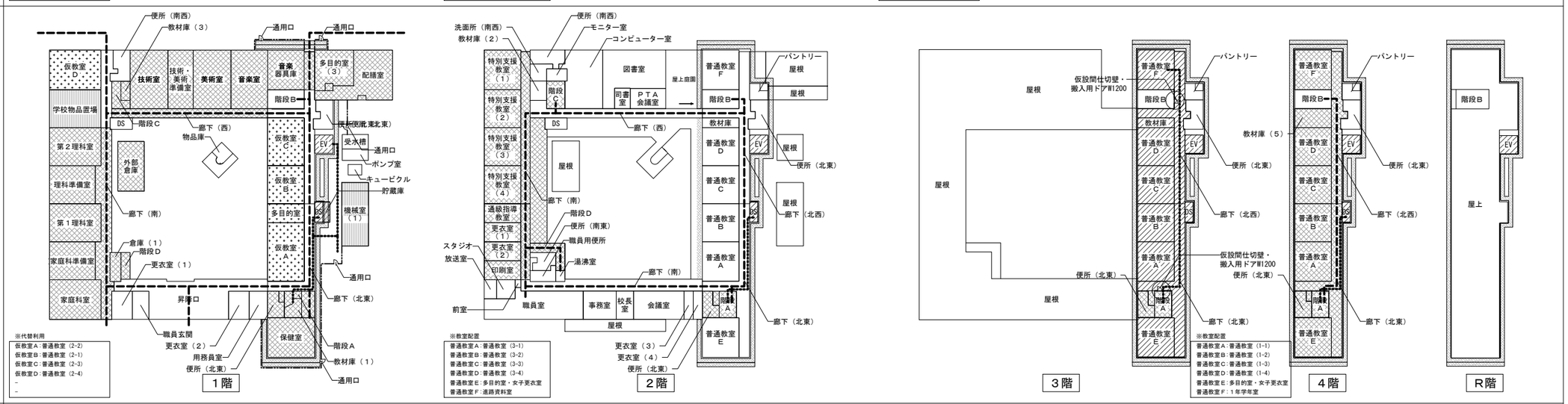

Step 5

令和8年4月～5月

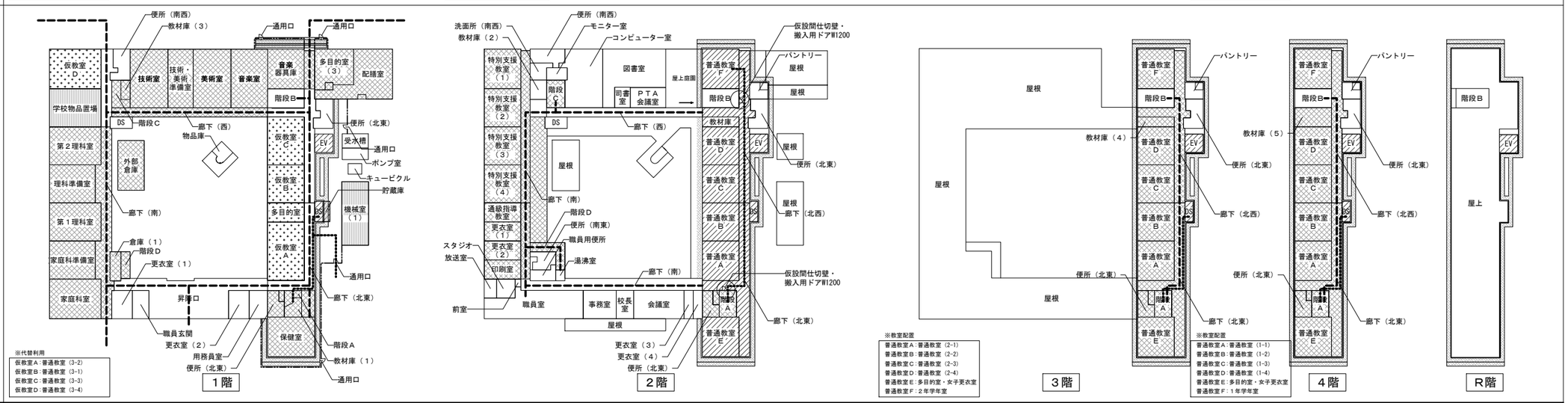

KUJI ARCHITECTS STUDIO
株式会社 久慈設計 埼玉事務所
埼玉県さいたま市桜区西堀8-20-27 サニーブレイス201号 TEL048-789-6033

一級建築士事務所	承認	審査	検図	製図
埼玉県(1)第11789号				
一級建築士登録 第３２３３２４号 千葉 聡				

特記

- 既存建物竣工当時の既存図面において一部不整合があるため、工事着手前に現地調査を行い、既設取合部は実測し、設計図書通り行えない場合は、監督員と協議の上、施工のこと。
- 既存仕上げ及び下地が作業に支障をきたす場合は作業範囲まで最小の範囲で撤去復旧のこと。
- 仮設計画は参考とし、最終決定は施工図にて監督員の確認の上で施工するものとする。
- 工事期間中も学校は運営するため、騒音、振動、粉塵や安全性には十分に配慮すると共に、２方向の避難経路を確保すること。

業務番号	工事名称		
23110	鶴ヶ島中学校大規模改修工事		
	図面内容 仮設計画図（４）（参考）	縮尺 A3:S=1/1000	図面区分 建築意匠 / 図面番号 A-331

特記事項

- 工事作業時間については、監督員と協議すること。
  （外部工事、内部工事は平日9時から17時までを基本とする。）
- 前面道路及び敷地内施設に損害を与えた場合は速やかに監督員に報告を行い、請負業者の負担にて復旧を行うこと。
- 工事に支障となる植栽、舗装がある場合には監督員と協議の上、撤去や枝落し等の処理を行うものとする。なお、これらに係る費用は請負業者の負担とする。
- 道路の切下げを行う場合は、関係官庁と協議を行い、申請の上施工を行うこと。
- 工事車両の搬出入時は交通誘導員による誘導とし、建物前方道路の交通及び建物利用に支障がないように配慮すること。
- 施工範囲及び資機材の搬入経路の養生、清掃は本工事に含むものとする。
- 工事期間中、学校は運営中の為、日々の工事終了後は後片付け清掃を確実に行うものとし、工具及び資材等は指定の場所に片付けるものとする。
- 施工に関しては現況を良く調査の上で着手するものとし、本設計図書と食い違いがあるものは、施設管理者、監督者、工事監理者と協議の上で施工するものとする。
- 撤去される資材等は全て産業廃棄物とし廃棄処分とする。
  ただし、リサイクル可能なものは、特記仕様書によるものとする。
- 工事施工にあたり、他の施工者、施設管理者、担当者と打ち合わせ、連絡調整を行い、各社協力しスムーズな施工はもとより、事故など不都合が生じないよう配慮すること。
- 本敷地は埋蔵文化財包蔵地に該当するため、掘削や樹木の伐根等を行う際には監督員と協議の上、文化財保護法に基づく埋蔵文化財発掘の届出を行い、鶴ヶ島市の試掘調査や確認調査に協力すること。
- 工事中であっても利用者の避難経路を確保する施工計画とし、施設管理者、監督者、工事監理者と協議の上で施工するものとする。

凡例	仕様・種別	形状・寸法
	工事中範囲	
	工事中範囲	階段・便所・EV
	工事完了範囲	
	代替利用範囲	
	学校物品置場	
	施工者動線	
	利用者動線	
	交通誘導員	B種
	枠組足場	W600 防音ｼｰﾄ張り
	枠組足場	W900 防音ｼｰﾄ張り
	仮門	ﾊﾞﾘｹｰﾄ W3000xH4500
	通用口	鋼製片開きﾄﾞｱ W900xH2000
	仮囲い	成形鋼板 H3000
	ｶﾗｰｺｰﾝ区画	
	朝顔範囲	
	仮設間仕切壁	LGS65 +GB-Rt=12.5片面貼
	搬入用ドア	木製片面ﾌﾗｯｼｭ W900(+W300)xH2000
	鉄板敷き範囲	
	資材置場	

Step 6　令和8年6月～9月

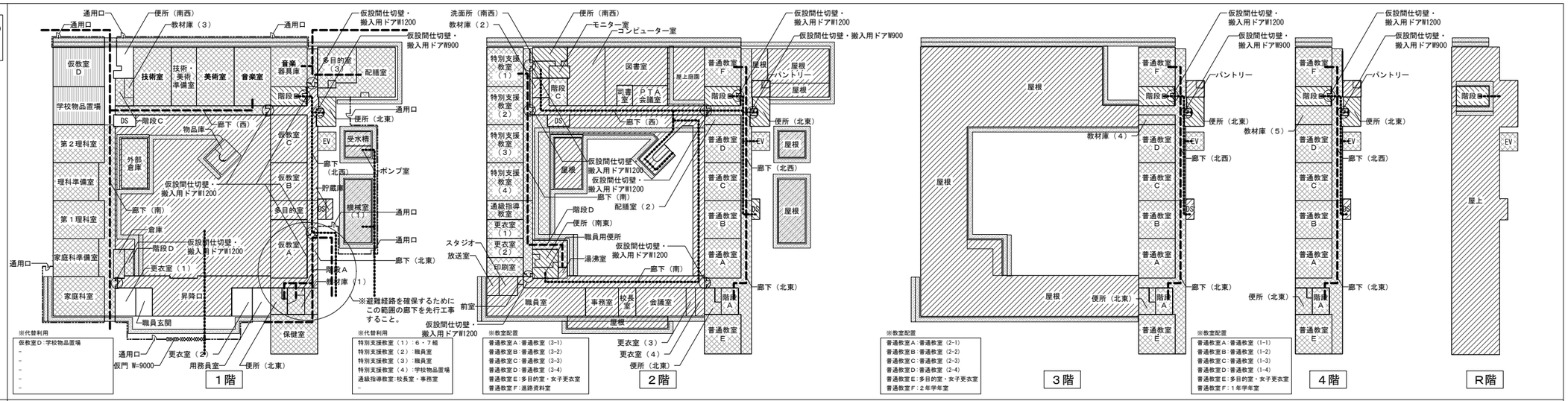

Step 7　令和8年10月～12月

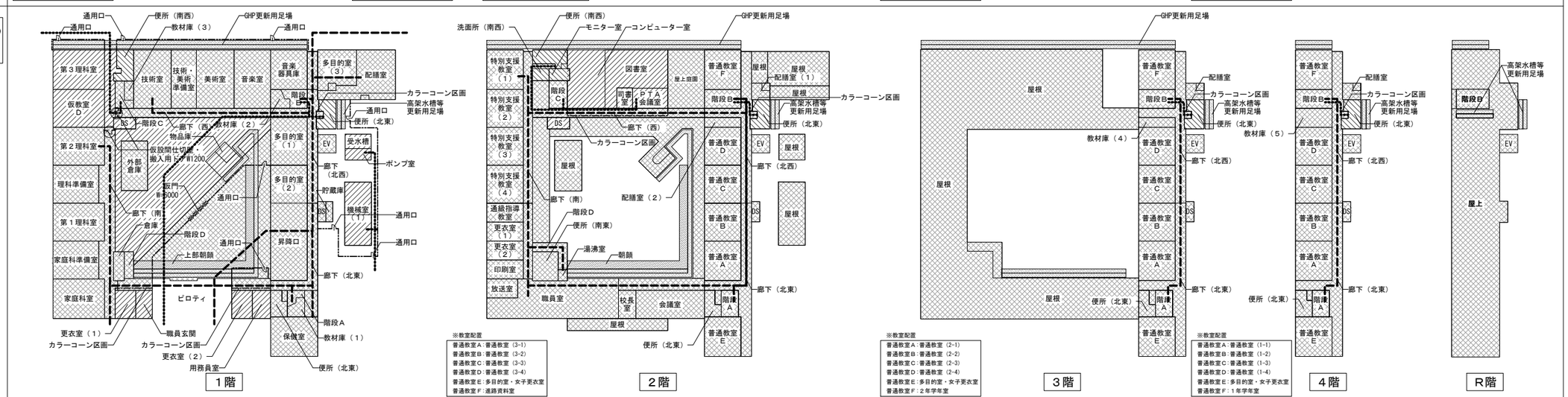

Step 8　令和9年1月～3月

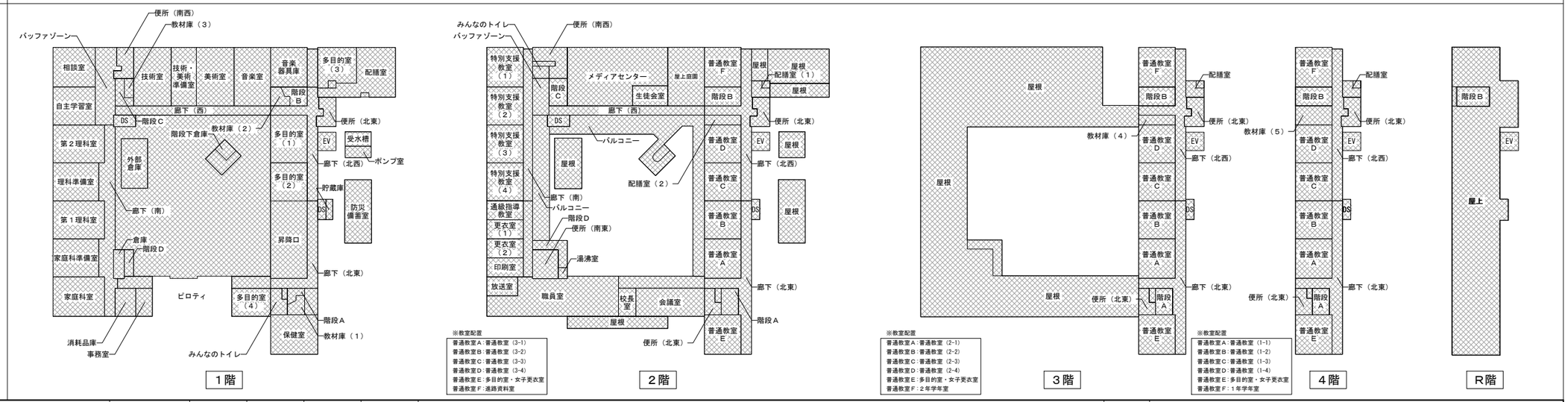

KUJI ARCHITECTS STUDIO
株式会社 久慈設計 埼玉事務所
埼玉県さいたま市桜区西堀8-20-27 サニーブレイス201号 TEL048-789-6033

一級建築士事務所	承認	審査	検図	製図
埼玉県(1)第11789号				
一級建築士登録 第３２３３２４号 千葉　聡				

特記

- 既存建物竣工当時の既存図面において一部不整合があるため、工事着手前に現地調査を行い、既設取合部は実測し、設計図書通り行えない場合は、監督員と協議の上、施工のこと。
- 既存仕上げ及び下地が作業に支障をきたす場合は作業範囲まで最小の範囲で撤去復旧のこと。
- 仮設計画は参考とし、最終決定は施工図にて監督員の確認の上で施工するものとする。
- 工事期間中も学校は運営するため、騒音、振動、粉塵や安全性には十分に配慮すると共に、２方向の避難経路を確保すること。

業務番号	工事名称		
23110	鶴ヶ島中学校大規模改修工事		
	図面内容 仮設計画図（５）（参考）	縮尺 A3:S=1/1000	図面区分 建築意匠
			図面番号 A-332

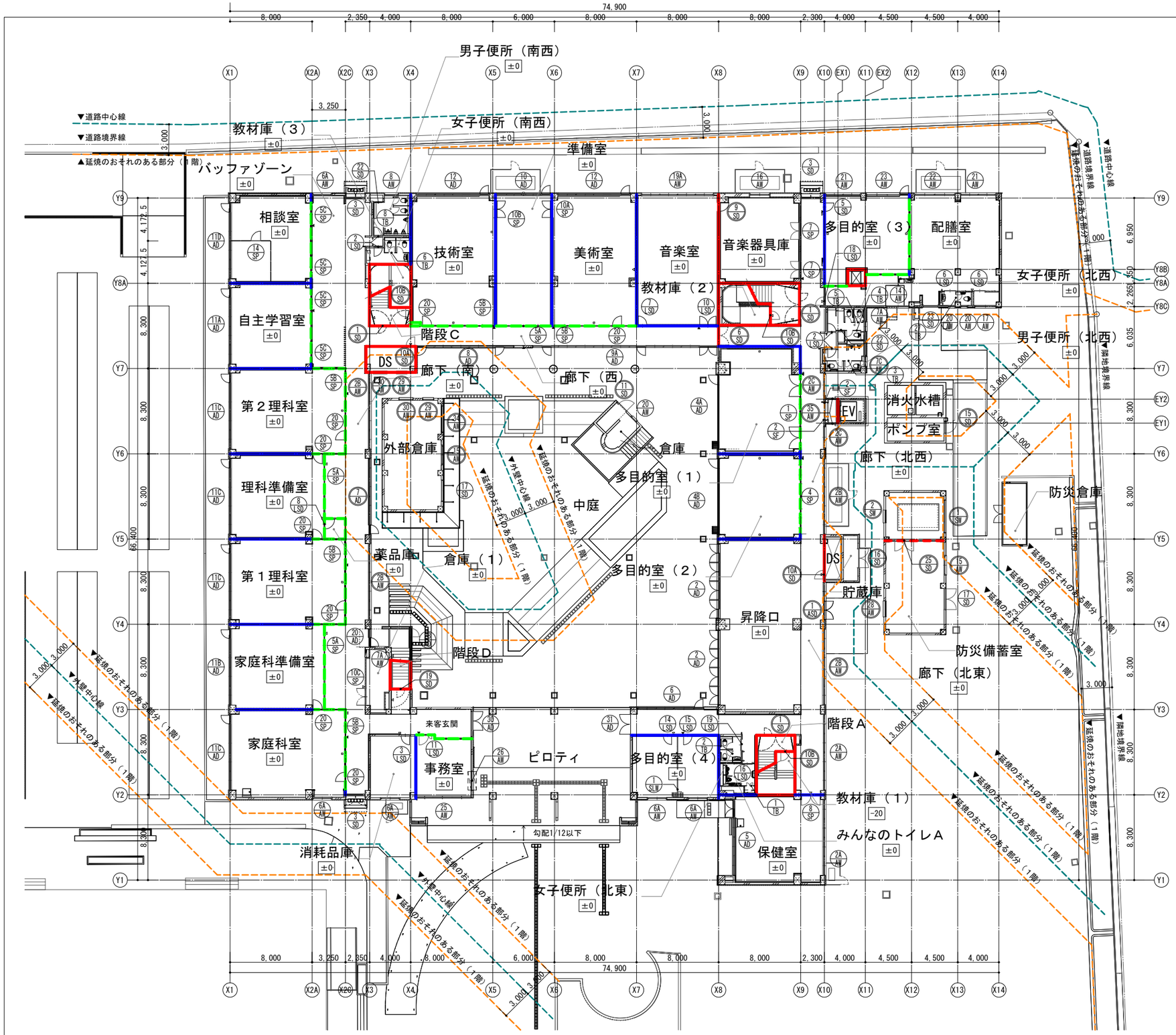

凡例	仕様・寸法・形状	■個別防火認定番号
00/00	防火設備、特定防火設備を示す	・引違カバー（腰窓）：EB2229-3 ・FIXカバー：EB2700-1 ・FIXカバー（無目付）：EB3487 ・框ドアカバー：EB2622-1 ・新設FIX：EB-3419-4 ・新設FIX（無目付）：EB-2602-2 ・連結部（吹付ロックウール被覆外壁）：FP060NE-9305
特	特定防火設備	
防	防火設備	
閉	常時閉鎖式	
遮	遮煙性能付	

凡例	特記
	自然排煙居室を示す
	採光無窓居室を示す ・令116条の2、令116条の4より、非常用照明の設置 ・告示1411号第2号より、床面積30m2以下の居室で地上への出入口を設ける ・令125条、令120条、令116条の2より、歩行距離30mx2以下とする ・令128条の3の2、令128条の5第5項より、居室、地下にいたる廊下、階段の壁・天井の仕上げを準不燃材とする ・法35条の3、令111条より、居室を区画する主要構造部を耐火構造または不燃材料でつくる

凡例	仕様・寸法・形状	■特記事項
※竪穴区画兼面積区画		・各PS・EPSについては水平区画とする。 ・面積区画は各階とし竪穴区画、水平区画で区画する。
	RC壁 － 1時間耐火	
	LGS壁 － 1時間耐火 GB-F t=12.5+GB-F t=12.5両面張り （FP060NP-0483(1)）	
※114条区画・防火区画（天井裏まで）		
	RC壁 － 1時間耐火	
	LGS壁 － 1時間耐火 GB-F t=12.5+GB-F t=12.5両面張り （FP060NP-0483(1)）	

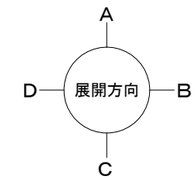

改修

株式会社久慈設計 埼玉事務所
一級建築士 大臣登録 第323324号
千葉 聡

１階 防火区画平面図

KUJI ARCHITECTS STUDIO
株式会社 久慈設計 埼玉事務所
埼玉県さいたま市桜区西堀8-20-27 サニーブレイス201号 TEL048-789-6033

一級建築士事務所	承認	審査	検図	製図	特記
埼玉県(1)第11789号					
一級建築士登録 第３２３３２４号 千葉 聡					

業務番号	工事名称		
23110	鶴ヶ島中学校大規模改修工事		
	図面内容	縮尺	図面区分 建築意匠
	１階 法チェック図（防火区画）	A3:S=1/400	図面番号 A-333

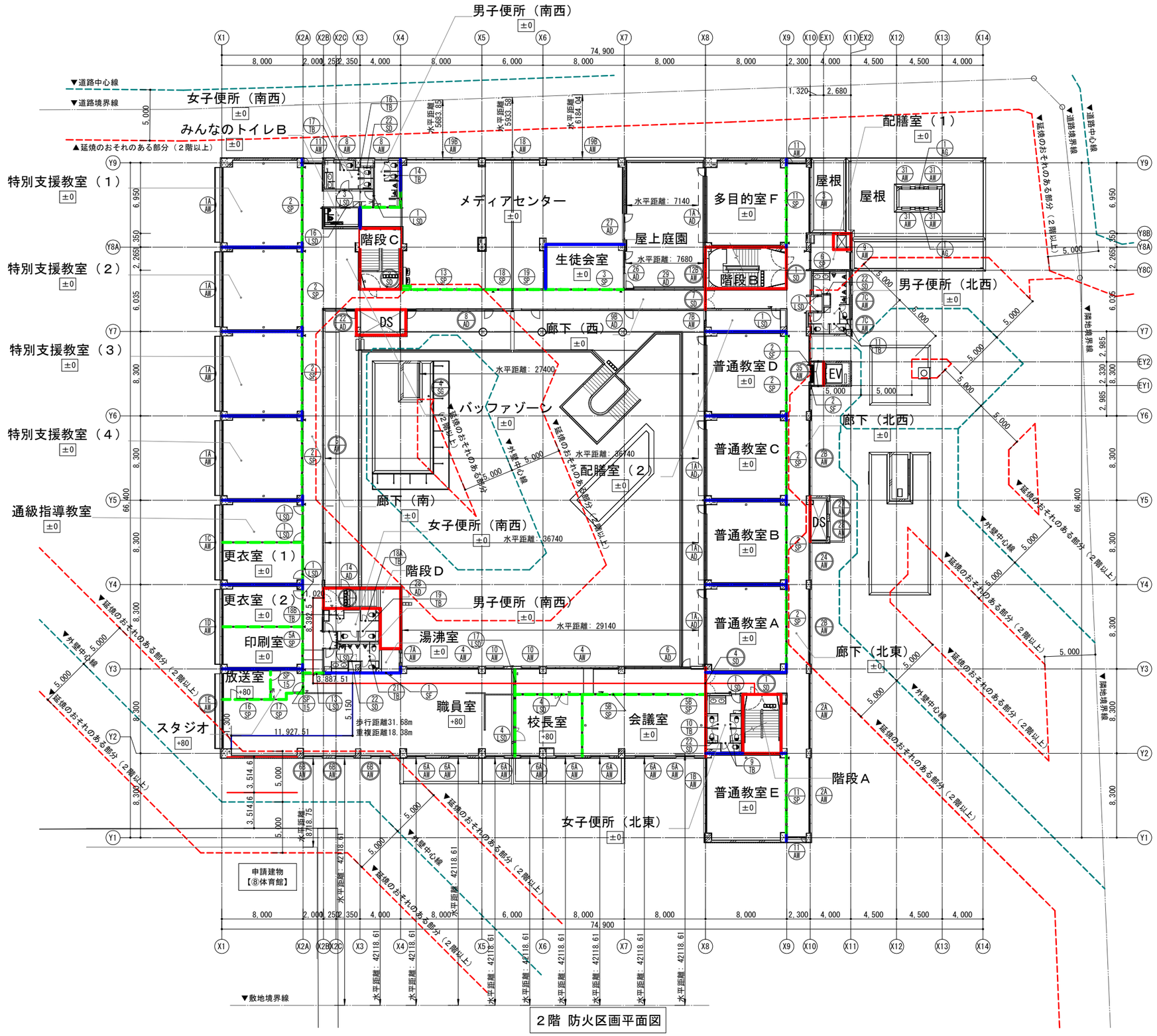

２階 防火区画平面図

凡例	仕様・寸法・形状	■個別防火認定番号
00/00	防火設備、特定防火設備を示す	・引違カバー（腰窓）：EB2229-3 ・FIXカバー：EB2700-1 ・FIXカバー（無目付）：EB3487 ・框ドアカバー：EB2622-1 ・新設FIX：EB-3419-4 ・新設FIX（無目付）：EB-2602-2 ・連結部（吹付ロックウール被覆外壁）：FP060NE-9305
特	特定防火設備	
防	防火設備	
閉	常時閉鎖式	
遮	遮煙性能付	

凡例	特記
	自然排煙居室を示す
	採光無窓居室を示す ・令116条の2、令116条の4より、非常用照明の設置 ・告示1411号第2号より、床面積30m2以下の居室で地上への出入口を設ける ・令125条、令120条、令116条の2より、歩行距離30mx2以下とする ・令128条の3の2、令128条の5第5項より、居室、地下にいたる廊下、階段の壁・天井の仕上げを準不燃材とする ・法35条の3、令111条より、居室を区画する主要構造部を耐火構造または不燃材料でつくる

凡例	仕様・寸法・形状	■特記事項
※竪穴区画兼面積区画		・各PS・EPSについては水平区画とする。 ・面積区画は各階とし竪穴区画、水平区画で区画する。
	RC壁 － 1時間耐火	
	LGS壁 － 1時間耐火 GB-F t=12.5+GB-F t=12.5両面張り （FP060NP-0483(1)）	
※114条区画・防火区画（天井裏まで）		
	RC壁 － 1時間耐火	
	LGS壁 － 1時間耐火 GB-F t=12.5+GB-F t=12.5両面張り （FP060NP-0483(1)）	

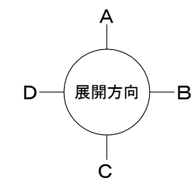

改修

株式会社久慈設計 埼玉事務所
一級建築士 大臣登録 第323324号
千葉 聡

KUJI ARCHITECTS STUDIO
株式会社 久慈設計 埼玉事務所
埼玉県さいたま市桜区西堀8-20-27 サニーブレイス201号 TEL048-789-6033

一級建築士事務所 埼玉県(1)第11789号	承認	審査	検図	製図	特記
一級建築士登録 第３２３３２４号 千葉 聡					

業務番号	工事名称		
23110	鶴ヶ島中学校大規模改修工事		
	図面内容 ２階 法チェック図（防火区画）	縮尺 A3:S=1/400	図面区分 建築意匠 図面番号 A-334

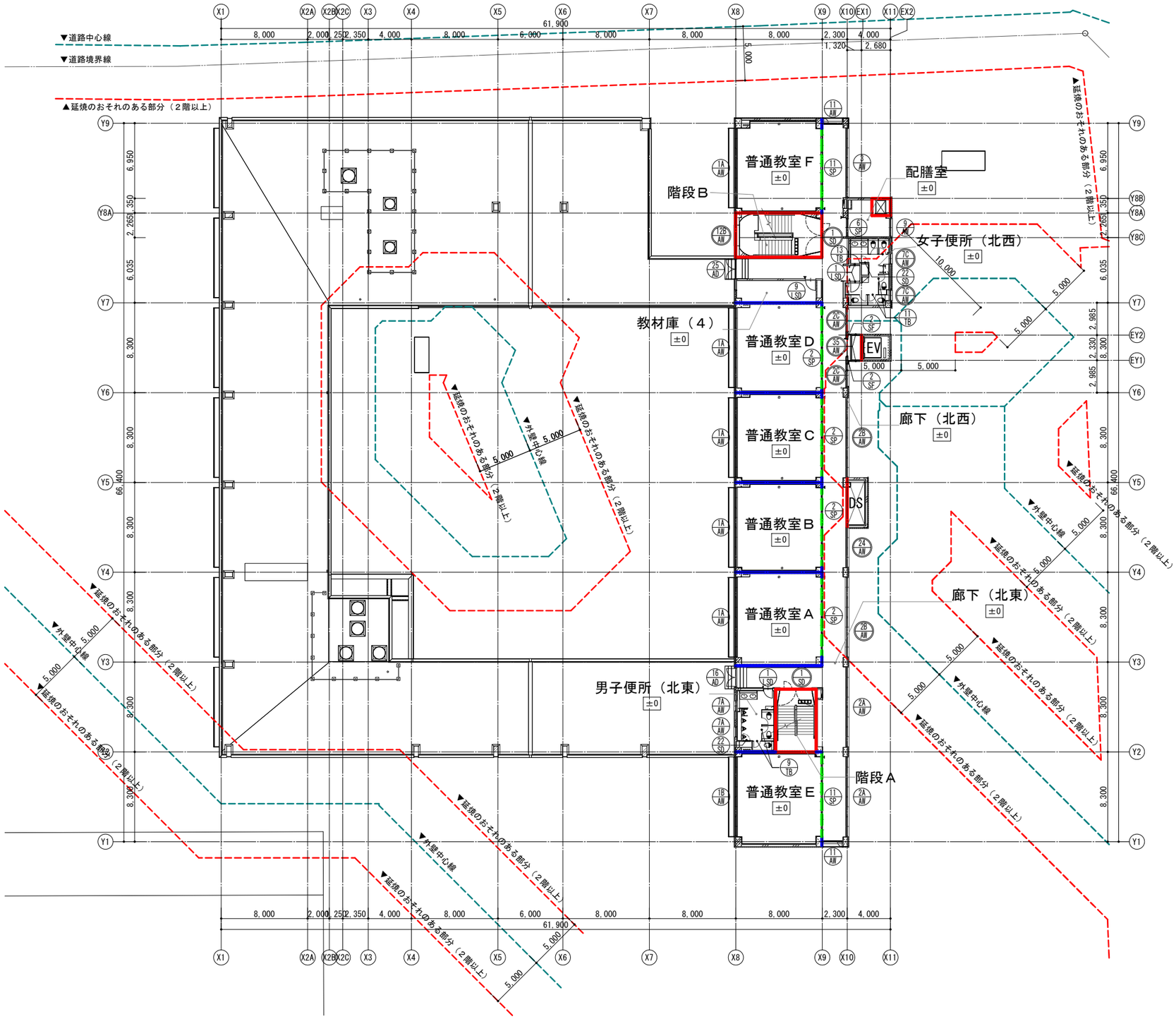

３階 防火区画平面図

凡例	仕様・寸法・形状	■個別防火認定番号
00/00	防火設備、特定防火設備を示す	・引違カバー（腰窓）：EB2229-3 ・FIXカバー：EB2700-1 ・FIXカバー（無目付）：EB3487 ・框ドアカバー：EB2622-1 ・新設FIX：EB-3419-4 ・新設FIX（無目付）：EB-2602-2 ・連結部（吹付ロックウール被覆外壁）：FP060NE-9305
特	特定防火設備	
防	防火設備	
閉	常時閉鎖式	
遮	遮煙性能付	

凡例	特記
	自然排煙居室を示す
	採光無窓居室を示す ・令116条の2、令116条の4より、非常用照明の設置 ・告示1411号第2号より、床面積30m2以下の居室で地上への出入口を設ける ・令125条、令120条、令116条の2より、歩行距離30mx2以下とする ・令128条の3の2、令128条の5第5項より、居室、地下にいたる廊下、階段の壁・天井の仕上げを準不燃材とする ・法35条の3、令111条より、居室を区画する主要構造部を耐火構造または不燃材料でつくる

凡例	仕様・寸法・形状	■特記事項
※竪穴区画兼面積区画		・各PS・EPSについては水平区画とする。 ・面積区画は各階とし竪穴区画、水平区画で区画する。
	RC壁 － 1時間耐火	
	LGS壁 － 1時間耐火 GB-F t=12.5+GB-F t=12.5両面張り （FP060NP-0483(1)）	
※114条区画・防火区画（天井裏まで）		
	RC壁 － 1時間耐火	
	LGS壁 － 1時間耐火 GB-F t=12.5+GB-F t=12.5両面張り （FP060NP-0483(1)）	

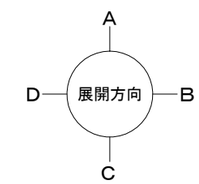

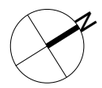

改修

株式会社久慈設計 埼玉事務所
一級建築士 大臣登録 第323324号
千葉 聡

KUJI ARCHITECTS STUDIO
株式会社 久慈設計 埼玉事務所
埼玉県さいたま市桜区西堀8-20-27 サニーブレイス201号 TEL048-789-6033
一級建築士事務所 埼玉県(1)第11789号
一級建築士登録 第３２３３２４号 千葉 聡

承認	審査	検図	製図	特記

業務番号	工事名称		
23110	鶴ヶ島中学校大規模改修工事		
	図面内容：３階 法チェック図（防火区画）	縮尺 A3:S=1/400	図面区分 建築意匠 図面番号 A-335

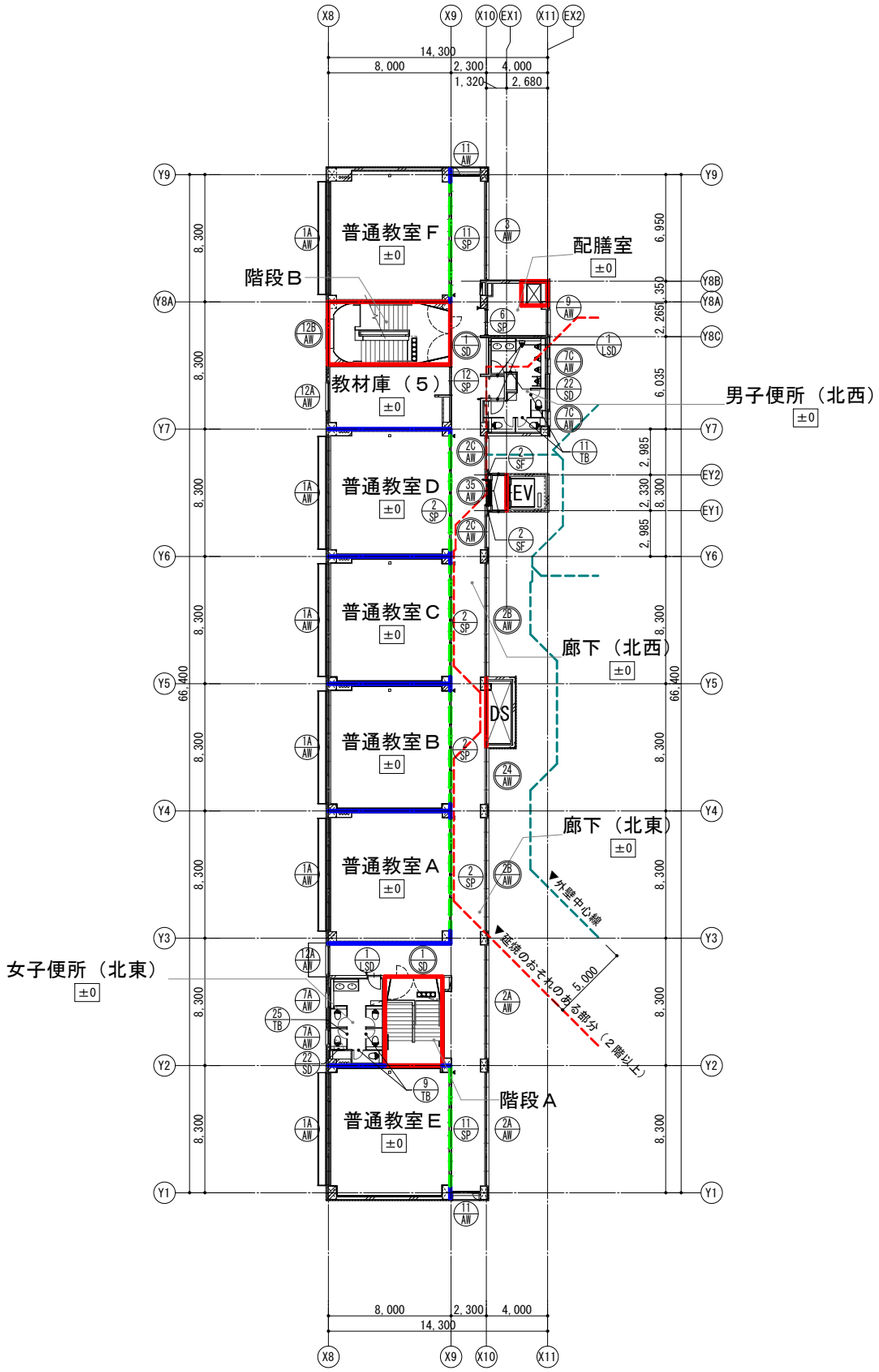

４階 防火区画平面図

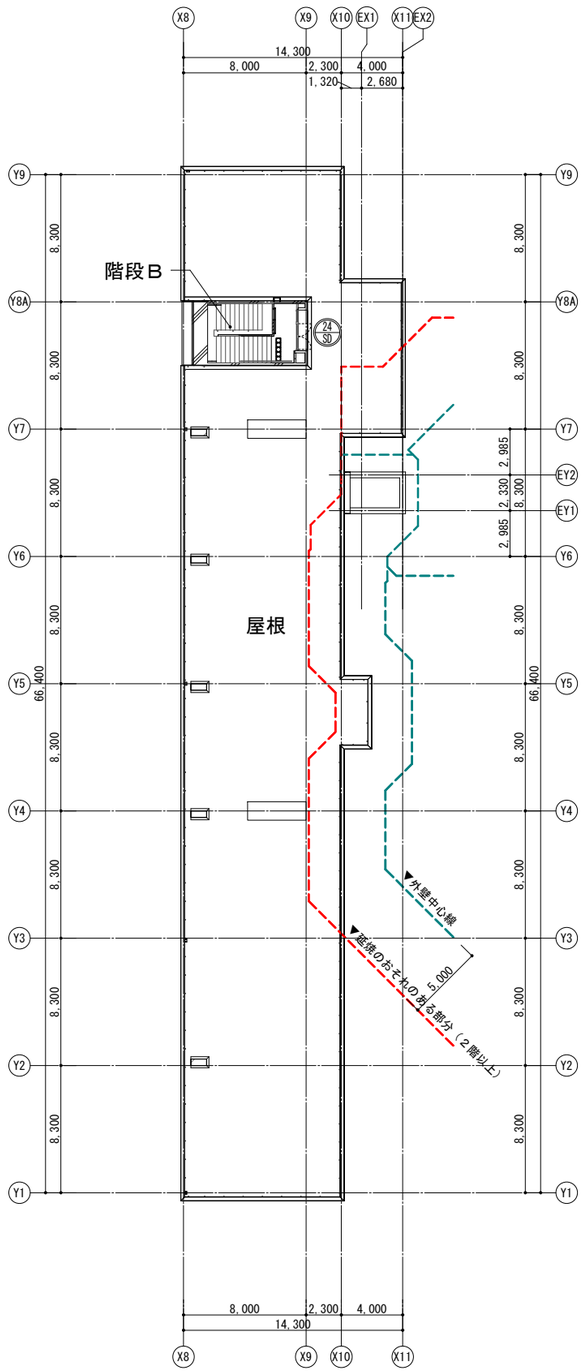

R階 防火区画平面図

凡例	仕様・寸法・形状	■個別防火認定番号
00/00	防火設備、特定防火設備を示す	・引違カバー（腰窓）：EB2229-3 ・FIXカバー：EB2700-1 ・FIXカバー（無目付）：EB3487 ・框ドアカバー：EB2622-1 ・新設FIX：EB-3419-4 ・新設FIX（無目付）：EB-2602-2 ・連結部（吹付ロックウール被覆外壁）：FP060NE-9305
特	特定防火設備	
防	防火設備	
閉	常時閉鎖式	
遮	遮煙性能付	

凡例	特記
	自然排煙居室を示す
	採光無窓居室を示す ・令116条の2、令116条の4より、非常用照明の設置 ・告示1411号第2号より、床面積30m2以下の居室で地上への出入口を設ける ・令125条、令120条、令116条の2より、歩行距離30mx2以下とする ・令128条の3の2、令128条の5第5項より、居室、地下にいたる廊下、階段の壁・天井の仕上げを準不燃材とする ・法35条の3、令111条より、居室を区画する主要構造部を耐火構造または不燃材料でつくる

凡例	仕様・寸法・形状	■特記事項
※竪穴区画兼面積区画		・各PS・EPSについては水平区画とする。 ・面積区画は各階とし竪穴区画、水平区画で区画する。
	RC壁 － 1時間耐火	
	LGS壁 － 1時間耐火 GB-F t=12.5+GB-F t=12.5両面張り （FP060NP-0483(1)）	
※114条区画・防火区画（天井裏まで）		
	RC壁 － 1時間耐火	
	LGS壁 － 1時間耐火 GB-F t=12.5+GB-F t=12.5両面張り （FP060NP-0483(1)）	

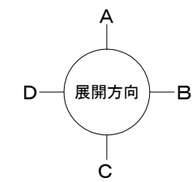

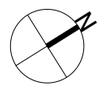

改修

株式会社久慈設計 埼玉事務所
一級建築士 大臣登録 第323324号
千葉 聡

KUJI ARCHITECTS STUDIO
株式会社 久慈設計 埼玉事務所
埼玉県さいたま市桜区西堀8-20-27 サニーブレイス201号 TEL048-789-6033

一級建築士事務所 埼玉県(1)第11789号	承認	審査	検図	製図	特記
一級建築士登録 第３２３３２４号 千葉 聡					

業務番号	工事名称		
23110	鶴ヶ島中学校大規模改修工事		
	図面内容 ４～R階 法チェック図（防火区画）	縮尺 A3:S=1/400	図面区分 建築意匠 / 図面番号 A-336

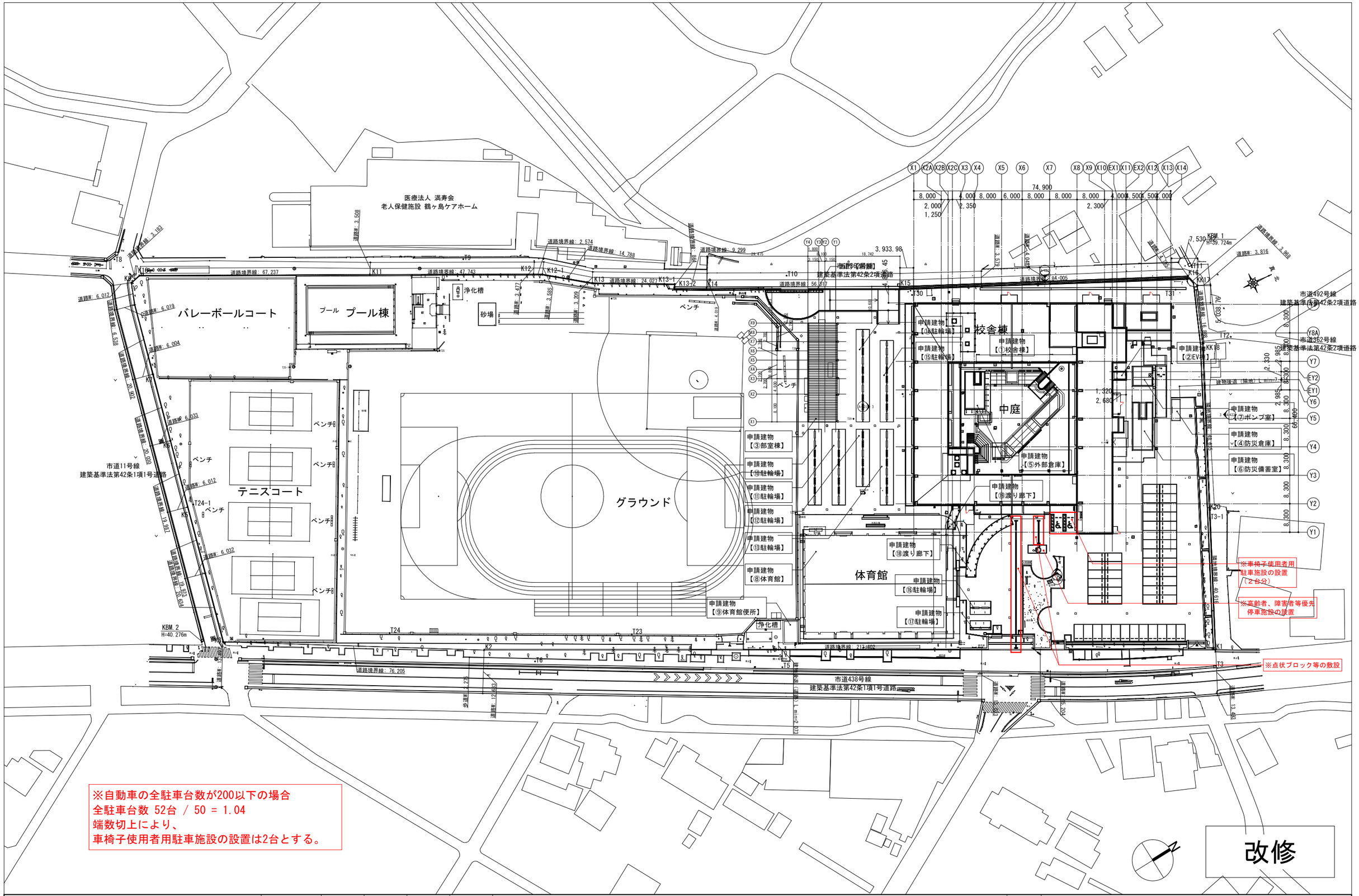

※自動車の全駐車台数が200以下の場合
全駐車台数 52台 / 50 = 1.04
端数切上により、
車椅子使用者用駐車施設の設置は2台とする。

KUJI ARCHITECTS STUDIO
株式会社 久慈設計 埼玉事務所
埼玉県さいたま市桜区西堀8-20-27 サニーブレイス201号 TEL048-789-6033

一級建築士事務所	承認	審査	検図	製図	特記
埼玉県(1)第11789号					
一級建築士登録 第３２３３２４号 千葉 聡					

株式会社久慈設計 埼玉事務所
一級建築士 大臣登録 第323324号
千葉 聡

業務番号	工事名称		
23110	鶴ヶ島中学校大規模改修工事		
	図面内容 バリアフリー配置図	縮尺 A3:S=1/1000	図面区分 建築意匠 / 図面番号 A-337

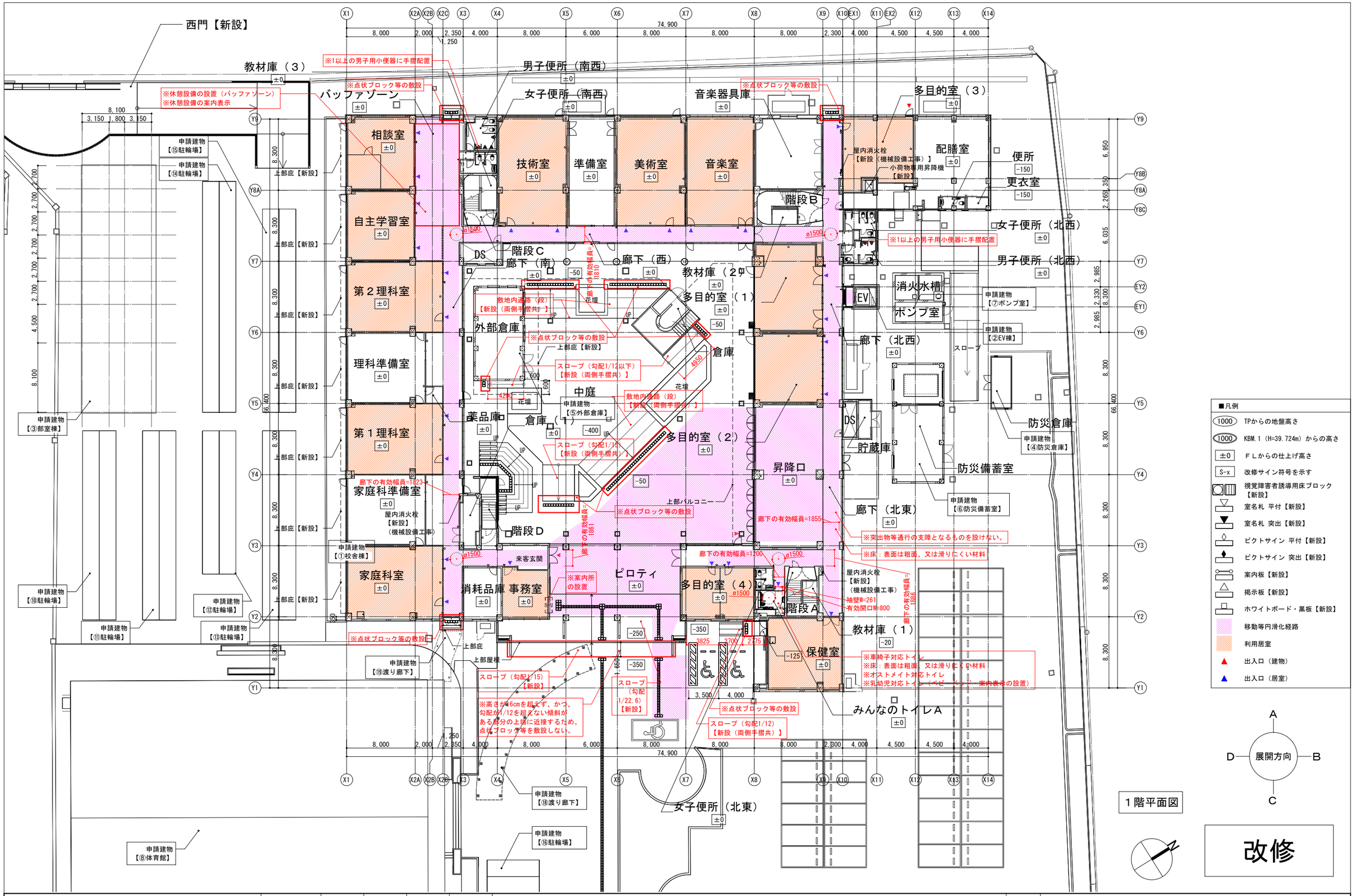

KUJI ARCHITECTS STUDIO
株式会社 久慈設計 埼玉事務所
埼玉県さいたま市桜区西堀8-20-27 サニープレイス201号 TEL048-789-6033

一級建築士事務所 埼玉県(1)第11789号	承認	審査	検図	製図	特記
一級建築士登録 第３２３３２４号 千葉 聡					

株式会社久慈設計 埼玉事務所
一級建築士 大臣登録 第323324号
千葉 聡

業務番号	工事名称		
23110	鶴ヶ島中学校大規模改修工事		
	図面内容 １階 バリアフリー平面図	縮尺 A3:S=1/400	図面区分 建築意匠 / 図面番号 A-338

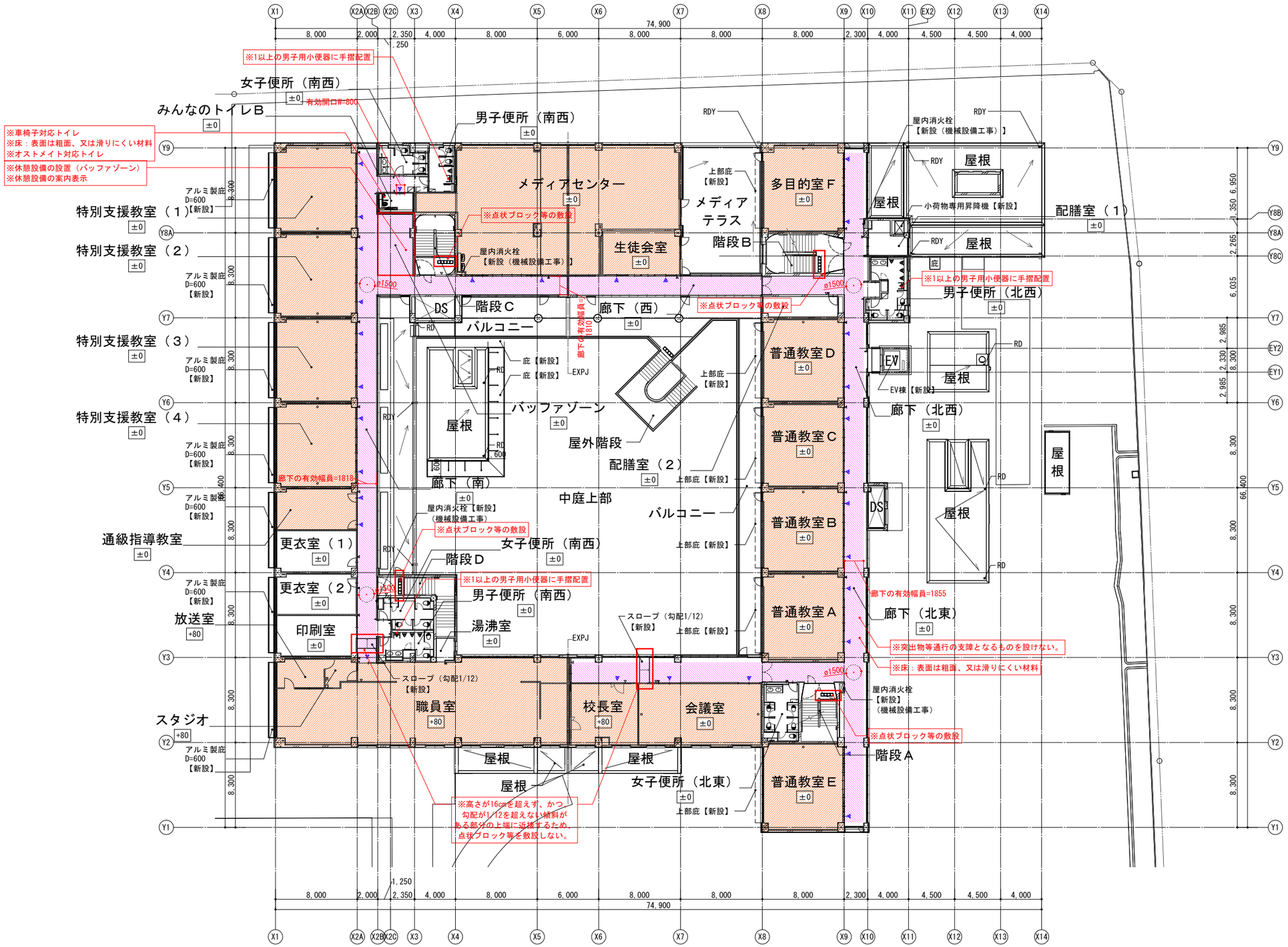

２階平面図

■凡例

- 1000 TPからの地盤高さ
- 1000 KBM.1 (H=39.724m) からの高さ
- ±0 ＦＬからの仕上げ高さ
- S-x 改修サイン符号を示す
- 視覚障害者誘導用床ブロック【新設】
- 室名札 平付【新設】
- 室名札 突出【新設】
- ピクトサイン 平付【新設】
- ピクトサイン 突出【新設】
- 案内板【新設】
- 掲示板【新設】
- ホワイトボード・黒板【新設】
- 移動等円滑化経路
- 利用居室
- 出入口（建物）
- 出入口（居室）

A 展開方向 B C D

改修

KUJI ARCHITECTS STUDIO
株式会社 久慈設計 埼玉事務所
埼玉県さいたま市桜区西堀8-20-27 サニーブレイス201号 TEL048-789-6033

一級建築士事務所 埼玉県(1)第11789号	承認	審査	検図	製図	特記
一級建築士登録 第３２３３２４号 千葉 聡					

株式会社久慈設計 埼玉事務所
一級建築士 大臣登録 第323324号
千葉 聡

業務番号	工事名称		
23110	鶴ヶ島中学校大規模改修工事		
	図面内容 ２階 バリアフリー平面図	縮尺 A3:S=1/400	図面区分 建築意匠 / 図面番号 A-339

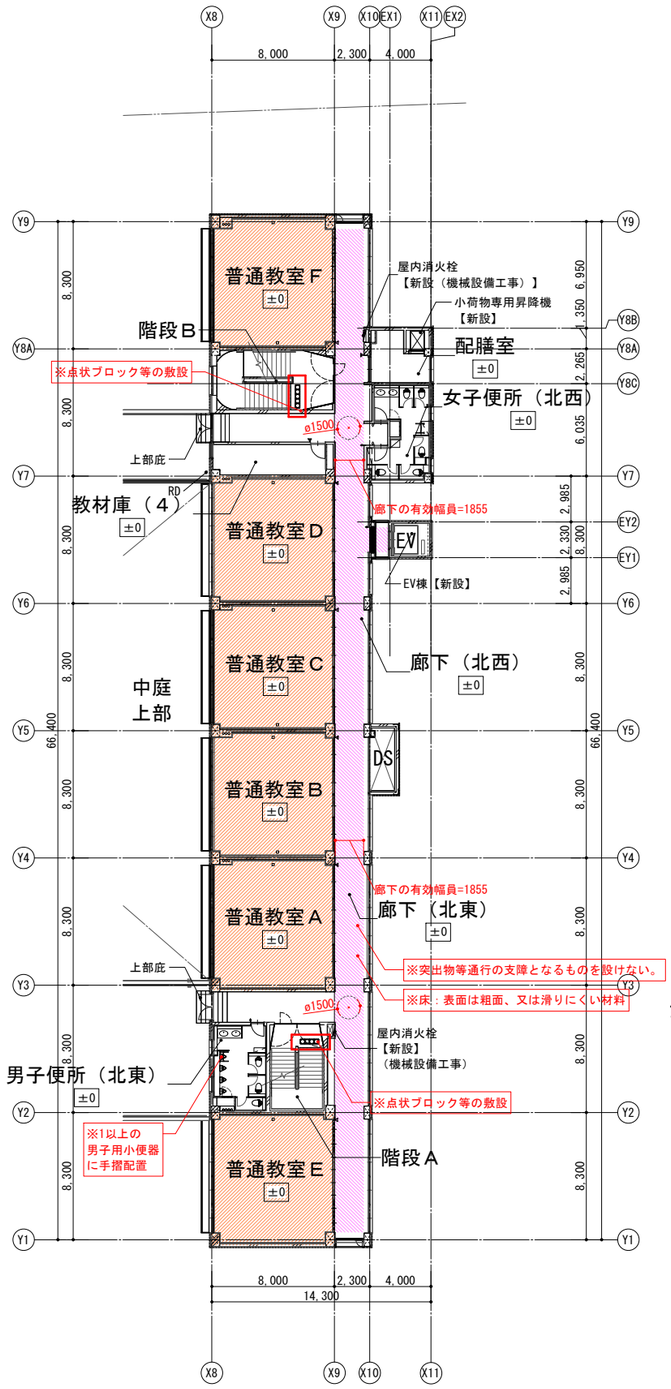

３階平面図

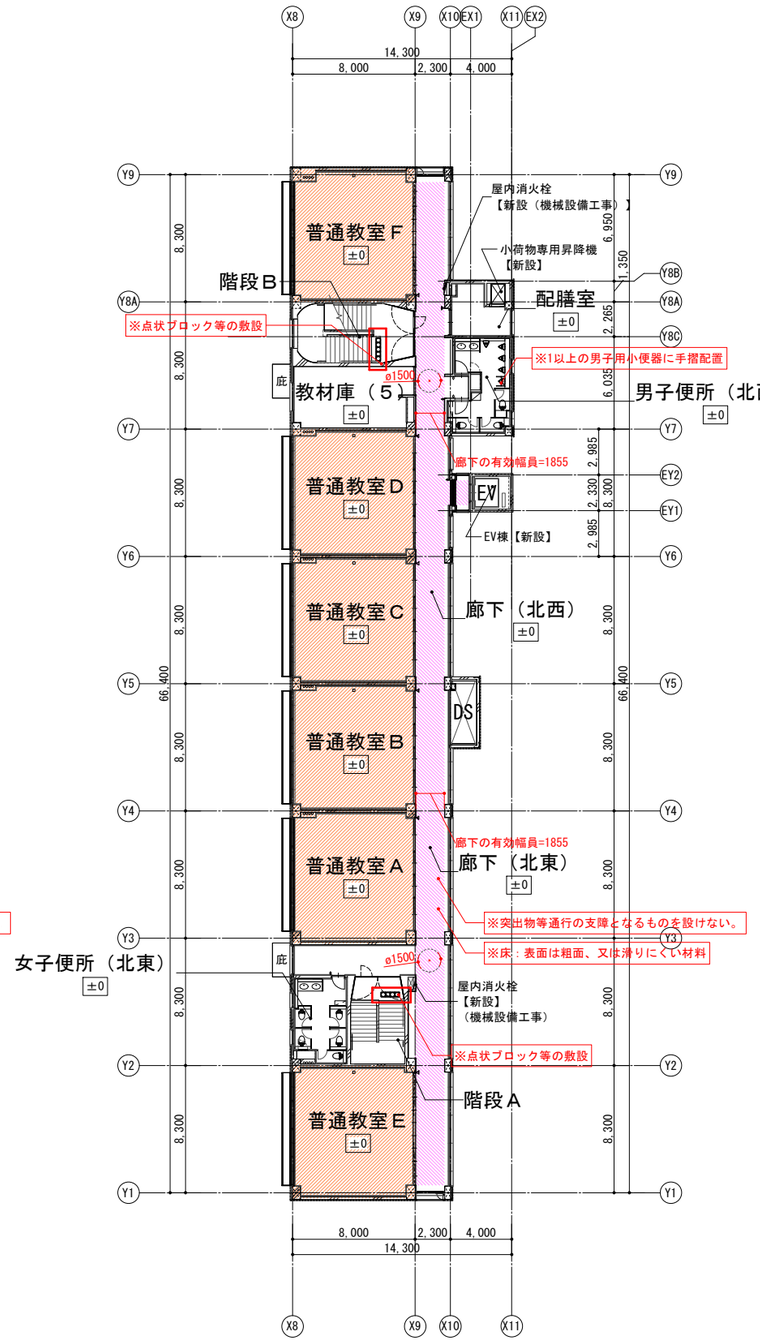

４階平面図

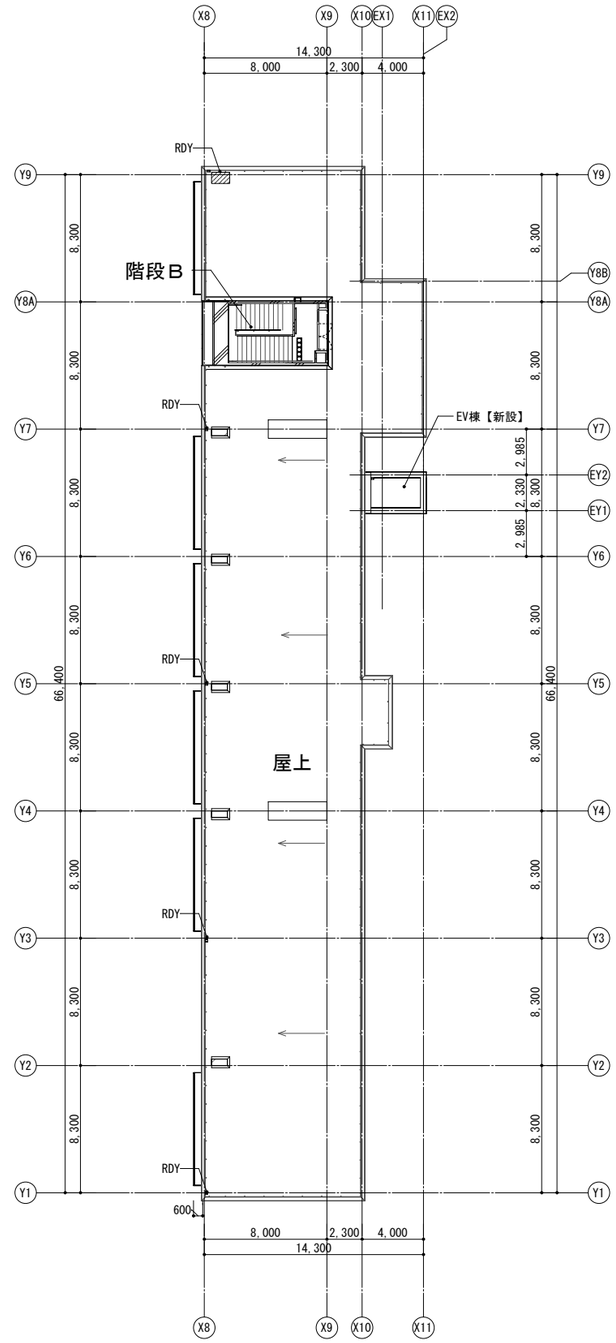

Ｒ階平面図

■凡例

- (1000) TPからの地盤高さ
- (1000) KBM.1 (H=39.724m) からの高さ
- ±0 ＦＬからの仕上げ高さ
- S-x 改修サイン符号を示す
- 視覚障害者誘導用床ブロック【新設】
- 室名札 平付【新設】
- 室名札 突出【新設】
- ピクトサイン 平付【新設】
- ピクトサイン 突出【新設】
- 案内板【新設】
- 掲示板【新設】
- ホワイトボード・黒板【新設】
- 移動等円滑化経路
- 利用居室
- ▲ 出入口（建物）
- ▲ 出入口（居室）

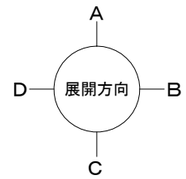

改修

KUJI ARCHITECTS STUDIO
株式会社 久慈設計 埼玉事務所
埼玉県さいたま市桜区西堀8-20-27 サニープレイス201号 TEL048-789-6033

一級建築士事務所 埼玉県(1)第11789号	承認	審査	検図	製図	特記
一級建築士登録 第３２３３２４号 千葉 聡					

株式会社久慈設計 埼玉事務所
一級建築士 大臣登録 第323324号
千葉 聡

業務番号	工事名称		
23110	鶴ヶ島中学校大規模改修工事		
	図面内容 ３～Ｒ階 バリアフリー平面図	縮尺 A3:S=1/400	図面区分 建築意匠 / 図面番号 A-340

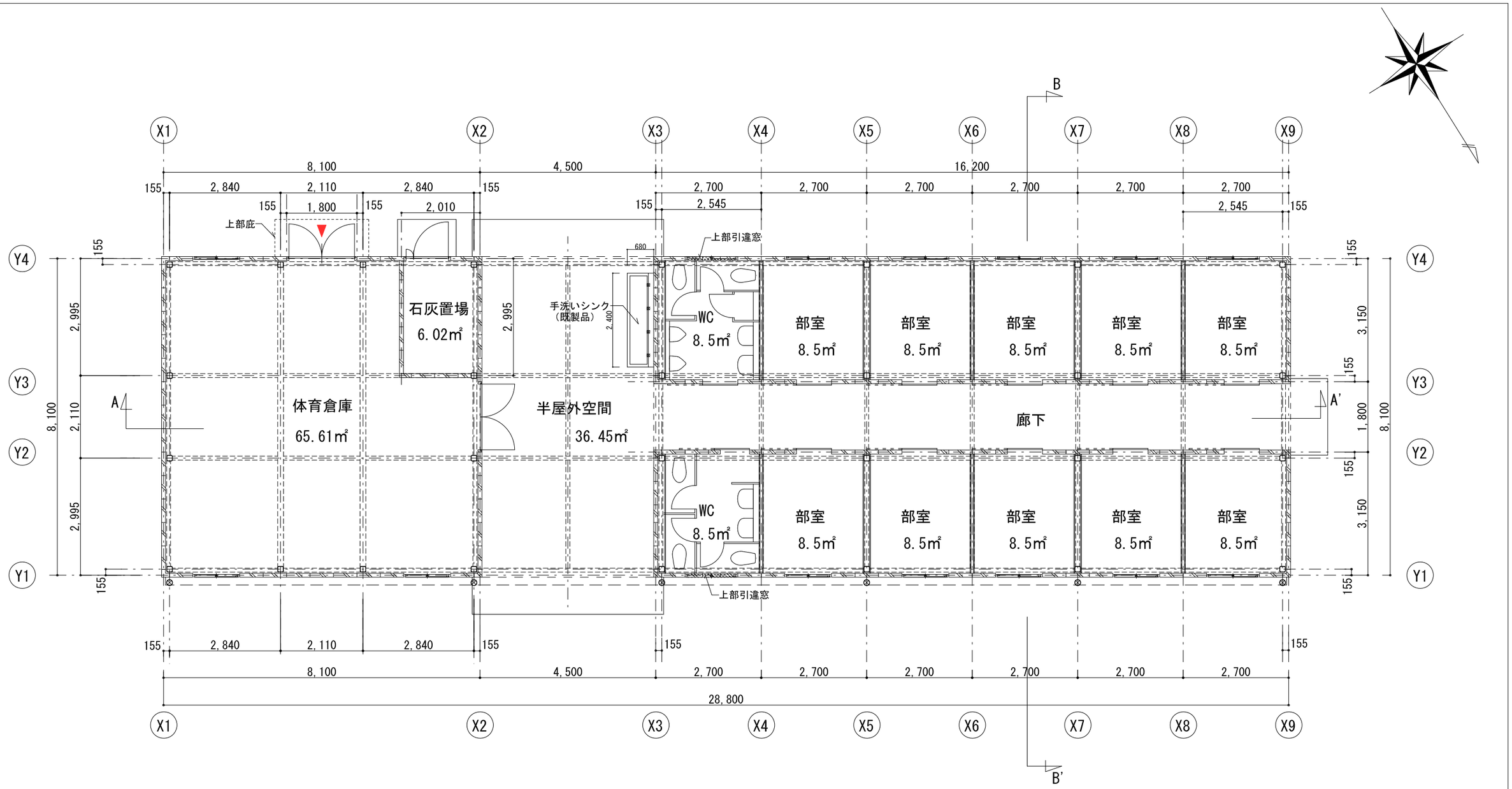

外部仕上表	
屋根	二重折版断熱工法（インシュレーション工法）
	パラペット：アルミ製笠木
	軒樋：塩ビ既製品
	竪樋：塩ビ既製品125φ
庇	軽量ユニット庇（既製品）
外壁	ALC t=100 複層塗材E仕上
床	コンクリート直均しの上エポキシ樹脂塗床薄膜流し延べ仕上
（半屋外空間）	

内部仕上表				
	床	壁	天井	備考
部室	コンクリート直均しの上	ALC t=100 表し、EP塗装仕上	折版屋根表し	
	エポキシ樹脂塗床薄膜流し延べ仕上	部室間の間仕切り壁は乾式壁 塗装仕上		
廊下	コンクリート直均しの上	ALC t=100 表し、複層塗材E仕上	折版屋根表し	
	エポキシ樹脂塗床薄膜流し延べ仕上			
体育倉庫・石灰置場	コンクリート直均しの上	ALC t=100 表し、EP塗装仕上	折版屋根表し	
	エポキシ樹脂塗床薄膜流し延べ仕上			
WC	コンクリート直均しの上	ALC t=100 表し、EP塗装仕上	折版屋根表し	ライニング、汚垂石（男子便所のみ）
	エポキシ樹脂塗床薄膜流し延べ仕上	部室間の間仕切り壁は乾式壁 EP塗装仕上		鏡、トイレブース、ペーパーホルダー

（※WC壁仕様は部分詳細図参照）

凡例	
	ＡＬＣ壁
	ＬＧＳ壁
	上部梁型
⊗	竪樋 125φ

KUJI ARCHITECTS STUDIO
株式会社 久慈設計 埼玉事務所
埼玉県さいたま市桜区西堀 8-20-27 サニーブレイス201号 TEL048-789-6033
一級建築士事務所 埼玉県(1)第11789号
一級建築士登録 第３２３３２４号 千葉 聡

承認	審査	検図	製図	特記	業務番号	工事名称		
					23110	鶴ヶ島中学校大規模改修工事		
						図面内容 部室棟 平面図・仕上表（増築）	縮尺 A3:S=1/100	図面区分 建築意匠 / 図面番号 A-341

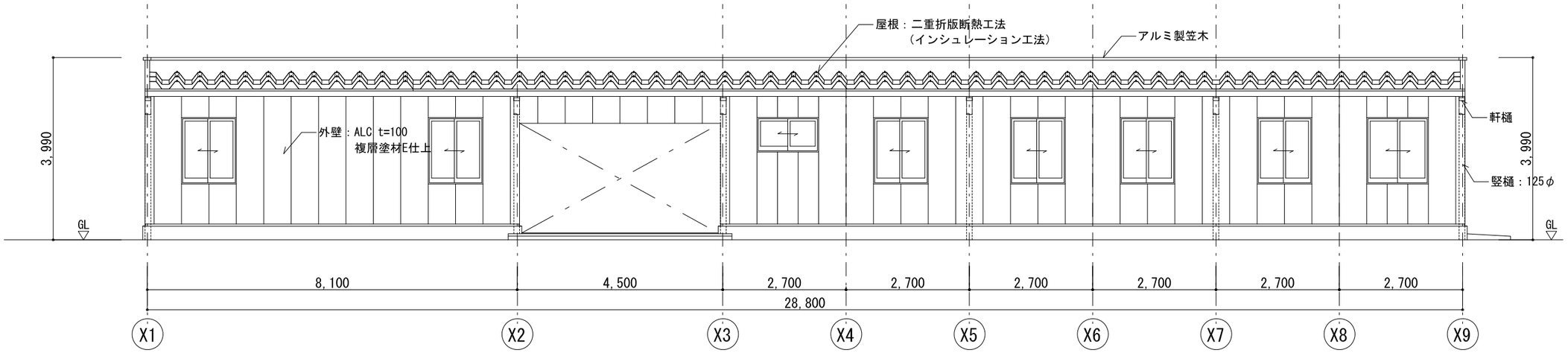

北立面図

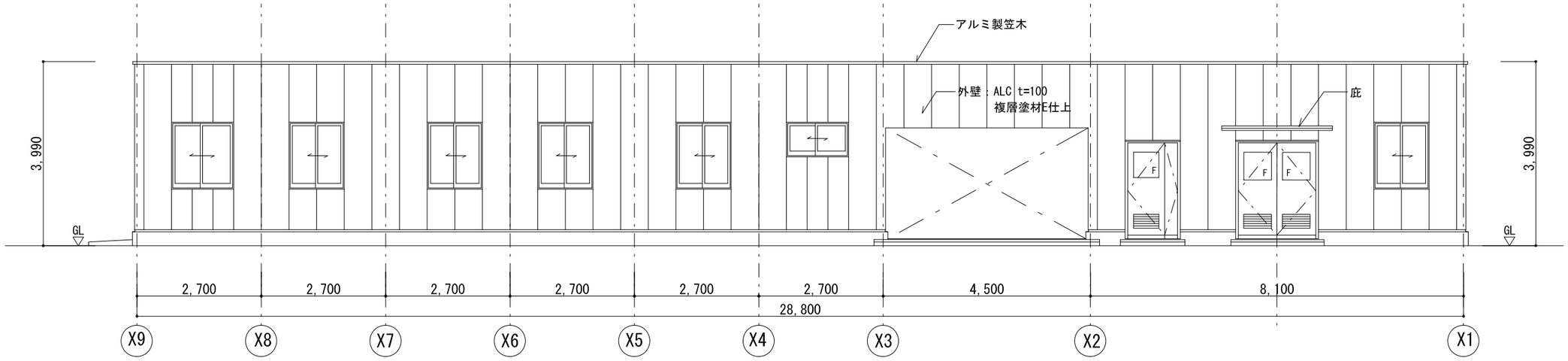

南立面図

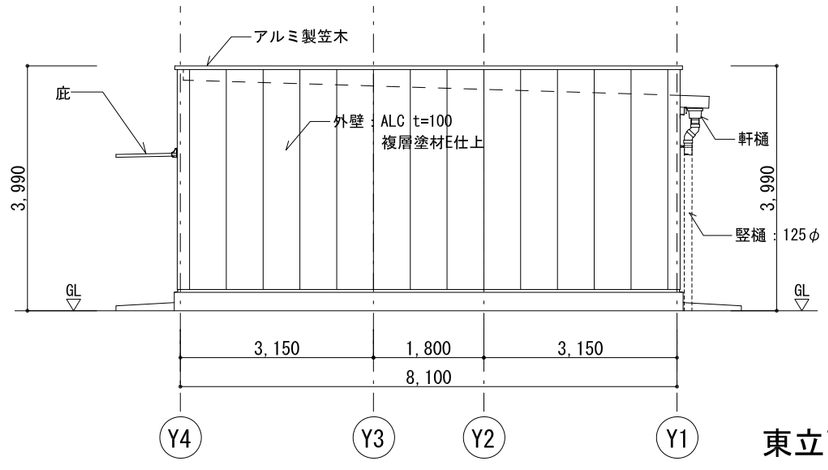

東立面図

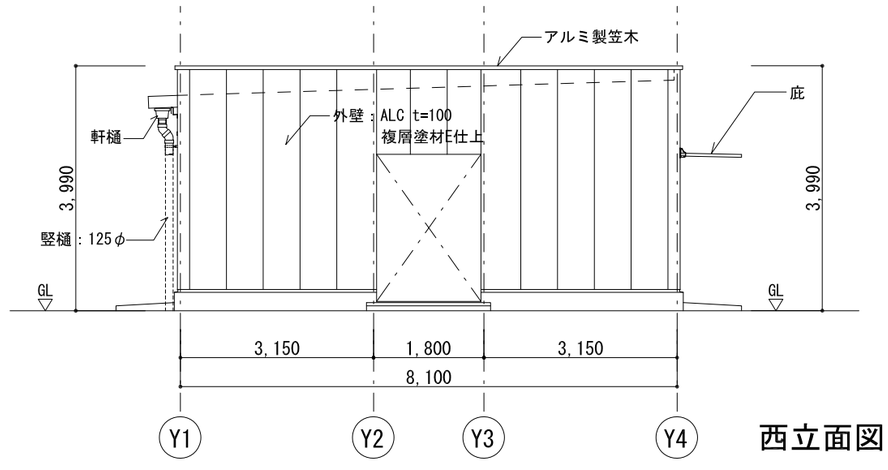

西立面図

KUJI ARCHITECTS STUDIO
株式会社 久慈設計 埼玉事務所
埼玉県さいたま市桜区西堀 8-20-27 サニーブレイス201号 TEL048-789-6033

一級建築士事務所	承認	審査	検図	製図	特記	業務番号	工事名称	
埼玉県(1)第11789号						23110	鶴ヶ島中学校大規模改修工事	
一級建築士登録 第３２３３２４号 千葉 聡							図面内容 部室棟 立面図（増築）	縮尺 A3:S=1/100

図面区分 建築意匠
図面番号 A-342

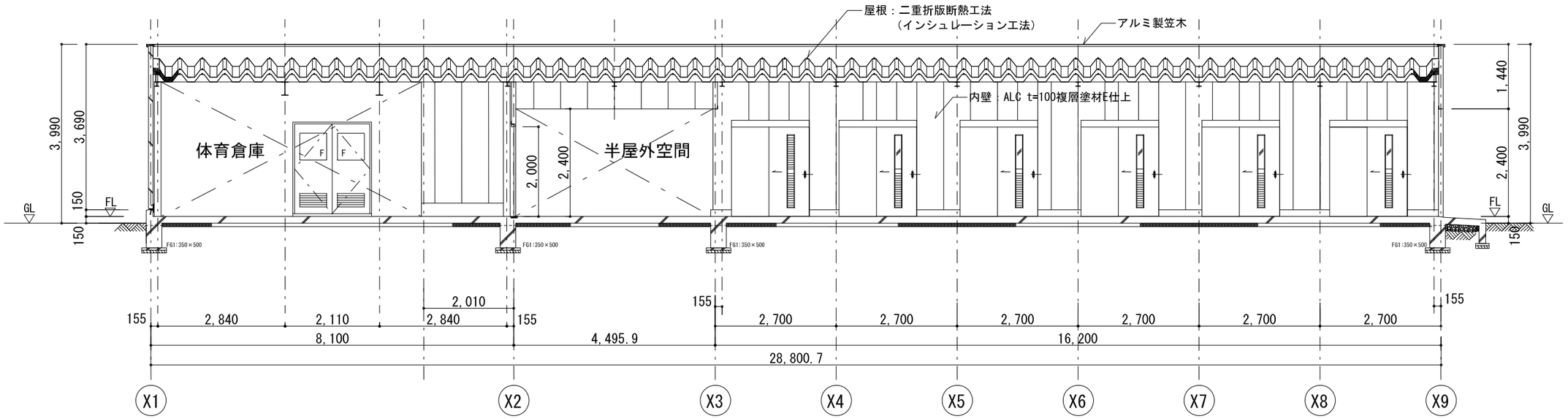

A—A’ 断面図

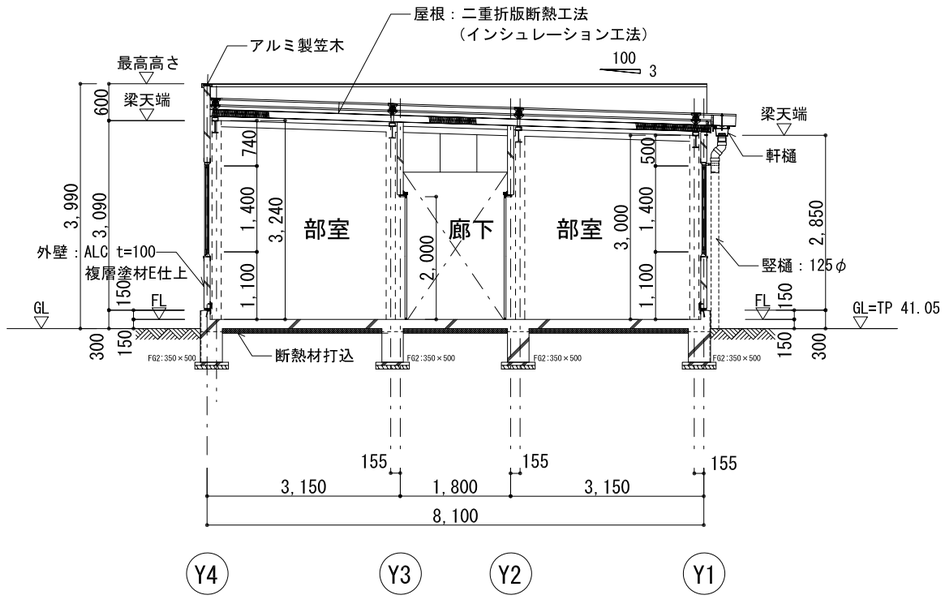

B—B’ 断面図

KUJI ARCHITECTS STUDIO 株式会社 久慈設計 埼玉事務所 埼玉県さいたま市桜区西堀 8-20-27 サニーブレイス201号 TEL048-789-6033	一級建築士事務所 埼玉県(1)第11789号 一級建築士登録 第３２３３２４号 千葉 聡	承認	審査	検図	製図	特記	業務番号 23110	工事名称 鶴ヶ島中学校大規模改修工事
								図面内容 部室棟 断面図（増築） 縮尺 A3:S=1/100 図面区分 建築意匠 図面番号 A-343

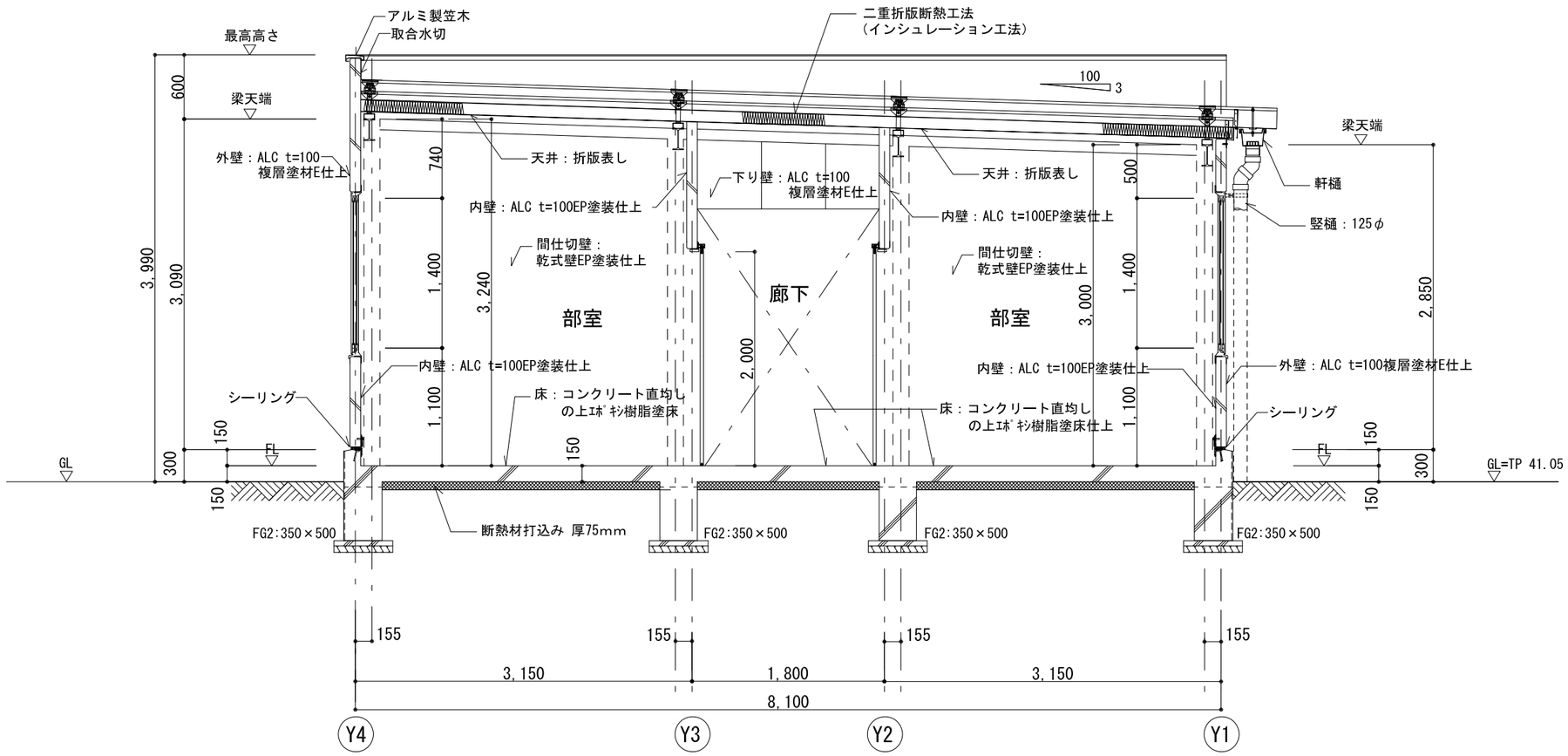

部室　断面詳細図　S:1/50

KUJI ARCHITECTS STUDIO 株式会社 久慈設計 埼玉事務所 埼玉県さいたま市桜区西堀 8-20-27 サニープレイス201号 TEL048-789-6033	一級建築士事務所 埼玉県(1)第11789号 一級建築士登録 第３２３３２４号 千葉　聡	承認	審査	検図	製図	特記	業務番号 23110	工事名称 鶴ヶ島中学校大規模改修工事	
								図面内容 部室棟 断面詳細図（増築）	縮尺 A3:S=1/50 / 図面区分 建築意匠 / 図面番号 A-344

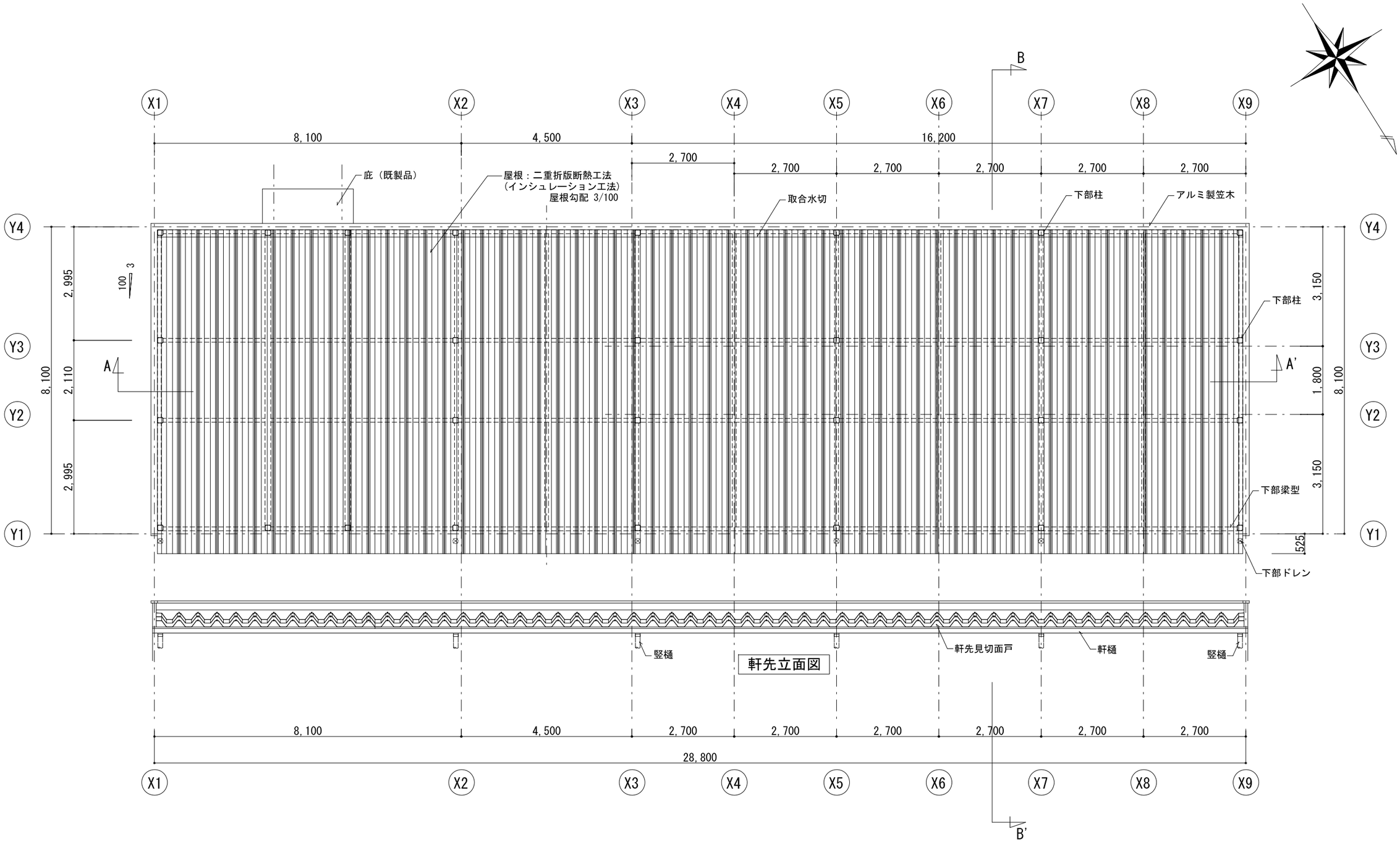

軒先立面図

KUJI ARCHITECTS STUDIO
株式会社 久慈設計 埼玉事務所
埼玉県さいたま市桜区西堀 8-20-27 サニーブレイス201号 TEL048-789-6033

一級建築士事務所 埼玉県(1)第11789号	承認	審査	検図	製図	特記	業務番号 23110	工事名称 鶴ヶ島中学校大規模改修工事		
一級建築士登録 第３２３３２４号 千葉 聡							図面内容 部室棟 屋根伏図（増築）	縮尺 A3:S=1/100	図面区分 建築意匠 図面番号 A-345

□建具種別

ＡＤ	アルミ製戸	ＰＷ	樹脂製窓
ＳＤ	鋼製戸	ＳＬＤ	移動間仕切り
ＬＳＤ	軽量鋼製戸	ＷＦ	木製襖
ＳＳＤ	ステンレス製戸		
ＷＤ	木製戸		
ＡＤＷ	アルミ製複合戸		
ＳＤＷ	鋼製複合戸		
ＳＳＤＷ	ステンレス製複合戸		
ＡＷ	アルミ製窓		
ＳＷ	鋼製窓		
ＳＳＷ	ステンレス製窓		
ＷＷ	木製窓		
ＡＧ	アルミ製ガラリ		
ＳＧ	鋼製ガラリ		
ＳＳＧ	ステンレス製ガラリ		
ＷＧ	木製ガラリ		
ＳＳ	鋼製重量シャッター		
ＬＳＳ	鋼製軽量シャッター		
ＲＳＳ	グリルシャッター		
ＪＤ	和風用建具（襖・障子）		
ＳＦ	鋼製三方枠		
ＳＳＦ	ステンレス製三方枠		
ＡＰ	アルミ製パーティション		
ＳＰ	鋼製パーティション		
ＡＣＷ	アルミ製カーテンウォール		
ＴＢ	トイレブース		
ＳＦＤ	特定防火設備・防火設備		

□ガラス種別符号

ＦＬＧ	フロート板ガラス
ＦＬＴＰＧ	フロート板ガラス（タペストリ処理）
ＦＧ	型板ガラス
ＰＷＧ	網入磨板ガラス
ＦＷＧ	網入型板ガラス
ＰＡＧ	合わせガラス
防音ＰＡＧ	防音合せガラス
ＴＧ	強化ガラス
ＨＳ	倍強度ガラス
ＨＧ	熱線吸収ガラス
ＨＷＧ	熱線吸収網入ガラス
ＭＧ	熱線反射ガラス
ＨＭＧ	高性能熱線反射ガラス
ＷＧ	複層ガラス（空気層厚）
ＧＢ	ガラスブロック
ＳＴＧ	学校用強化ガラス
ＦＴＧ	学校用型板強化ガラス
ＳＧ	すりガラス
ＦＫ	耐熱ガラス

□性能符号

ＰＡＴ	完全エアタイト（３５等級以上）
ＡＴ	エアタイト（２５等級以上３５等級未満）
ＳＡＴ	セミエアタイト（２５等級未満）
特	特定防火設備
防	防火設備
不	不燃戸

□建具金物（支持金物）符号

Ｈ	丁番
ＤＨ	自由丁番
ＦＨ	フロアヒンジ
ＡＨ	オートヒンジ
ＰＨ	ピボットヒンジ
ＨＲ	ハンガーレール（ガイドローラー共）
ＳＨ	点検口用スプリングヒンジ
ＲＨ	ラバトリーヒンジ

□施錠金物符号

Ｌ１	ケースロック
Ｌ２	本締錠
Ｌ３	インテグラル錠
Ｌ４	モノロック［円筒錠］
Ｌ５	面付錠
Ｌ６	強化ガラス扉用錠
Ｌ７	引戸鎌錠
Ｌ８	引違戸錠
Ｌ９	ケースハンドル錠（ケースハンドル共）
Ｌ１０	非常錠
Ｌ１１	電気錠
Ｌ１２	分電盤錠
Ｌ１３	空　錠

オプション

＜ＧＤ＞	ゴールド仕上
＜ＬＰ＞	長座プレート付
＜１０＞	テンキー付

□施錠機構符号

両	両面シリンダー
片	片面シリンダー、片面サムターン
空	空錠

□建具金物（操作金物）符号

ＫＮ	握り玉
ＬＨ	レバーハンドル
ＨＰ	押棒、押板、引手
ＣＨ	ケースハンドル
ＦＰ	彫込引手
ＯＰ	オペレーター
ＧＨ	グレモンハンドル
ＣＲ	クレセント
ＳＢ	非常開装置付スライドボルト（表示器付）

□建具金物（開閉金物）符号

ＤＣ	ドアクローザー
ＤＳ	戸当り
ＦＲ	フランス落し
ＡＳ	アームストッパー
ＤＣ（Ｆ）	ドアクローザー（ヒューズ付）
ＤＣ（Ｃ）	コンシールド型ドアクローザー

□枠形状符号

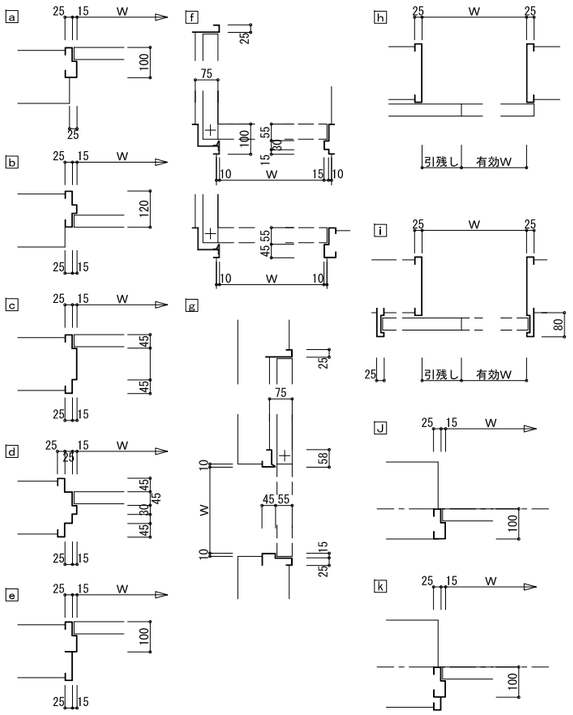

□沓摺形状符号

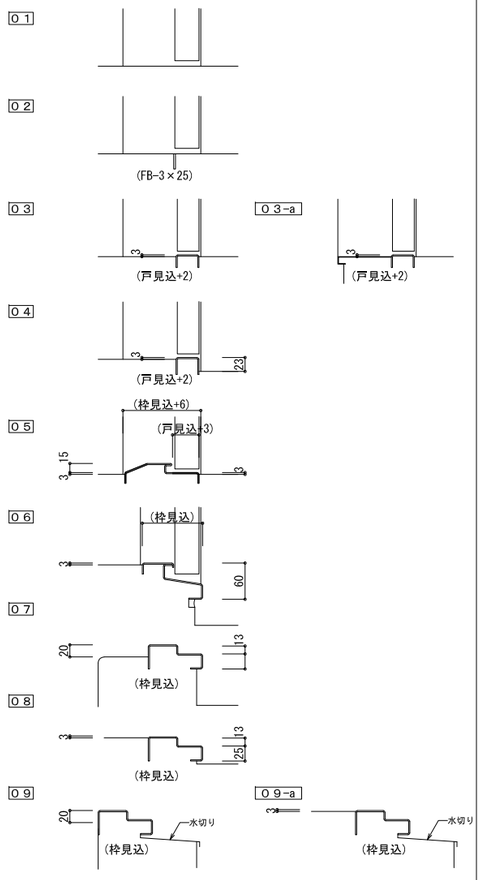

□建具凡例

AW ＊　新設建具を示す

SD ＊ 19　新設建具（特定防火設備）を示す

SD ＊　新設建具（防火設備）を示す

□特記事項

外部に面するガラリ開口率は35%以上とする。但し，雨水の進入を押さえ防水性能を有すること。
F：FIX
ALPLT3：ｱﾙﾐﾊﾟﾈﾙ(ｱ)3.0
内部建具のｶﾞﾗﾘ開口率は，50%以上とする。
STPLT1.6：ｽﾁｰﾙﾊﾟﾈﾙ(ｱ)1.6
特記無き限り：ハンガー扉は，自閉装置付きとする。
※ 防火設備のDCは、ストップ機能なしとする。

KUJI ARCHITECTS STUDIO
株式会社 久慈設計 埼玉事務所
埼玉県さいたま市桜区西堀 8-20-27 サニーブレイス201号 TEL048-789-6033
一級建築士事務所 埼玉県(1)第11789号
一級建築士登録 第３２３３２４号 千葉　聡

承認	審査	検図	製図	特記

業務番号	工事名称		
23110	鶴ヶ島中学校大規模改修工事（建築）		
	図面内容 部室棟 建具特記（増築）	縮尺 NON	図面区分 建築意匠 / 図面番号 A-346

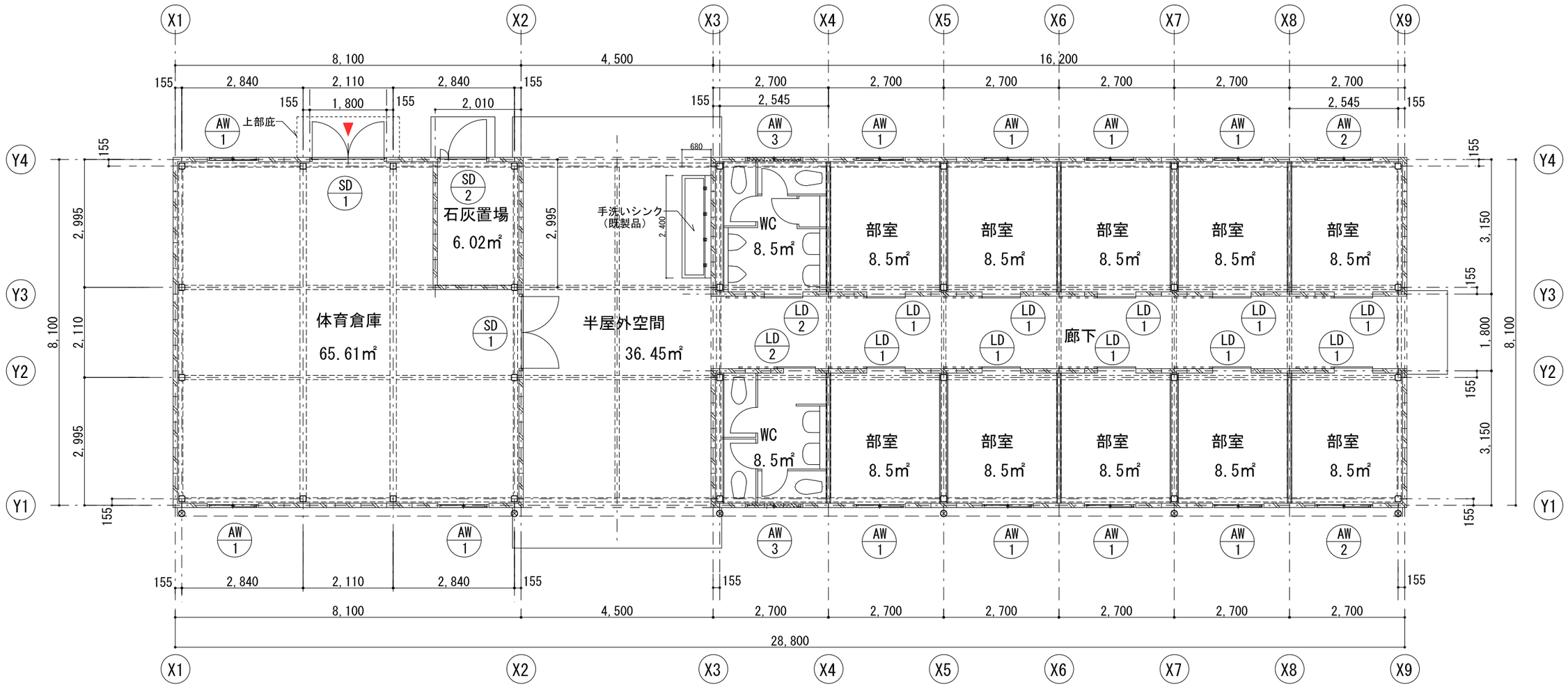

KUJI ARCHITECTS STUDIO
株式会社 久慈設計 埼玉事務所
埼玉県さいたま市桜区西堀 8-20-27 サニーブレイス201号 TEL048-789-6033

一級建築士事務所	承認	審査	検図	製図	特記	業務番号	工事名称		
埼玉県(1)第11789号						23110	鶴ヶ島中学校大規模改修工事		
一級建築士登録 第３２３３２４号 千葉 聡							図面内容 部室棟 建具キープラン（増築）	縮尺 A3:S=1/100	図面区分 建築意匠 図面番号 A-347

符号・型式	SD 1 両開きフラッシュ扉（ガラリ付）	SD 2 親子開きフラッシュ扉（ガラリ付）					
姿図・寸法	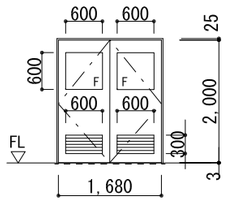	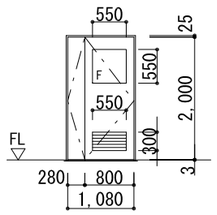					
場所・箇所数	体育倉庫 2	石灰置場 1					
仕上・見込	スチールDP 100	スチールDP 100					
硝　子	FWG-6.8	FWG-6.8					
付属金物	L2、KN、FH、DC、FR	L2、KN、FH、DC、FR					
備　考	ロックウール充填、ドアガラリW600×H300 ガラリ部防虫網付、開き180°	ロックウール充填、ドアガラリW550×H300 ガラリ部防虫網付、開き180°					
符号・型式	AW 1 引き違い窓	AW 2 引き違い窓	AW 3 引き違い窓				
姿図・寸法	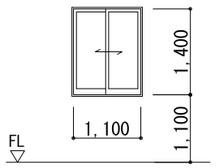	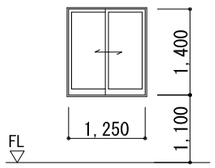	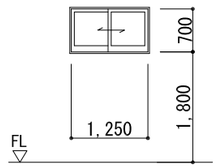				
場所・箇所数	体育倉庫、部室 11	部室 2	WC 2				
仕上・見込	既製型アルマイト色 70	既製型アルマイト色 70	既製型アルマイト色 70				
硝　子	PWG-6.8	PWG-6.8	FWG-6.8				
付属金物	アミ戸付（SUSネット）	アミ戸付（SUSネット）	アミ戸付（SUSネット）				
備　考							
符号・型式	LSD 1 アウトセット上吊引戸（片引フラッシュ戸）	LSD 2 アウトセット上吊引戸（片引フラッシュ戸）					
姿図・寸法	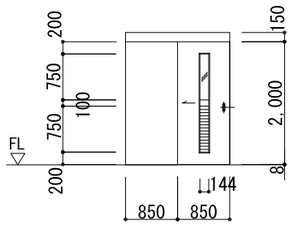	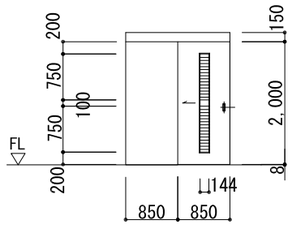					
場所・箇所数	部室 10	WC 2					
仕上・見込	スチールDP	スチールDP					
硝　子	PWG-6.8						
付属金物	引手、HR、振止金具、アウトセット吊引戸錠	引手、HR、振止金具、					
備　考	片面戸袋パネル、小窓、ガラリ付	片面戸袋パネル、ガラリ付					
符号・型式							
姿図・寸法							
場所・箇所数							
仕上・見込							
硝　子							
付属金物							
備　考							

KUJI ARCHITECTS STUDIO
株式会社 久慈設計 埼玉事務所
埼玉県さいたま市桜区西堀8-20-27 サニープレイス201号 TEL048-789-6033
一級建築士事務所 埼玉県(1)第11789号
一級建築士登録 第３２３３２４号 千葉 聡

承認	審査	検図	製図	特記

業務番号	工事名称		
23110	鶴ヶ島中学校大規模改修工事		
	図面内容 部室棟 建具表（増築）	縮尺 A3:S=1/100	図面区分 建築意匠 図面番号 A-348

D- 軽量鉄骨間仕切壁詳細図 1/20

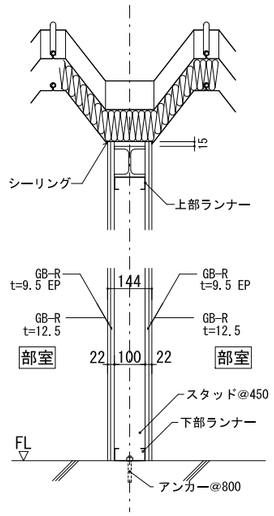

LGS間仕切詳細（小梁下）

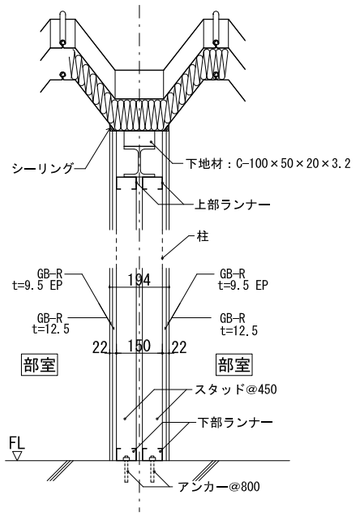

LGS間仕切詳細（大梁下）

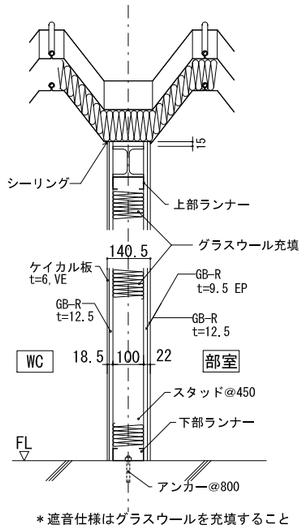

＊遮音仕様はグラスウールを充填すること

LGS間仕切詳細（WC）

D- ALC間仕切詳細図 1/20

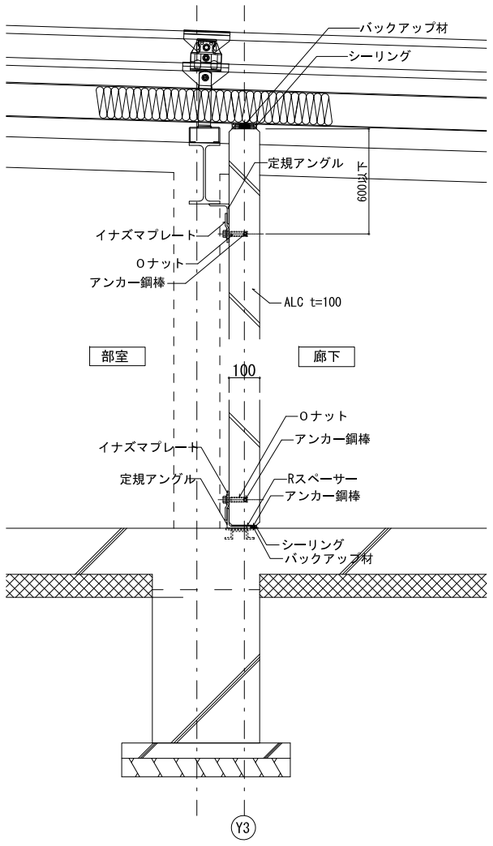

D- ALC+鋼製建具納まり詳細図 1/10

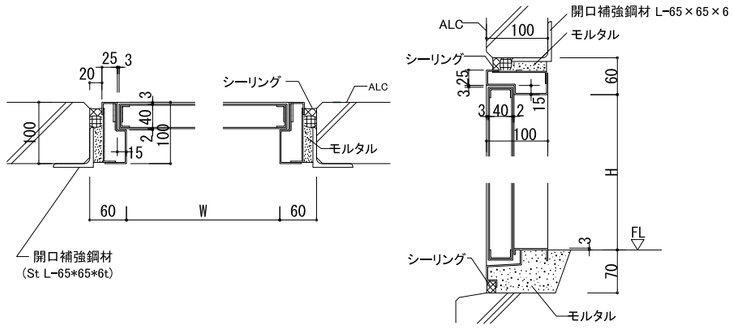

D- 竪樋足元詳細図 1/10 , 1/50

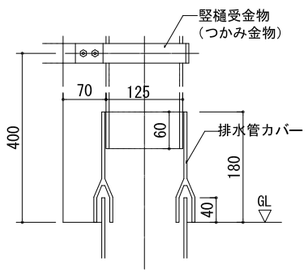

※ 排水管カバー：塩ビ製既製品
※ 形状・寸法については、参考とする

1/10

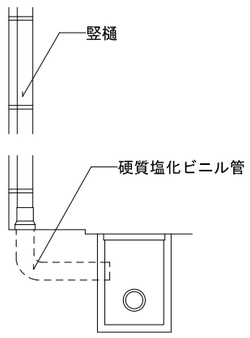

1/50

D- 二重折版 軒先部詳細図（塩ビ軒樋） 1/10

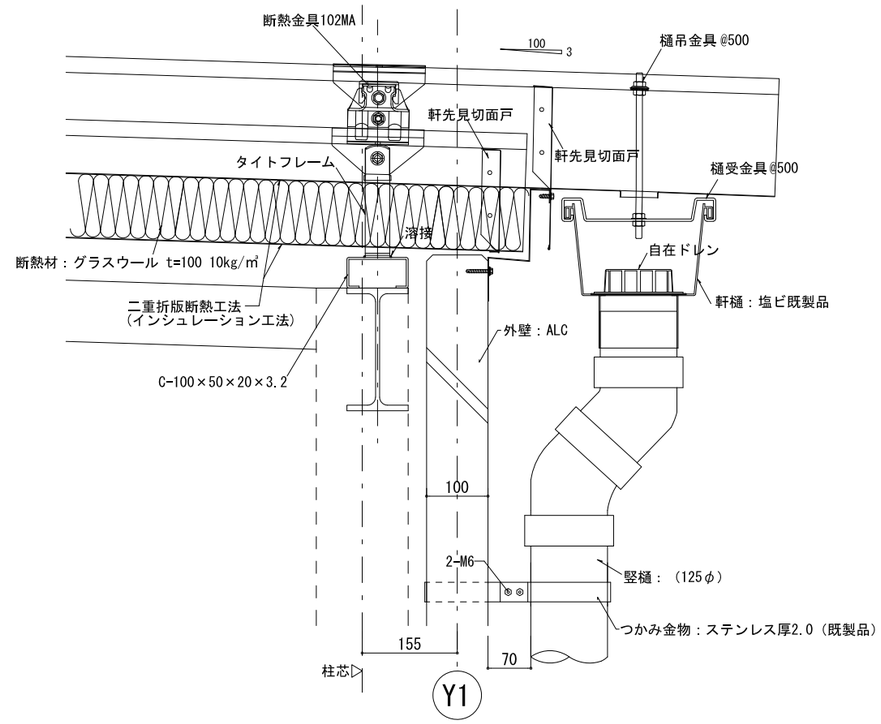

D- ALC脚部断面詳細図 1/10

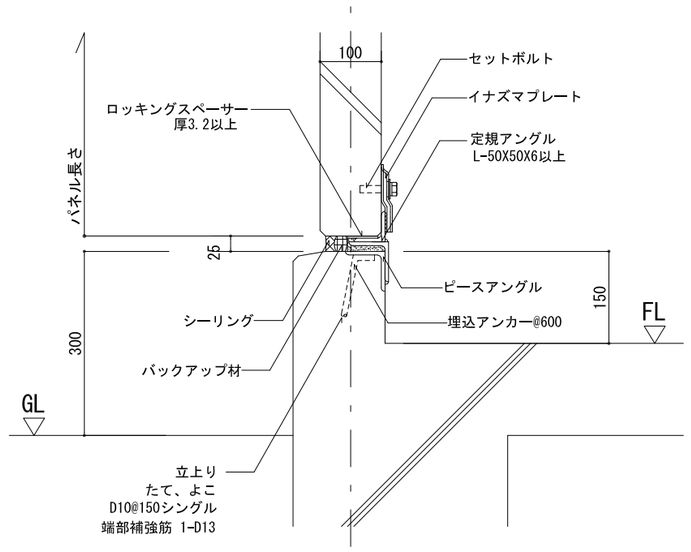

KUJI ARCHITECTS STUDIO
株式会社 久慈設計 埼玉事務所
埼玉県さいたま市桜区西堀 8-20-27 サニーブレイス201号 TEL048-789-6033

一級建築士事務所	承認	審査	検図	製図	特記	業務番号	工事名称		
埼玉県(1)第11789号						23110	鶴ヶ島中学校大規模改修工事		
一級建築士登録 第３２３３２４号 千葉 聡							図面内容 部室棟 部分詳細図（１）（増築）	縮尺 図示	図面区分 建築意匠 / 図面番号 A-349

D- トイレ ライニング 1/30

手洗いライニング

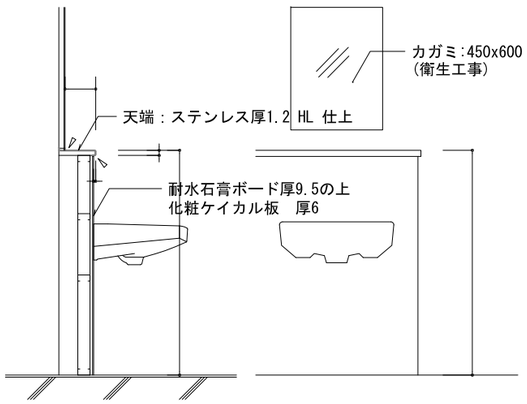

小便器ライニング

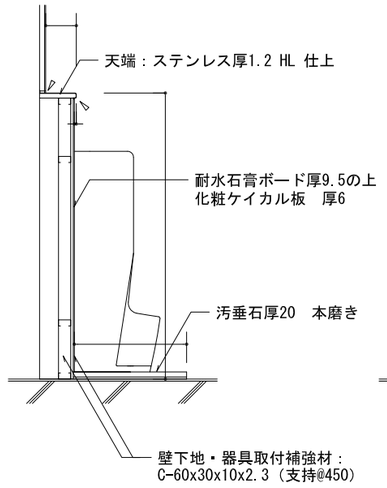

SKライニング

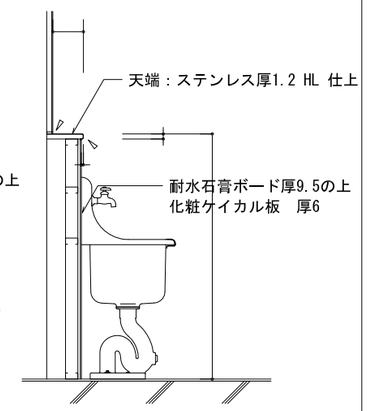

注）衛生器具は設備工事とする

▽：シーリング

D- 体育倉庫 庇 1/10,1/50

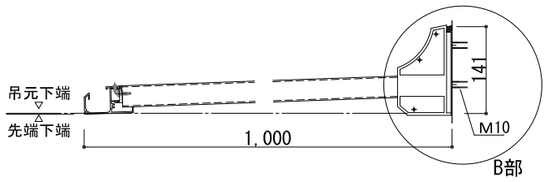

A部 軽量ユニット庇 断面図　S:1/10

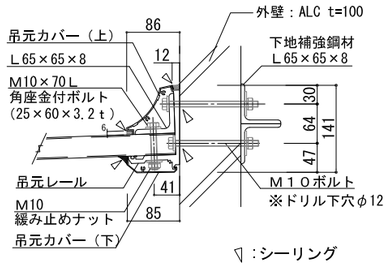

▽：シーリング

※内部ナット止式（貫通ボルト止め）

B部 下地補強参考断面図 S:1/10

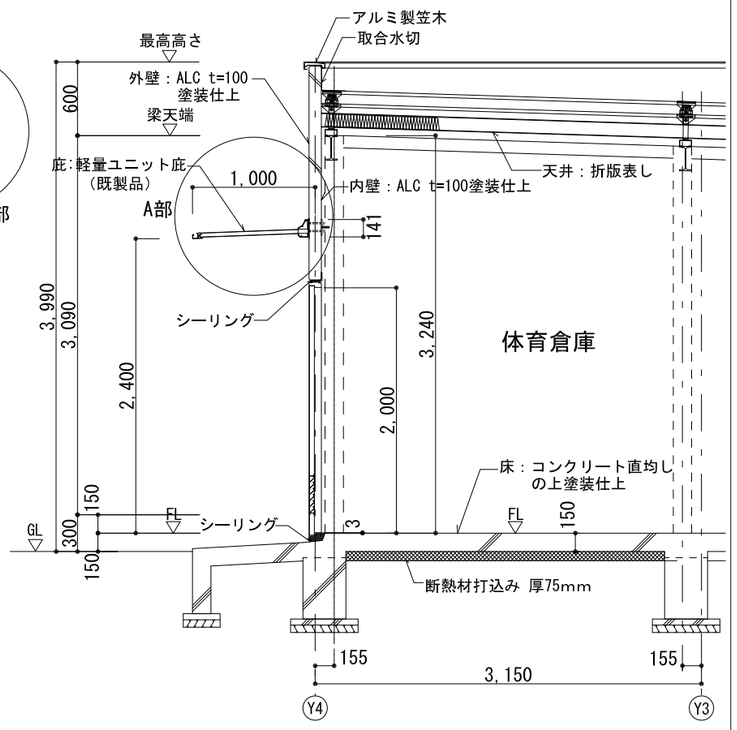

体育倉庫 断面詳細図　S:1/50

※アルフィン株式会社製軽量ユニット庇同等品とする

D- トイレブース（標準仕様） 1/5,1/20

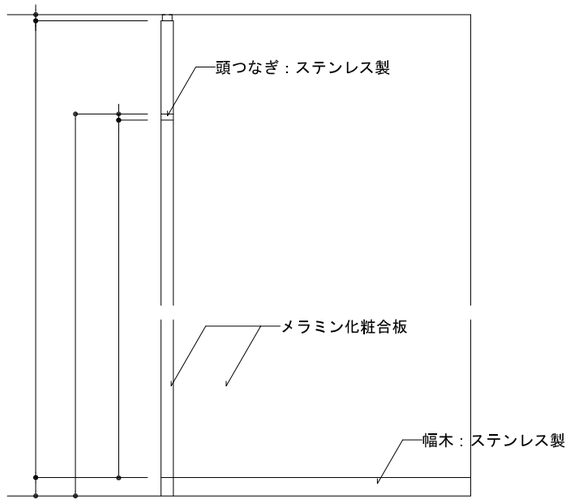

立面図　S:1/20

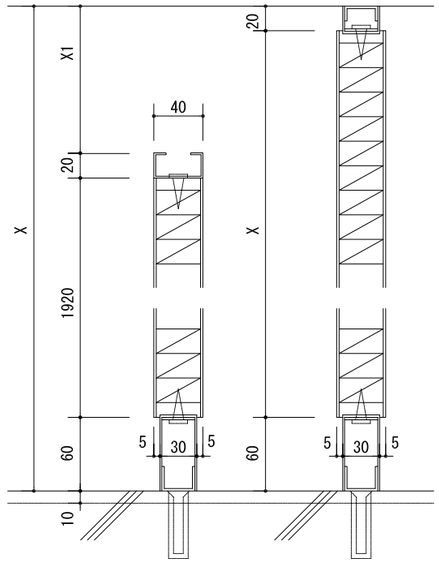

断面図　S:1/5

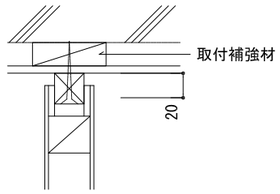

※ 表面材：メラミン化粧合板
※ 芯　材：ペーパーコア

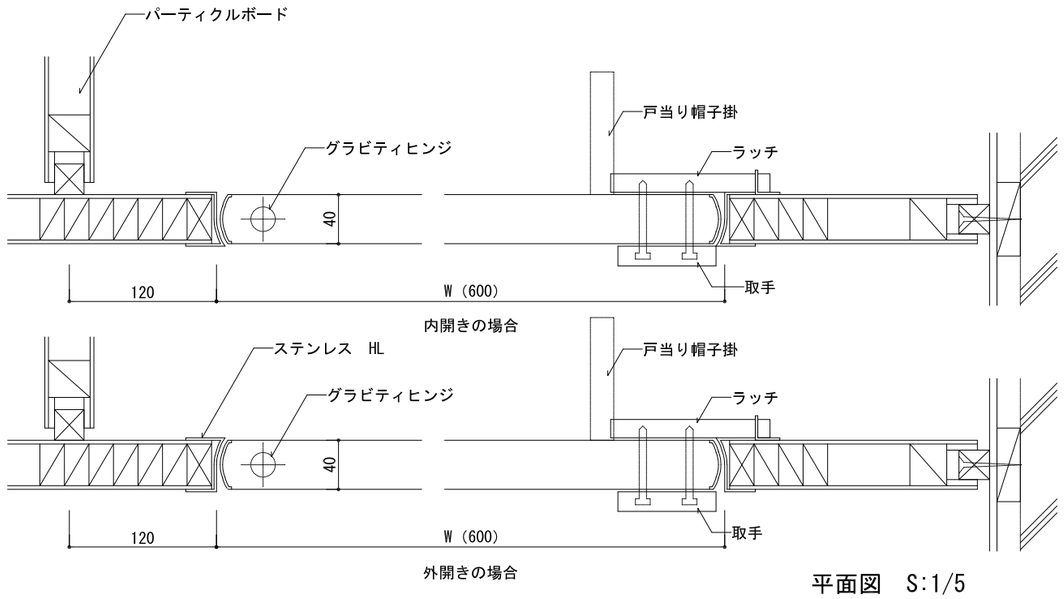

平面図　S:1/5

※ ブース天井留めの場合は、扉上部の頭つなぎは、無しとする
※ 取付部仕上がボード類の場合は、取付補強材を入れること（取付補強材は、メーカー仕様による）
※ 紙巻器・折りたたみ棚・手摺等の取付位置及び戸当り部には、補強材を入れること（補強材はメーカー仕様にする）

KUJI ARCHITECTS STUDIO
株式会社 久慈設計 埼玉事務所
埼玉県さいたま市桜区西堀 8-20-27 サニーブレイス201号 TEL048-789-6033
一級建築士事務所 埼玉県(1)第11789号
一級建築士登録 第３２３３２４号 千葉　聡

承認	審査	検図	製図	特記	業務番号	工事名称	
					23110	鶴ヶ島中学校大規模改修工事	
						図面内容 部室棟 部分詳細図（２）（増築）	縮尺 図示

図面区分 建築意匠
図面番号 A-350